2018 № 1(25)

ИЗДАТЕЛЬСТВО ПРОБЛЕМЫ НАУКИ
ОСНОВАНО В 2009 ГОДУ

НАУКА, ОБРАЗОВАНИЕ И КУЛЬТУРА

НАУЧНО-ТЕОРЕТИЧЕСКИЙ ЖУРНАЛ

НАУЧНАЯ ЭЛЕКТРОННАЯ БИБЛИОТЕКА
eLIBRARY.RU
Google™ scholar

ISSN 2413-7111
9 772413 711002

WWW.SCIENTIFICARTICLE.RU

ЙЕЛЬСКИЙ УНИВЕРСИТЕТ

НАУЧНО-ТЕОРЕТИЧЕСКИЙ ЖУРНАЛ «НАУКА, ОБРАЗОВАНИЕ И КУЛЬТУРА» № 1 (25) 2018

ISSN 2413-7111 (Print)
ISSN 2541-7819 (Online)

Наука, образование и культура

№ 1 (25), 2018

Москва
2018

ISSN 2413-7111 (Print)
ISSN 2541-7819 (Online)

Наука, образование и культура

№ 1 (25), 2018

Выходит 12 раз в год

Подписано в печать: 26.01.2018
Дата выхода в свет: 29.01.2018

Формат 70x100/16.
Бумага офсетная.
Гарнитура «Таймс».
Печать офсетная.
Усл. печ. л. 9,1
Тираж 1 000 экз.
Заказ № 1544

ИЗДАТЕЛЬСТВО «Проблемы науки»

Территория распространения: зарубежные страны, Российская Федерация

Журнал зарегистрирован Федеральной службой по надзору в сфере связи, информационных технологий и массовых коммуникаций (Роскомнадзор)
Свидетельство ПИ № ФС77 - 63076
Издается с 2015 года

Свободная цена

НАУЧНО-ТЕОРЕТИЧЕСКИЙ ЖУРНАЛ

Главный редактор: Вальцев С.В.

Заместитель главного редактора: Ефимова А.В.

РЕДАКЦИОННЫЙ СОВЕТ:

Абдуллаев К.Н. (д-р филос. по экон., Азербайджанская Республика), *Алиева В.Р.* (канд. филос. наук, Узбекистан), *Акбулаев Н.Н.* (д-р экон. наук, Азербайджанская Республика), *Аликулов С.Р.* (д-р техн. наук, Узбекистан), *Ананьева Е.П.* (д-р филос. наук, Украина), *Асатурова А.В.* (канд. мед. наук, Россия), *Аскарходжаев Н.А.* (канд. биол. наук, Узбекистан), *Байтасов Р.Р.* (канд. с.-х. наук, Белоруссия), *Бакико И.В.* (канд. наук по физ. воспитанию и спорту, Украина), *Бахор Т.А.* (канд. филол. наук, Россия), *Баулина М.В.* (канд. пед. наук, Россия), *Блейх Н.О.* (д-р ист. наук, канд. пед. наук, Россия), *Богомолов А.В.* (канд. техн. наук, Россия), *Бородай В.А.* (д-р социол. наук, Россия), *Волков А.Ю.* (д-р экон. наук, Россия), *Гавриленкова И.В.* (канд. пед. наук, Россия), *Гарагонич В.В.* (д-р ист. наук, Украина), *Глущенко А.Г.* (д-р физ.-мат. наук, Россия), *Гринченко В.А.* (канд. техн. наук, Россия), *Губарева Т.И.* (канд. юрид. наук, Россия), *Гутникова А.В.* (канд. филол. наук, Украина), *Датий А.В.* (д-р мед. наук, Россия), *Демчук Н.И.* (канд. экон. наук, Украина), *Дивненко О.В.* (канд. пед. наук, Россия), *Доленко Г.Н.* (д-р хим. наук, Россия), *Есенова К.У.* (д-р филол. наук, Казахстан), *Жамулдинов В.Н.* (канд. юрид. наук, Казахстан), *Жолдошев С.Т.* (д-р мед. наук, Кыргызская Республика), *Ибадов Р.М.* (д-р физ.-мат. наук, Узбекистан), *Ильинских Н.Н.* (д-р биол. наук, Россия), *Кайракбаев А.К.* (канд. физ.-мат. наук, Казахстан), *Кафтаева М.В.* (д-р техн. наук, Россия), *Кобланов Ж.Т.* (канд. филол. наук, Казахстан), *Ковалёв М.Н.* (канд. экон. наук, Белоруссия), *Кравцова Т.М.* (канд. психол. наук, Казахстан), *Кузьмин С.Б.* (д-р геогр. наук, Россия), *Куликова Э.Г. (*д-р филол. наук, Россия), *Курманбаева М.С.* (д-р биол. наук, Казахстан), *Курпаяниди К.И.* (канд. экон. наук, Узбекистан), *Линькова-Даниельс Н.А.* (канд. пед. наук, Австралия), *Лукиенко Л.В.* (д-р техн. наук, Россия), *Макаров А. Н.* (д-р филол. наук, Россия), *Мацаренко Т.Н.* (канд. пед. наук, Россия), *Мейманов Б.К.* (д-р экон. наук, Кыргызская Республика), *Мурадов Ш.О.* (д-р техн. наук, Узбекистан), *Набиев А.А.* (д-р наук по геоинформ., Азербайджанская Республика), *Назаров Р.Р.* (канд. филос. наук, Узбекистан), *Наумов В. А.* (д-р техн. наук, Россия), *Овчинников Ю.Д.* (канд. техн. наук, Россия), *Петров В.О.* (д-р искусствоведения, Россия), *Радкевич М.В.* (д-р техн. наук, Узбекистан), *Рахимбеков С.М.* (д-р техн. наук, Казахстан), *Розыходжаева Г.А.* (д-р мед. наук, Узбекистан), *Романенкова Ю.В.* (д-р искусствоведения, Украина), *Рубцова М.В. (*д-р. социол. наук, Россия*), Румянцев Д.Е.* (д-р биол. наук, Россия), *Самков А. В.* (д-р техн. наук, Россия), *Саньков П.Н.* (канд. техн. наук, Украина), *Селитреникова Т.А.* (д-р пед. наук, Россия), *Сибирцев В.А.* (д-р экон. наук, Россия), *Скрипко Т.А.* (д-р экон. наук, Украина), *Сопов А.В.* (д-р ист. наук, Россия), *Стрекалов В.Н.* (д-р физ.-мат. наук, Россия), *Стукаленко Н.М.* (д-р пед. наук, Казахстан), *Субачев Ю.В.* (канд. техн. наук, Россия), *Сулейманов С.Ф.* (канд. мед. наук, Узбекистан), *Трегуб И.В.* (д-р экон. наук, канд. техн. наук, Россия), *Упоров И.В.* (канд. юрид. наук, д-р ист. наук, Россия), *Федоськина Л.А.* (канд. экон. наук, Россия), *Хилтухина Е.Г.* (д-р филос. наук, Россия), *Цуцулян С.В.* (канд. экон. наук, Республика Армения), *Чиладзе Г.Б.* (д-р юрид. наук, Грузия), *Шамшина И.Г.* (канд. пед. наук, Россия), *Шарипов М.С.* (канд. техн. наук, Узбекистан), *Шевко Д.Г.* (канд. техн. наук, Россия).

© ЖУРНАЛ «НАУКА, ОБРАЗОВАНИЕ И КУЛЬТУРА»
© ИЗДАТЕЛЬСТВО «ПРОБЛЕМЫ НАУКИ»

Содержание

ХИМИЧЕСКИЕ НАУКИ **6**

Абдрашитов Я.М., Ахтямова Г.М. СУСПЕНЗИОННЫЙ ПОЛИВИНИЛХЛОРИД 6

ТЕХНИЧЕСКИЕ НАУКИ **8**

Кондратьева М.А. ПРЕДЛОЖЕНИЯ И РЕКОМЕНДАЦИИ ПО РАЗВИТИЮ СТРОИТЕЛЬСТВА ПОДЗЕМНЫХ ПАРКИНГОВ В ИСТОРИЧЕСКОМ ЦЕНТРЕ САНКТ-ПЕТЕРБУРГА 8

Кураева Е.С. КРИТЕРИИ УСТОЙЧИВОСТИ СИСТЕМ АВТОМАТИЧЕСКОГО УПРАВЛЕНИЯ 10

Викулина И.А. ИССЛЕДОВАНИЕ ДИФРАКЦИОННЫХ ХАРАКТЕРИСТИК ГОЛОГРАФИЧЕСКИХ ДИФРАКЦИОННЫХ ФПМ-ЖК СТРУКТУР 11

Аксёнова В.С., Горб А.Д., Бартюк А.С. АВИАЦИОННАЯ И РАКЕТНО-КОСМИЧЕСКАЯ ТЕХНИКА 15

ИСТОРИЧЕСКИЕ НАУКИ **18**

Цветков Г.С. ЕЩЁ РАЗ О «НЕКОТОРЫХ» АСПЕКТАХ ИСТОРИИ СОВРЕМЕННОГО ОБЩЕСТВА 18

Шайхисламова Р.М. ДИПЛОМАТИЯ ИМПЕРАТОРА ЮСТИНИАНА I 24

ЭКОНОМИЧЕСКИЕ НАУКИ **27**

Ташенова С.Д., Ашимбаев Т.А. РАЗВИТИЕ ЭЛЕКТРОННЫХ ДЕНЕГ НА ФИНАНСОВОМ РЫНКЕ 27

Петров А.И., Цветков Г.С. НАЦИОНАЛЬНЫЕ ТАРИФЫ ЭЛЕКТРОЭНЕРГИИ. ОБОСНОВАННЫЕ И АНТИСОЦИАЛЬНЫЕ? 31

Чиняева Э.Ф. ОРГАНИЗАЦИЯ РЕКЛАМНОЙ ДЕЯТЕЛЬНОСТИ НЕКОММЕРЧЕСКИХ ОРГАНИЗАЦИЙ 42

Тлупов М.В. СТРАТЕГИЯ ОПТИМИЗАЦИИ ФИНАНСИРОВАНИЯ ДЕЯТЕЛЬНОСТИ СТРОИТЕЛЬНОЙ ОРГАНИЗАЦИИ 44

Чехоев А.С. ТЕПЛОЭНЕРГЕТИЧЕСКИЙ КОМПЛЕКС КАК ОБЪЕКТ КАПИТАЛЬНЫХ ВЛОЖЕНИЙ 46

Миганова К.Б. МЕТОДИКА ВНУТРЕННЕГО КОНТРОЛЯ ФОРМИРОВАНИЯ ФИНАНСОВЫХ РЕЗУЛЬТАТОВ 49

Мочалов М.А. СОВРЕМЕННЫЕ КОНЦЕПЦИИ ЭКОНОМИЧЕСКОЙ БЕЗОПАСНОСТИ ПРЕДПРИЯТИЯ 50

Мочалов М.А. РОЛЬ МОРАЛЬНО-ЭТИЧЕСКИХ ПОДХОДОВ К УПРАВЛЕНИЮ ЭКОНОМИКОЙ 52

Мочалов М.А. КРИТЕРИАЛЬНЫЙ ПОДХОД В ОЦЕНИВАНИИ УРОВНЯ ЭКОНОМИЧЕСКОЙ БЕЗОПАСНОСТИ ПРЕДПРИЯТИЯ 53

Мочалов М.А. ПРЕИМУЩЕСТВА ВЫБОРА СТРАТЕГИИ РАЗВИТИЯ ПРЕДПРИЯТИЯ НА ОСНОВЕ ФАСЕТНОЙ КЛАССИФИКАЦИИ 55

Соя-Серко А.А. ТРАНСФЕРТНОЕ ЦЕНООБРАЗОВАНИЕ: НА ЧТО НУЖНО ОБРАТИТЬ ВНИМАНИЕ АУДИТОРАМ? 56

ФИЛОЛОГИЧЕСКИЕ НАУКИ 59

Ештокина М.И. ОСОБЕННОСТИ ОБУЧЕНИЯ ФРАЗОВЫМ ГЛАГОЛАМ СТУДЕНТОВ-ЛИНГВИСТОВ 59

Ли Айци. ОСОБЕННОСТИ ЯЗЫКА ДЕЛОВЫХ ПЕРЕГОВОРОВ (НА ПРИМЕРЕ АНГЛОЯЗЫЧНОГО ДИСКУРСА) 62

ЮРИДИЧЕСКИЕ НАУКИ 66

Серебряков Е.А. ПРАВОВОЕ РЕГУЛИРОВАНИЕ ВНУТРЕННИХ (КОРПОРАТИВНЫХ) УПРАВЛЕНЧЕСКИХ ОТНОШЕНИЙ В УСЛОВИЯХ ОБЩЕСТВА С ОГРАНИЧЕННОЙ ОТВЕТСТВЕННОСТЬЮ 66

ПЕДАГОГИЧЕСКИЕ НАУКИ 71

Багрий К.Р., Лещенко С.Г. РАЗВИТИЕ ОПТИКО-ПРОСТРАНСТВЕННЫХ ПРЕДСТАВЛЕНИЙ У МЛАДШИХ ШКОЛЬНИКОВ С ОПТИЧЕСКОЙ ДИСГРАФИЕЙ 71

Клименко С.В. К ВОПРОСУ О ПРЕПОДАВАНИИ ДИСЦИПЛИНЫ «РУССКИЙ ЯЗЫК КАК ИНОСТРАННЫЙ» В ТЕХНИЧЕСКОМ ВУЗЕ 73

Полякова М.А., Хаустова В.Н., Мерцалова О.Д., Бондаренко И.В. ПУТИ И СРЕДСТВА ПОВЫШЕНИЯ КАЧЕСТВА ОБРАЗОВАНИЯ ЧЕРЕЗ ИСПОЛЬЗОВАНИЕ ИННОВАЦИОННЫХ ТЕХНОЛОГИЙ 75

Запасникова Е.Н. ФОРМИРОВАНИЕ И РАЗВИТИЕ ЛИЧНОСТНЫХ УНИВЕРСАЛЬНЫХ УЧЕБНЫХ ДЕЙСТВИЙ НА УРОКАХ ИСТОРИИ 76

Ланюгова Э.Э., Митряева О.Б. СОДЕРЖАТЕЛЬНЫЙ И ПРОЦЕССУАЛЬНЫЙ АСПЕКТЫ ОБЩЕСТВЕННОЙ ОРГАНИЗАЦИИ «АРИДОНС» В РЕАБИЛИТАЦИИ ДЕТЕЙ С НАРУШЕНИЕМ СЛУХА 79

Дятлов И.М. УПРАВЛЕНИЕ СПОРТИВНОЙ ДЕЯТЕЛЬНОСТЬЮ САМБИСТОВ. ПРОБЛЕМЫ ПСИХОЛОГИЧЕСКОГО КОНТРОЛЯ 81

Бушуева М.В. ПЕДАГОГИЧЕСКОЕ СОПРОВОЖДЕНИЕ РОДИТЕЛЕЙ ДЕТЕЙ-АУТИСТОВ НА ЗАНЯТИЯХ ПО ИЗОБРАЗИТЕЛЬНОМУ ИСКУССТВУ В РАМКАХ ПРОЕКТА «ТВОРИ СО МНОЙ» 84

Тумасян А.В. КОНСТИТУЦИОННО-ПРАВОВЫЕ ОСНОВЫ ФИЗИЧЕСКОЙ КУЛЬТУРЫ И СПОРТА В РОССИИ 87

МЕДИЦИНСКИЕ НАУКИ 90

Симонян Е.Э. ОСОБЕННОСТИ ДИСПАНСЕРНОГО НАБЛЮДЕНИЯ ЖЕНЩИН РЕПРОДУКТИВНОГО ВОЗРАСТА ПОСЛЕ ЛЕЧЕНИЯ ЗЛОКАЧЕСТВЕННЫХ НОВООБРАЗОВАНИЙ ЖЕЛУДОЧНО-КИШЕЧНОГО ТРАКТА 90

ИСКУССТВОВЕДЕНИЕ 92

Садыкова З.С. О РОЛИ ЭСТРАДНОГО ИСПОЛНИТЕЛЬСТВА НА ФОРТЕПИАНО В СТАНОВЛЕНИИ И РАЗВИТИИ ЭСТРАДНОГО МУЗЫКАЛЬНОГО ИСКУССТВА УЗБЕКИСТАНА 92

СОЦИОЛОГИЧЕСКИЕ НАУКИ 95

Горонкова А.А., Панченко И.А., Сазанова М.С., Волянюк Г.С. ПРОБЛЕМА ЗДОРОВОГО ПИТАНИЯ В УНИВЕРСИТЕТАХ НА ПРИМЕРЕ РЭУ ИМЕНИ Г.В. ПЛЕХАНОВА 95

КУЛЬТУРОЛОГИЯ 97

Трифанов С.И. ИСПОЛЬЗОВАНИЕ ИНФОРМАЦИОННО-КОММУНИКАТИВНЫХ ТЕХНОЛОГИЙ В ПРОЦЕССЕ ФОРМИРОВАНИЯ ИСТОРИКО-КУЛЬТУРНОЙ КОМПЕТЕНЦИИ СТУДЕНТОВ..... 97

НАУКИ О ЗЕМЛЕ 101

Картунова Л.С. ИЗМЕНЕНИЯ КЛИМАТА, ПРИЧИНЫ И ПОСЛЕДСТВИЯ..... 101

Фурман Д.В. КОМПЛЕКСНЫЕ ТЕРРИТОРИАЛЬНЫЕ КАДАСТРЫ ПРИРОДНЫХ РЕСУРСОВ..... 110

СУСПЕНЗИОННЫЙ ПОЛИВИНИЛХЛОРИД

Абдрашитов Я.М.[1], Ахтямова Г.М.[2]

[1]Абдрашитов Ягафар Мухаррямович - доктор технических наук,
кафедра химии и химической технологии;
[2]Ахтямова Гульназ Маратовна - магистрант,
направление: химия высокомолекулярных соединений,
кафедра химии и химической технологии,
Стерлитамакский филиал
Башкирский государственный университет,
г. Стерлитамак

Аннотация: *поливинилхлорид (ПВХ) – один из самых многотонажных полимеров, который производится во всем мире. На его основе получают тысячи видов материалов и изделий, используемых практически во всех отраслях экономики. В промышленности ПВХ получают суспензионной, микросуспензионной и эмульсионной полимеризацией, а также процессом полимеризации в массе.*
Ключевые слова: *поливинилхлорид, переработка, полимеризация.*

Поливинилхлорид (ПВХ) – один из самых многотонажных полимеров, который производится во всем мире. На его основе получают тысячи видов материалов и изделий, используемых практически во всех отраслях экономики. Мировой объем выпуска ПВХ в 2015 году составил 37 млн т. и имеет устойчивую тенденцию к дальнейшему росту. Большое производство ПВХ обусловлено рядом факторов, в том числе: доступностью исходного сырья, относительной легкостью и дешевизной его производства, хорошими физико-механическими свойствами, огромными возможностями по его применению в технике, сельском хозяйстве и быту [3, с. 14].

Индустрия производства ПВХ всегда была направлена на удовлетворение потребностей людей. Во время второй мировой войны для нужд американского военно-морского флота поставляли огнеупорную изоляцию проводов, а также систему защиты для миноискателей и специальные жесткие трубопроводы. Благодаря ПВХ для питьевых и сточных вод на смену чугунным появились долговечные пластиковые трубопроводы, которые обеспечивают надежность и безопасность мировому водоснабжению.

Поливинилхлорид представляет собой высокомолекулярный галогенпроизводный углеводород, элементарные звенья которого в основном соединены по типу «голова к хвосту». Это полимер, на основе которого составляют наибольшее количество композиций и смесей. Главные причины такой особенности – без добавок полимер практически невозможно переработать, кроме того, с их помощью можно придать материалу определенные физические свойства.

ПВХ представляет собой среднеполяризованные молекулы, и как таковые полимерные цепочки ПВХ могут существовать в ассоциированных структурах, оставаясь в расплаве и даже в очень сильно разбавленных растворах в термодинамически удовлетворительных растворителях. Однако это не снизило интерес к полимерной макромолекуле, структуре из микрочастиц смолы, полученной в процессе полимеризации или композиции на основе винила. Структурные особенности макромолекул и частиц смолы играют важную роль при компаундировании ПВХ и определении ожидаемых от материала свойств.

Структура главной цепи, длина и распределение образованных молекул являются первичной основой, на которой строится конечный продукт. Структура регулирует скорость, при которой можно вводить смешиваемые ингредиенты, сам процесс смешения и способ переработки полимерного материала.

К структурно-морфологическим свойствам и характеристикам ПВХ относятся: размеры и форма частиц, их поверхность и пористость, плотность, внутренняя структура и др.

Частицы суспензионного ПВХ представляют собой прозрачные и непрозрачные зерна, что обусловлено различием их строения.

Пористые (непрозрачные) зерна представляют собой совокупность мелких сферических частиц размером около 2 мк, которые сращиваются между собой небольшими участками поверхности (шейками). Между ними существует пространство, которое и определяет

пористость зерна. Одно зерно ПВХ диаметром 150 мк состоит примерно из 200000 мелких сферических частиц [1, с. 12].

Прозрачные зерна представляют собой монолитные частицы, которые образуются из единичных неагрегированных капель мономера. Размер образующихся частиц составляет от 0,2 до 1,5 мк.

Зерна суспензионного ПВХ имеют оболочку, которая оказывает влияние на растворимость ПВХ.

Другой важной характеристикой ПВХ-смолы является его морфологическая однородность, которая оценивается показателем «гомогенность» и определяется путем подсчета количества прозрачных точек («рыбьих глаз») в пластифицированной ПВХ-пленке. Причиной морфологической неоднородности порошка ПВХ является наличие в нем монолитных стеклообразных частиц и зерен с монолитным поверхностным слоем, скорость набухания которых значительно отличается от набухания других частиц.

Молекулярные характеристики, к которым относятся молекулярная масса, молекулярно-массовое распределение (ММР), степень разветвленности макромолекул и др.

В настоящее время на практике для характеристики молекулярной массы ПВХ используется значение «К» - константа Фикентчера, которая определяется на основании измерения вязкости растворов ПВХ [21].

Молекулярно-массовое распределение (или полидисперсность полимера) характеризует однородность полимера по молекулярной массе. Чем шире ММР полимера, тем больше его неоднородность по составу. ММР зависит от режима полимеризации и в значительной степени влияет на технологичность переработки полимера и качество получаемых изделий [2, с. 23].

ПВХ представляет собой линейный полимер, однако, его полимерные цепи могут иметь и разветвленное строение. Степень разветвленности зависит от метода полимеризации, степени конверсии, температуры процесса. Число разветвлений в макромолекулах увеличивается с повышением температуры полимеризации, увеличением степени конверсии мономера, а также при снижении интенсивности перемешивания в процессе синтеза.

В промышленности ПВХ получают суспензионной, микросуспензионной и эмульсионной полимеризацией, а также процесс полимеризации в массе.

ПВХ был и останется основным полимерным материалом в таких отраслях промышленности как изоляция проводов и кабелей, обработка тканей, декоративные покрытия, изготовление труб и материалов медицинского назначения.

Список литературы

1. *Горбунов Б.Н.* Химия и технология стабилизаторов полимерных материалов / Б.Н. Горбунов, Я.М. Гуревич, И.П. Маслова М.: Химия, 1984. 367 с.
2. *Артемов А.В.* Анализ развития нефтехимии до 2015 года / А.В. Артемов, А.В. Брыкин, М.Н. Иванов, О.В. Шевляков, В.А. Шумаев // Российский химический журнал (Ж. Рос. хим. общества им. Д.И. Менделеева), 2008. Т. LII. № 4. С. 4- 14.
3. *Титова Н.М.* Исследование состояния рынка и производства труб из полимерных материалов / Титова Н.М. // Международные новости мира пластмасс, 2005. № 9-10. С 4-6.

ПРЕДЛОЖЕНИЯ И РЕКОМЕНДАЦИИ ПО РАЗВИТИЮ СТРОИТЕЛЬСТВА ПОДЗЕМНЫХ ПАРКИНГОВ В ИСТОРИЧЕСКОМ ЦЕНТРЕ САНКТ-ПЕТЕРБУРГА

Кондратьева М.А.

Кондратьева Марина Анатольевна – студент магистратуры,
кафедра организации строительства,
Санкт-Петербургский государственный архитектурно-строительный университет, г. Санкт-Петербург

Аннотация: *рассмотрены проблемы организации парковочного пространства в исторической части города. Предложены решения по освоению подземного пространства для строительства подземных паркингов.*

Ключевые слова: *парковочное пространство, подземные паркинги, предложения и рекомендации по развитию.*

Сосредоточение большого потока автомобилей в центре города приводит к неконтролируемой парковке, что влечет за собой заторы на дорогах, ограничение передвижения пешеходов на тротуарах и уменьшение эффективности выделенных полос движения городского пассажирского транспорта. Все это вследствие того, что застройка исторической части города не рассчитана на большой поток машин. Здесь исторически сложилась своеобразная улично-дорожная сеть, переоборудование которой под современный поток автотранспорта вызывает немало затруднений. Единственным решением данной острой проблемы является строительство подземных паркингов, что обеспечит безопасное хранение автомобилей и сохранение многовекового архитектурного облика города. Однако для Санкт-Петербурга характерны «слабые» грунты, то есть грунты с низкой несущей способностью и высокой деформативностью, что усложняет решение вопроса строительства подземных сооружений в стесненных условиях города [1].

В настоящее время широко практикуется использование технологии «стена в грунте». Это один из относительно щадящих современных способов устройства подземных сооружений глубиной более 4 м, доказавший свою эффективность при грамотном проектировании и тщательном производстве работ. На основе этой технологии спроектированы жилой комплекс «Зоологическая 2-4» с подземным паркингом, расположенный в Петроградском районе, и трехуровневый подземный паркинг, примыкающий к зданиям исторической застройки на набережной реки Мойки, 74. Наряду с методом «стена в грунте» такая современная геотехнология, как струйная цементация грунтов, позволяет разрабатывать более безопасные и оптимальные по затратам проектные решения (реконструкция комплекса зданий на Почтамтской улице под офисно-гостиничный комплекс). Имеется практический опыт применения данных технологий в Санкт-Петербурге. Однако из-за отсутствия нормативно-правовой базы, инженерно-геологического зонирования территорий, общей концепции освоения подземного пространства, недостаточной квалификации кадров задерживает развитие подземного строительства в городе [2].

Основным решением вопроса может стать создание координационного центра при Комитете по градостроительству и архитектуре, в обязанности которого будет входить разработка программы комплексного освоения подземного пространства Петербурга. При Комитете следует свести воедино и периодически актуализировать информацию о состоянии грунтов, подземных рек, наличии инженерных сетей и уже построенных подземных объектов. Сформирование единой информационной базы и инженерно-геологической карты подземного пространства Санкт-Петербурга позволит определить места предполагаемого строительства подземных паркингов. Поскольку строители нуждаются в такой информации, работы центра должны быть востребованными и окупаемыми.

Разработка нормативно-правовой и законодательной базы для подземного строительства одна из составляющих элементов при разработке концепции подземного строительства в городе. Она должна осуществляться совместно с государственными органами и регулировать отношения, возникающие при разработке, принятии, применении и исполнении обязательных и на добровольной основе требований к продукции или к связанным с ними процессам

проектирования (включая изыскания), строительства, производства, монтажа, эксплуатации, хранения, перевозки, реализации и утилизации.

Основной целью для создания нормативно-законодательной базы является процедура получения земельного участка под подземное строительство, так как закон о недрах предусматривает специальные процедуры для получения земельного участка не в целях добычи полезных ископаемых. Но конкретно получение участка под подземное строительство федеральным законодательством никак не регламентируется. Таким образом, новая нормативно-законодательная база позволит упорядочить и конкретизировать процедуру предоставления земельного участка под подземное строительство.

На стадии проектирования инженерно-геологические и геотехнические изыскания должны выполняться в полном объеме, необходимом для проектирования подземной части и по заданию проектировщиков, а не инвестора, с целью конкретизации исходного задания для геологов и повышения качества проводимых геологических работ.

Кроме того, стоимость ликвидации брака при строительстве подземных паркингов и в дальнейшем при устранении его последствий может существенно превышать стоимость самой конструкции. С целью экономии на таких возможных затратах необходимо включать в проект производства работ карту рисков с разработкой мероприятий по их минимизации. Такая процедура позволит учесть непредвиденные расходы, так как они уже будут включены в сметную стоимость проекта, а разработанная программа по исключению брака уменьшит время на их устранение.

Как правило, вероятность возникновения дефектов сопровождает любой сложный технологический процесс. Снижение риска их возникновения в стене, в грунте обеспечивается качественным проектированием и строгим соблюдение всех технологических операций. Как показывает практика, в Санкт-Петербурге есть перспективы развития подземного строительства. Однако, наряду с такими удачными проектами, как ЖК ««Зоологическая 2-4» с подземной парковкой, трехуровневый подземный паркинг на Мойки 74, реконструкция комплекса зданий на Почтамтской улице. Имеется опыт деформации и необходимость полной разборки соседних охраняемых зданий при реализации проектов 2-х этажного подземного паркинга на Невском проспекте для отеля «Невский палас», подземного паркинга в торговом центре «Стокманн», строительство подземной части с паркингом для 2-й сцены Мариинского театра. Подобные дефекты в первую очередь определяются культурой производства и уровнем квалификации кадров, так как данные технологии были разработаны для сложных инженерно-геологических и гидрогеологических условий. В этом случае, необходимо актуализировать обязательное прохождение курсов повышения квалификации инженерно-технических работников. Строительство подземных паркингов новое направление в Санкт-Петербурге, которое требует усовершенствования, введения изменений в существующие нормативы и обновления теоретических и практических знаний, совершенствование навыков специалистов в связи с постоянно повышающимися требованиями к их квалификации.

Такого рода строительства как подземное зависит от уровня геотехнических знаний, включая геологические аспекты, т.е. науки. Высокая урбанизация городов диктует освоение подземного пространства с целью рационального использования городской территории. Подземное строительство одно из направлений, в котором востребованы высококвалифицированные кадры. Необходимо создать отдельные кафедры в высших учебных заведениях по изучению технологии строительства подземных сооружений. Углубленное изучение науки подземных сооружений и обмен опытом позволит модернизировать технологию и организацию строительного производства.

Таким образом, изучение науки по части подземного строительства и подготовка молодых кадров будет способствовать более грамотной реализации проектов и позволит выйти на мировой уровень по освоению подземного пространства.

Список литературы

1. *Борисевич К.Г.* Возможности и перспективы строительства подземных паркингов при реконструкции зданий в условиях Санкт-Петербурга // Международный научный журнал «Инновационная наука». № 12-2/2016.
2. *Ежелева Л.* Перспективы петербургского подземелья // Строительный портал «СтройПлюс». [Электронный ресурс]. № 167, 2015. Режим доступа: http://stroypuls.ru/pso/2015/167-dekabr-2015/109020/ (дата обращения: 10.12.2016).

КРИТЕРИИ УСТОЙЧИВОСТИ СИСТЕМ АВТОМАТИЧЕСКОГО УПРАВЛЕНИЯ

Кураева Е.С.

Кураева Елена Сергеевна – студент,
направление: системы автоматизации управления и контроля,
Национальный исследовательский институт «МИЭТ», г. Зеленоград

Аннотация: *в статье раскрывается понятие устойчивости систем автоматического управления, что влияет на работоспособность технических средств, таких как самолеты, автомобили, станки. Определить, устойчива система или нет, можно с помощью критериев.*
Ключевые слова: *САУ (система автоматического управления), устойчивость, критерии устойчивости, область устойчивости, замкнутые и разомкнутые системы, характеристическое уравнение, корни уравнения, Критерий Рауса-Гурвица, Критерий Михайлова, Критерий Найквиста.*

Огромное разнообразие автоматических систем, которые выполняют функции по управлению процессами в самых разных областях техники, окружает человека. Современный мир требует грамотного управления техническими средствами, такими как автомобили, станки, самолеты, следящие системы, системы телеуправления, вычислительные устройства, измерительные приборы. С помощью систем автоматического управления (САУ) возможно выполнять поставленные задачи без участия человека.

На сегодняшний день многие предприятия, использующие ручной труд, не справляются с растущими оборотами производства и информации, как следствие увеличивается количество ошибок, поэтому все чаще компании применяют автоматизацию своих процессов.

Однако, применение САУ несет в себе риски, связанные с надежностью и некоторой сложностью системы. Поэтому важно понимать, как устроены подобные системы, как действуют на них внешние воздействия.

Системы автоматического управления должны быть устойчивыми, так как это влияет на работоспособность всей системы. Для качественного управления важно обеспечить ее устойчивость. Отсутствие устойчивости может привести к разрушению самой системы в процессе управления или к разрушению объекта управления, поэтому использование неустойчивых систем нецелесообразно.

Если система устойчива, то она возвращается в свое первоначальное состояние, после прекращения воздействий, которые вывели ее из состояния равновесия.

Устойчивость системы является внутренним свойством, она не зависит от внешних воздействий.

Если начальное положение устойчивой системы в момент равновесия будет равняться нулю, то величина выходного параметра должна стремиться к нулю с течением определенного промежутка времени. Для достижения такого результата в дифференциальных уравнениях необходимым и достаточным является отсутствие положительных корней и комплексных корней с положительной действительной частью. То есть для устойчивости системы все действительные корни данного уравнения должны быть отрицательными и действительные части комплексных решений уравнения также должны быть отрицательными.

Также об устойчивости системы можно говорить по положению корней на комплексной плоскости. Корни, которые удовлетворяют требованиям устойчивости системы, находиться в левой полуплоскости. Поэтому если хотя бы один корень расположен в правой части плоскости, то выходные данные системы уже не смогут возвратиться в первоначальное состояние. Это условие является необходимым и достаточным.

Ось, которая разделяет положительные и отрицательные корни на плоскости, называется мнимой $\pm j\beta$, она является границей устойчивости. Следовательно, если одни корни характеристичного уравнения отрицательны, а другие чисто мнимые, то есть их действительная часть равняется нулю (x=$\pm j\beta$), и соответственно, они расположены на мнимой оси, то такие системы находятся на колебательной границе устойчивости.

Бывают случаи нулевых корней. Если в решении дифференциального уравнения есть один такой корень, то система находится на апериодической границе устойчивости, если же количество таких корней больше одного, то системы является неустойчивой.

Однако, совсем не обязательно находить все корни характеристического уравнения. Для анализа устойчивости существуют критерии устойчивости:

1. Критерий Рауса-Гурвица основан на анализе характеристического уравнения системы, с его помощью можно судить об устойчивости замкнутых и разомкнутых систем. Данный критерий заключается в том, что при положительном коэффициенте при старшей степени, все определители Гурвица квадратной матрицы коэффициентов должны быть больше нуля. Метод удобен для общих исследований уравнений четвертого порядка и ниже, в остальных случаях вычисления оказываются большими.

2. Критерий Михайлова также как и критерий Гурвица основан на анализе характеристического уравнения системы, поэтому также с его помощью можно говорить об устойчивости замкнутых систем. Для устойчивости линейной системы n-го порядка необходимо и достаточно, чтобы изменение аргумента функции D(jω) при изменении ω от 0 до ∞ равнялось бы $n\frac{\pi}{2}$ [1]. Другой вариант формулировки: система устойчива, если годограф A(jω), начинаясь на действительной положительной полуоси, огибает против часовой стрелки начало координат, проходя последовательно n квадрантов, где n - порядок системы [2]. Построенная кривая Михайлова наглядно показывает количество корней с положительной вещественной частью характеристического уравнения неустойчивой системы. Данный критерий обычно применяется для построения областей устойчивости. По сравнению с критерием Гурвица, критерий Михайлова проще и нагляднее.

3. Критерий Найквиста заключается в том, что по виду частотной характеристики разомкнутой системы цепи можно судить об устойчивости замкнутой системы. Плюс данного критерия в том, что для определения устойчива систем или нет, можно использовать амплитудно-фазовые характеристики, полученные экспериментальным путем. Этот факт упрощает построение систем для типовых звеньев.

Все приведённые критерии устойчивости дают возможность при заданных параметрах системы делать заключение о том, устойчива она или нет.

Список литературы

1. *Попов Е.П.* Теория линейных систем автоматического регулирования и управления. М.: Наука, 1978. 256 с.
2. *Коновалов Б.И.* Теория автоматического управления [Текст]: Учеб. пособие / Б.И. Коновалов, Ю.М. Лебедев. 3-е изд., доп. и перераб. СПб.: Лань, 2010. 221 с. (Учебник для вузов. Специальная литература). Доступ к электронной версии книги открыт на сайте. [Электронный ресурс]. Режим доступа: http://e.lanbook.com/ (дата обращения: 26.01.2018). ISBN978-5-8114-1034-7.

ИССЛЕДОВАНИЕ ДИФРАКЦИОННЫХ ХАРАКТЕРИСТИК ГОЛОГРАФИЧЕСКИХ ДИФРАКЦИОННЫХ ФПМ-ЖК СТРУКТУР

Викулина И.А.

Викулина Ирина Андреевна – студент,
кафедра сверхвысокочастотной и квантовой радиотехники, радиотехнический факультет,
Томский государственный университет систем управления и радиоэлектроники, г. Томск

Аннотация: *в работе представлены результаты исследования зависимости дифракционной эффективности голографической дифракционной структуры (ГДС) в ФПМ-ЖК от угла поляризации считывающего излучения. Исследовалась зависимость дифракционной эффективности от угла поляризации. Угол поляризации падающего излучения изменялся от 0˚ до 360˚ с шагом в 5˚.*

Ключевые слова: *фотополимерно-жидкокристаллические материалы, ФПМ-ЖК, дифракционная эффективность, голографическая дифракционная структура.*

В настоящее время оптические элементы на основе систем дифракционных решеток и волноводных каналов, выполненных на одной подложке, находят самое широкое применение. Большой интерес, проявляемый в настоящее время к голографическим дифракционным структурам, записанным в композиционных фотополимерно-жидкокристаллических материалах (ФПМ-ЖК), обусловлен в том числе простотой и невысокой стоимостью создания

динамически управляемых, селективных по углу, длине волны и поляризации падающего излучения дифракционных элементов [1-5] и волноводных каналов [6-8] на их основе.

Наиболее распространенным методом формирования дифракционных структур в ФПМ-ЖК является голографический способ [1-5, 9-12].

В [9-12] было показано, что дифракционные и селективные характеристики полученных образцов зависят от состава ФПМ-ЖК-композиции и условий записи. Кроме этого, данными характеристиками можно управлять путем воздействия внешнего электрического поля.

Целью данной работы является исследование зависимости дифракционной эффективности голографической дифракционной структуры (ГДС) в ФПМ-ЖК от угла поляризации считывающего излучения.

На рисунке 1 представлена схема экспериментальной установки.

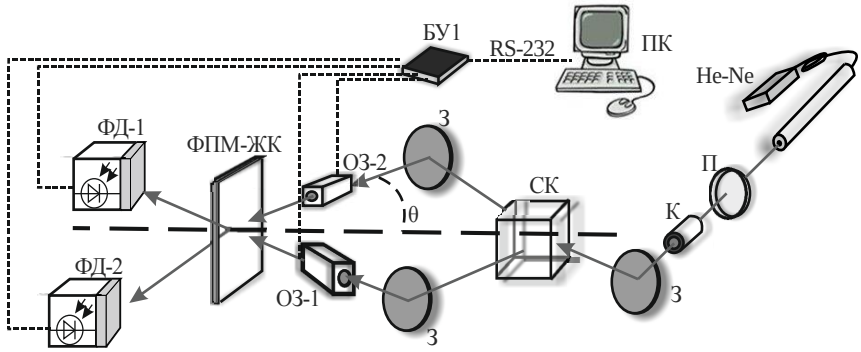

Рис. 1. Схема экспериментальной установки формирования ГДС: He-Ne – лазер (длина волны 633 нм., круговая поляризация); П – поляризатор; К – коллиматор; З – зеркало; С.К. – светоделительный кубик; ОЗ-1,2 – оптические затворы; ФПМ-ЖК – экспериментальный образец; ФД-1,2 – фотодиоды; БУ-1 – блок управления; ПК – персональный компьютер

Формирование дифракционных структур производилось двумя линейно поляризованными пучками гелий-неонового лазера (длина волны 633 нм). Угол поворота плоскости поляризации записывающего излучения был установлен 90˚ (в плоскости рис. 1). Процесс формирования ГДС описан в [1].

После завершения процесса записи при падении лазерного излучения на ГДС на выходе наблюдалась картина дифракции Брэгга с двумя яркими максимумами излучения.

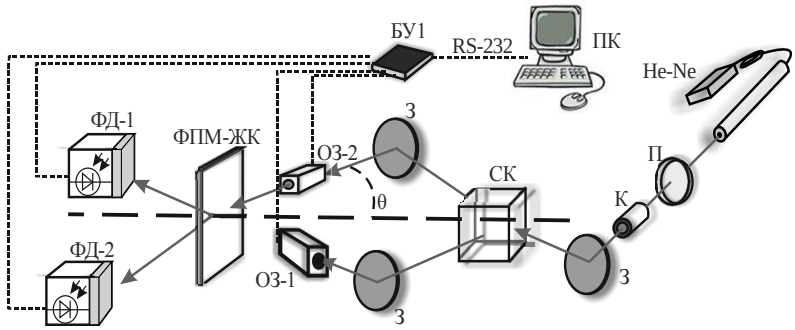

Рис. 2. Схема экспериментальной установки считывания ГДС

Дифракционная эффективность (ДЭ) ГДС определяются выражением:

$$\eta(\alpha) = \frac{I_d}{I_d + I_t} \cdot 100\% \qquad (1)$$

где $\eta(\alpha)$ – дифракционная эффективность; α – угол поляризации падающего излучения; I_d – интенсивность дифрагировавшего пучка; I_t – интенсивность проходящего пучка.

Считывание ГДС проводилось линейно поляризованным лазерным излучением с изменяющимся углом поляризации. Угол поворота плоскости поляризации менялся физически, путем вращения поляризатора (рис. 2).

Далее исследовалась зависимость дифракционной эффективности от угла поляризации. Угол поляризации падающего излучения изменялся от 0˚ до 360˚ с шагом в 5˚, данное действие повторялось до 4 раз, интенсивности прошедшего и дифрагировавшего пучка (1) оценивались по величине фототока соответствующих фотодиодов ФД-1, ФД-2 (рис. 1,2,7). В каждом образце было сформировано несколько дифракционных решеток.

Результаты экспериментов по изучению зависимости ДЭ от угла поворота плоскости поляризации при комнатной температуре (22°C - 24°C) приведены на рисунках 3-6.

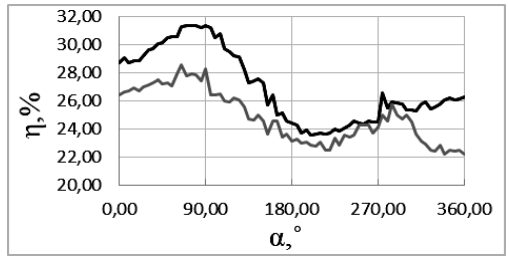

Рис. 3. Зависимость дифракционной эффективности от угла поляризации для образца с 25% ЖК, структура № 1

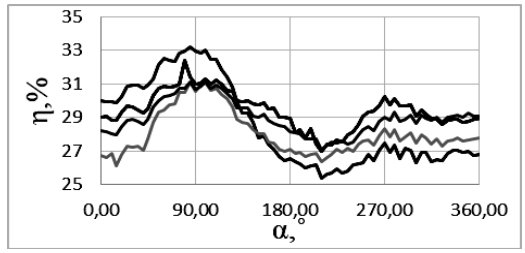

Рис. 4. Зависимость дифракционной эффективности от угла поляризации для образца с 25% ЖК, структура № 2

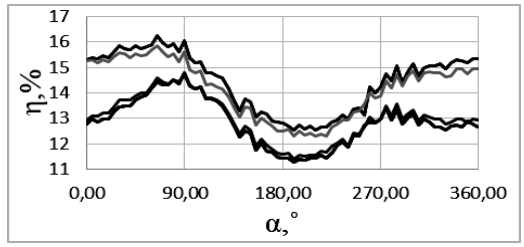

Рис. 5. Зависимость дифракционной эффективности от угла поляризации для образца с 25% ЖК, структура № 3

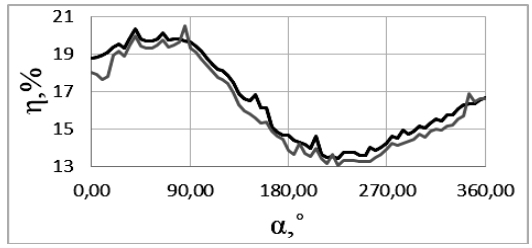

Рис. 6. Зависимость дифракционной эффективности от угла поляризации для образца с 30% ЖК, структура № 1

Различие значений дифракционной эффективности различных ГДС в образце можно объяснить неоднородностью нанесенной композиции. Наличие локальных минимумов и максимумов зависимости (характерное для всех экспериментов на каждой структуре), вероятно, обусловлено формированием в образце капель ЖК аналогично [9], а также отклонением ориентации молекул ЖК в каплях от преимущественного направления.

Эффективность записанной дифракционной структуры зависит от поляризации считывающего излучения, что говорит об анизотропии оптических свойств материала. Из зависимостей на рис. 3-6 видно, что в образце с 25% ЖК имеется два максимума ДЭ в области 90˚ и 270˚, а также два минимума в области 0˚ и 180˚. В образце с 30% ЖК наблюдается максимум ДЭ только в области 90˚ и минимум в области 250˚-270˚. Различие в углах поворота плоскости поляризации, соответствующих минимумам и максимумам дифракционной эффективности (рис. 3-6), вероятно, обусловлено различием ориентации капель ЖК и, соответственно, оптической оси материала в двух исследуемых образцах. Результаты соответствуют полученным ранее другими авторами для других композиций [13, 14].

Таким образом, описанная фотополимеризующаяся композиция позволяет голографически формировать дифракционные структуры. При этом наличие в ней молекул термотропного нематического жидкого кристалла обуславливает анизотропию её оптических свойств.

Список литературы

1. *Семкин А.О.* Экспериментальное исследование формирования и считывания неоднородных голографических ФПМ-ЖК структур / А.О. Семкин, С.Н. Шарангович, Е.В. Васильев, В.В. Шелковников // Ученые записки физического факультета Московского университета, 2015. № 4. С. 154304-1-154304-3.
2. *Семкин А.О.* Голографическое формирование поляризационных фотонных структур в капсулированных полимером жидких кристаллах / А.О. Семкин, С.Н. Шарангович, Д.И. Малышева, О.В. Незнанова, Д.И. Сон, С.И. Сон // Известия вузов. Физика, 2015. Том 58. № 11/3. С. 35-39.
3. *Семкин А.О.* Дифракция света на фотонных ФПМ-ЖК структурах при воздействии плавно пространственно неоднородного электрического поля / А.О. Семкин, С.Н. Шарангович, К.В. Волченко, В.О. Долгирев, А.В. Куркин // Известия вузов. Физика, 2015. Том 58. № 11/3. С. 88-91.
4. *Семкин А.О.* Дифракция световых пучков на голографических поляризационных фотонных ФПМ-ЖК-структурах при воздействии пространственно неоднородного электрического поля / А.О. Семкин, С.Н. Шарангович // Известия вузов. Физика, 2015. Т. 58. № 8/3. С. 239-244.
5. *Семкин А.О.* Голографическое формирование неоднородных дифракционных структур в ФПМ-ЖК с учетом фотополимеризационно-диффузионного и поляризационного механизмов записи / А.О. Семкин, С.Н. Шарангович // Электронные средства и системы управления: Материалы докладов X Международной научно-практической конференции (12-14 ноября 2014 г.), 2014. Ч. 1. С. 180-189.
6. *Mensov S.N.* Waveguiding elements optical formation at light beams interaction in transparent photopolymerizable compositions / S.N. Mensov, Yu.V. Polushtaytsev // CAOL 2005, 12-17 September 2005. Yalta. Crimea. Ukraine. P. 137-139.
7. *Менсов С.Н.* Оптическое формирование стабильных волноведущих структур из фотополимеризующейся композиции с неполимеризующимся компонентом / С.Н. Менсов, Ю.В. Полуштайцев // Квантовая электроника, 2012. № 6. С. 545-550.
8. Hybrid Photonic Integration on a Polymer Platform / Z. Zhang, D. Felipe, V. Katopodis et al. // Photonics, 2015. № 2. P. 1005-1026.
9. Liquid crystal photopolymer composite with a periodic structure / G.M. Zharkova, I.V. Samsonova, S.A. Streltsov et al. // Optoelectronics, Instrumentation and Data Processing, 2004. Vol. 40. № 1. P. 76–81.
10. *Sutherland R.L.* Polarization and switching properties of holographic polymer dispersed liquid-crystal grating. I. Theoretical model // JOSA B, 2002. Vol. 19. № 12. P. 2995–3003.
11. Mass transfer processes induced by inhomogeneous photo- polymerization in a multicomponent medium / R. Caputo, A.V. Sukhov, N.V. Tabirian et al. // Chemical Physics, 2001. № 217. P. 323–335.
12. *Abbate G.* Dynamical electro-optical characterization of policryps gratings / G. Abbate, A. Marino, F. Vita // Acta physica polonica A., 2003. Vol. 103. № 2–3. P. 177–186.
13. *Жаркова Г.М.* Поляризационная зависимость дифракционной эффективности голографически сформированных полимерно-жидкокристаллических объемных решеток / Г.М. Жаркова, И.В. Самсонова, В.М. Хачатурян // Жидкие кристаллы и их практическое использование, 2008. № 2 (24). С. 46-53.
14. *Sutherland R.L.* Polarization and switching properties of holographic polymer dispersed liquid-crystal grating. II. Experimental investigation // JOSA B, 2002. Vol. 19. № 12. P. 3004–3012.

АВИАЦИОННАЯ И РАКЕТНО-КОСМИЧЕСКАЯ ТЕХНИКА

Аксёнова В.С.[1], Горб А.Д.[2], Бартюк А.С.[3]

[1]Аксёнова Валентина Сергеевна – студент;
[2]Горб Аркадий Денисович - студент,
космический факультет;
[3]Бартюк Андрей Сергеевич – студент,
факультет лесного хозяйства, лесопромышленных технологий и садово-паркового строительства,
Мытищинский филиал
Московский государственный технический университет им. Н.Э. Баумана,
г. Мытищи

Аннотация: *в настоящее время очень важное политическое и экономическое значение имеет авиационно-космическая промышленность. Поэтому в данной статье рассматриваются различные виды воздушной и космической техники, сферы деятельности, в которых её используют, какие функции она выполняет и насколько она полезна обществу.*
Ключевые слова: *техника, технологии, космос, аппарат, самолет, авиация, эффективность.*

Практически каждый день, глядя в небо, мы видим пролетающий над нами самолет или вертолет, многие из нас наверняка уже летали на них, мы знаем их функции и значимость в мире, но все ли мы знаем...

Что же такое авиационная техника? Это летательный аппарат, с установленным соответствующим бортовым оборудованием, двигателем, крыльями или винтами. В зависимости от установленного оборудования и выбирается, в какой сфере будет работать та или иная техника: Военная, Спасательная, Пассажирская. В понятии «Авиационная техника» также можно включить и тренажеры для тренировки начинающих пилотов, и наземные средства обслуживания летательных аппаратов. Теперь обсудим каждый из видов «АТ» в деталях.

Военная Авиационная Техника. В военном ремесле используют не только пилотируемые аппараты, но и беспилотные. Беспилотная «АТ» максимально эффективна в разведке и диверсионных операциях. Благодаря малому размеру в сравнении с истребителем может с легкостью пролетать на территорию противника, оставаясь не замеченной.

Поговорим о боевых самолетах: Истребитель-Бомбардировщик - это эффективная боевая единица, направленная на уничтожение наземных сил противника (сооружение, техника и т.д.). Класс Истребитель-Штурмовик создан для поддержки союзных сил и уничтожения вражеских истребителей в воздухе, так же есть Истребители–Противолодочные, созданные для борьбы с вражеской техникой в море.

Перейдем к Самолетам Оперативного Обеспечения. Их функция заключается во всяческой поддержке союзных войск и создании помех противнику, они напрямую в бою не участвуют. К таким летательным аппаратам относят:

- Класс – Разведчик. Основной его целью является обеспечение полезной информации о местонахождении или передвижениях противника союзным войскам.
- Класс – Постановщик Радиопомех. Его задача - вывести их строя радары противника, и перекрыть каналы радиопереговоров с базой.
- Класс – Топливозаправщик. Его задача пополнять топливо союзным воздушным единицам.
- Класс – Ретранслятор. Его задача усиливать и передавать сигнал на дальние расстояния для связи со штабом. Военные вертолеты могут выполнять практически все те же функции что и самолеты [1].

Перейдем к БПЛА (Беспилотный Летательный Аппарат). В народе - Дрон. БПЛА бывают трех типов: Управляемые автоматически, Управляемые оператором с пункта управления и Гибридные, подразумевающие оба вида управления.

Поговорим о Спасательной Воздушной Технике. Она используется в некоторых больницах, МЧС и пожарных частях. В вертолетах МЧС встроено оборудование для поддержания жизни человека в критической ситуации, они имеют: специальные жесткие носилки, ремни, фиксаторы, панели для установки необходимого реанимационного и иного оборудования для поддержания жизненных показаний пациента во время полета. Для этого у спасателей имеется: электрокардиографы, реанимационное оборудование, кислородные баллоны, аппараты искусственного дыхания, вакуумный матрас, медицинская укладка, подставки для капельниц и многое другое. Каждый спасательный модуль может поддерживать жизнь двум пациентам [2].

Пожарные вертолеты предназначены для тушения пожара с воздуха методом водной бомбардировки, как правило, пожарный вертолет оборудован подвесным водосбросным ковшом, которым черпает воду из ближайшего водоема. А Вертолеты–Амфибии, выполняют ту же функцию, но набирают воду бортовыми водными цистернами [3].

Поговорим о пассажирской «АТ». Гражданская воздушная техника имеет широкий спектр использования, обширное применение имеет в перевозке пассажиров и грузов. Перевозка грузов по воздуху - довольно дорогое удовольствие, но если хотите сэкономить время, это лучший вариант. Воздушные аппараты часто используют в сельском хозяйстве для борьбы с вредителями или для полива.

Самолеты используют как передвижную рекламу. Профессиональные пилоты участвуют в всевозможных фестивалях и конкурсах, показывая трюки, рискуя при этом жизнью, но зарабатывая приличные деньги.

Наконец, перейдем к Ракетно-Космической Технике. Полеты в космос дали человеку сильный толчок в развитии технологий и не только космических. Эти технологии стоят практически в каждом доме и каждый из нас наверняка ими уже пользовался - это спутниковое телевидение, GPS навигаторы и прочее. 20 лет назад мы и представить не могли, что человечество ждет такой резкий скачек в развитии связи, телевидения и компьютерной техники. Сейчас появилась возможность слетать в космос на космическом Шатле. Также вывели идею для уничтожения радиоактивных изотопов, которые угрожают экосистеме. В Париже на заседании Международной академии астронавтики «МАА» было предложено утилизировать радиоактивный мусор в просторы космоса, так как еще не придумали способа избавляться от него на Земле. Помимо этого есть и другая не менее важная угроза - это космический мусор, который состоит из изживших себя спутников, которые человечество запускало в течение последних 50 лет, и количество мусора все растет, рано или поздно он станет проблемой, по которой полеты в космос или отправка нового спутника будет практически невозможна. Чтобы бороться с данной проблемой, человечество придумало активный и пассивный способы борьбы с мусором [4].

При пассивной системе ракета-носитель или другой космический аппарат при окончании миссии и возвращении на Землю будет запускать систему надувания/развертывания специального механизма. Его принцип работы заключается в увеличении силы аэродинамического сопротивления за счет создания большей площади. При выполнении данной операции космический аппарат будет забирать с собой часть мусора, и сжигать его в земной атмосфере.

Активная система представляет собой автономную систему, способную осуществлять увод мусора в земную атмосферу и/или переводить его на специальные орбиты захоронения. Сейчас ученые занимаются двумя весьма интересными проектами. Во-первых, это Высотный беспилотный летательный аппарат и, во-вторых, это Антиастероидная защита Земли.

Беспилотные летательные аппараты, способные совершать многосуточные беспосадочные полеты на больших высотах с использованием энергии Солнца, привлекают как фирмы разработчиков, так и эксплуатантов. Такой аппарат предназначен для многосуточного беспосадочного наблюдения за земной поверхностью с использованием для полетов электрической энергии, вырабатываемой фотопреобразователями. В ночное время самолет барражирует на высоте около 12 – 13 км, используя заряд аккумулятора. При восходе солнца взлетает на высоту до 22 – 23 км, в это же время происходит заряд аккумуляторов. Данный аппарат можно использовать для контроля посевов, лесных массивов, дорожного движения и т.д. Антиастероидная защита Земли предполагает эффективную и безопасную систему защиты, которая позволит исключить или свести к минимуму угрозу падения крупных астероидов на Землю. Это система предназначена для отклонения астероида от опасной для Земли траектории движения. Система может быть применена на расстоянии от земли порядка 10000000 - 100000000 км. Техническая сущность проекта заключается в выведении на траектории перехвата астероидов на встречных курсах специальных модулей. Данные модули не применяют компоненты атомного взрывателя, используемого в водородных бомбах, и поэтому в продуктах взрыва отсутствует радиоактивные элементы. В предполагаемой системе инициирование взрывной реакции синтеза водорода обеспечивается в точке встречи кумулятивных струй, которые формируются при столкновении с астероидом на относительной скорости порядка 100 км/с.

Особая привлекательность данной системы заключается в том, что она ни при каких обстоятельствах не может быть использована для военных целей в условиях Земли [5].

Список литературы

1. Википедия. [Электронный ресурс]. Режим доступа: https: // ru.wikipedia.org / wiki / Авиационная _ техника/ (дата обращения: 16.01.2018).
2. Авиапорт. [Электронный ресурс]. Режим доступа: https://www.aviaport.ru/digest/2017/09/26/484465.html/ (дата обращения: 16.01.2018).
3. Википедия. [Электронный ресурс]. Режим доступа: https: // ru.wikipedia.org / wiki / Пожарный_вертолёт/ (дата обращения: 20.01.2018).
4. Hi-News.ru - Новости высоких технологий. [Электронный ресурс]. Режим доступа: https: // hi - news.ru / tag / kosmicheskij – musor/ (дата обращения: 21.01.2018).
5. Южное конструкторское бюро. [Электронный ресурс]. Режим доступа: http://www.yuzhnoye.com/technique/innovative-technologies/anti-asteroid-protection-of-earth/ (дата обращения: 21.01.2018).

ИСТОРИЧЕСКИЕ НАУКИ

ЕЩЁ РАЗ О «НЕКОТОРЫХ» АСПЕКТАХ ИСТОРИИ СОВРЕМЕННОГО ОБЩЕСТВА

Цветков Г.С.

Цветков Георгий Семёнович - доктор философии, руководитель,
Центр социальных исследований и юридических услуг «Пардаугава», г. Рига, Латвийская Республика

Аннотация: *идеи равенства и социальной справедливости не могли бесследно исчезнуть ни в современной Латвии, ни где-либо ещё. Поэтому новые власти должны подавлять то и дело возникающий крен «влево», всячески поддерживая национальную либо даже националистическую элиту. Вместо формирования демократического гражданского общества власть часто подминает под себя экономическую и социальную жизнь людей, хватаясь при этом за вроде очевидные, но чаще ложные ответы псевдоисторических изысканий и дискредитируя историю как науку. Нам всем предстоит искать для нашего европейского общества этот «системный баланс справедливости, свободы и эффективности в условиях глобального кризиса идеологии либерализма».*

Ключевые слова: *история общества, учение марксизма, национал-социализм, кризис идентичности, глобализация и этносы, неолиберализм, социальные модели, системный анализ истории, идеология эгалитарности и системный баланс общества.*

Уважаемый читатель! Ещё раз повторю, что я причисляю себя к философам – системщикам и являюсь убеждённым сторонником методологии марксизма (как исторически наиболее научной) и считаю марксизм наукой, подверженной тем или иным коллизиям (например, тотальной идеологизации), но не догмой и не религией [4, с. 18-25].

В научном мире считается естественным и закономерным подвергать критике своих предшественников, без лишних эмоций сознавая, что новое поколение учёных может пересмотреть выводы или даже принципы, считающиеся в данный момент бесспорными. Ведь принципы научного исследования – не умозрительные, априорные постулаты, а **фундаментальные обобщения эмпирических данных**, обобщения, которые не остаются неизменными, а подлежат дальнейшему развитию и нередко даже пересмотру и отрицанию. Разве теория относительности и квантовая физика не являются такой основательной ревизией принципов классической механики и всей физики XVII - XIX веков? [2, с.7].

Основоположники марксизма, как уже много раз повторялось, создавая своё учение, как раз и подвергли беспощадной научной критике многочисленные теории своих предшественников. Остриё их критики было направлено против догматических представлений о вечности частной собственности на орудия и средства производства, вечности и, так сказать, естественности социального неравенства, классового строя общества, существования малоимущего и даже неимущего населения.

По Марксу, люди сами творят свою историю, являясь одновременно и актёрами *(объектами)* и авторами *(субъектами)* всемирно - исторической драмы, творя историю в **революционной практической деятельности** на основе существующих объективных условий в системе общественных производственных отношений [1, с. 1-3].

Развитие человеческой культуры Маркс представлял как процесс «*опредмечивания»* и «*распредмечивания*» человеческих сил и способностей. Когда человек создаёт новую форму или объект культуры, он «*опредмечивает»* себя в ней, напротив, когда усваивает, открывает для себя нечто из «копилки» человеческого опыта, то «*распредмечивает»* чьи-то способности и результаты чьей-то деятельности.

Вместе с тем в развитии человека в условиях капитализма К. Марксом была вскрыта проблема и сформулирована концепция т.н. социального отчуждения, когда «собственное деяние человека становится для него чуждой противостоящей ему силой, которая угнетает его, вместо того, чтобы он господствовал над нею». Согласно К. Марксу человек для преодоления «отчуждения» должен «присвоить» себе весь социальный мир, сделать его своим, превратиться в деятельного, «целостного» и «универсального» индивида.

Минувший XX век принёс миру кроме прогресса и определённый регресс – как новые формы социального освобождения и раскрепощения человека, так и новые, даже извращённые формы социального отчуждения человека и, особенно, в сфере «обработки людей людьми», не исключая здесь из этой «сферы» ни западноевропейских, ни восточноевропейских стран. Конец

холодной войны, перестройка с её реабилитациями и разоблачениями, распад СССР, «война исторической памяти», которая развернулась на постсоветском пространстве между национальными государствами, - всё это породило масштабное переписывание истории, «срывание масок», «закрытие белых пятен» и т. д.

Политические обиды вынуждали многих политических деятелей и их обслуживающих «историков» - «*забывать известное и искать забытое в прошлом*», и, если реальная история их не удовлетворяла, то в ход шли фантазии и откровенные подтасовки фактов [4,5].

Это же всё породило и серьёзный кризис идентичности в постсоветских восточно-европейских странах *(в Украине и Латвии, в том числе),* когда люди затрудняются с ответами на вопрос *«кто мы, зачем мы и каково наше место в мире?»,* хватаясь за вроде очевидные, но чаще ложные ответы псевдоисторических изысканий (*непременно отвергая аналогичные, тоже часто не лучшие изыскания соседей)* [4, 5].

Существующий феномен «антилевой» Латвии и сам по себе нуждается в марксистском осмыслении. Ведь, если в обществе длительное время сильны «анти левые» настроения, то необходимо анализировать причины этого, изучать социальные отношения и их корни, применяя, в том числе, марксистскую методологию. Ведь состоящая из реальных фактов, событий и живых людей история всегда одна. Кроме неё, другой истории как **состоявшейся объективной реальности** нет. А весь вопрос, если говорить о научном анализе, сводится к тому, как **правильно, научно и наиболее точно отразить эту историю** объективно.

Сейчас нередко забывается, что сам Запад не считал нацизм (или точнее, национал - социализм) преступной идеологией вплоть до конца 2-й мировой войны и осуждения нацизма Трибуналом. Наоборот, в ней – идеологии, видели яркое отражение западных ценностей и надеялись как на спасение от коммунизма. Нацизм и близкий к нему фашизм виделись как некое начало, возрождающее **истинно европейский боевой дух**, уже почти утерянный под воздействием финансового капитализма [6]. Они, как форма общественного устройства и идеология, казалось, давали надежду на преодоление классовых противоречий и объединение Европы на основе традиционных консервативных ценностей, осмысленных в каждой стране как исконно национальные.

По словам Адольфа Гитлера в «Майн Кампф», **марксистская социал-демократия натравливает социально деклассированные слои общества на собственных сограждан**, что... ослабляет нацию... Зачинщиками мирового заговора по Гитлеру были большевики, социал-демократы и евреи. Марксизм, претендовавший на мировое господство, был, по его мнению, «еврейским проектом» [6]. Сами бесчеловечные практики нацизма принципиально не отличались от того, чем привычно занимались европейские народы в колониях. Расовый подход был нормой западных обществ. В Америке расовое законодательство просуществовало до 1960-х годов, а антисемитизм с его весьма жёсткими мерами был вообще в многовековой европейской традиции. И нет ничего в том удивительного, что нацизм так долго не воспринимался как что-то недопустимое.

В мучительные первые дни и месяцы Войны лета 1941 года Иосиф Сталин, похоже, сделал для себя поразивший его самого вывод, что тот, кто служит идее (пусть даже утопической «мировой революции») может рано или поздно предать. Не предают и не обещают светлого будущего только те, кто служит Отечеству. В таких размышлениях он нашёл для себя разгадку исторической готовности великоросса к самопожертвованию. Великоросса – не обязательно по национальной принадлежности, ибо таковым вполне может себя считать и грузин, и латыш, если они чувствует большое Отечество, не сводя его к своей малой родине.

Наш ужас от нацизма и близкого к нему фашизма – специфически русский или советский, он не западный. Победители в Нюрнберге, и, прежде всего, СССР, диктовали условия будущего мира, и одним из них было осуждение нацизма. Они (победители) заставили мировое сообщество осудить нацизм и отказаться от того, что ещё недавно казалось выражением европейских ценностей.

Несколько десятилетий после Нюрнберга западные народы пытались обрести новый политический образ на основе только части своей культуры, актуализированной европейской либеральной и социалистической мыслью. И они смогли это сделать, смогли создать новую западную идеологию и вновь почувствовать себя вершиной человеческого прогресса (*несмотря на «позу покорности» - исторической вины, в которую норовит встать, например, любой немецкий автор, затрагивающий тему национальных отношений).*

Восточноевропейские народы, включая Латвию, после Нюрнберга, в отличие от западных народов, прошли исторически другой путь. При жёсткой авторитарной советской системе, эмигрировавшей на Запад нацистской коллаборационистской части, тем более, прошедшей

лагеря и ссылки оставшейся части - по сути, не коснулась денацификация и чувство «исторической вины», и они после развала СССР ощутили **«наркотический вкус» национального возрождения и политического реванша** [4, с. 22]. «*Мы не стали ярко выраженными демократами, и против мыслящих иначе мы часто думаем даже хуже, чем в Советском Союзе. Это не та демократия, когда мы признаём права других, уважаем думающих иначе и так далее...»*- признаёт латвийский политолог Кристиан Розенвалдс [7].

Более того, если мы, например, спросим, к кому россияне относятся хуже – к ветеранам «ОУН-УПА» и их балтийским «коллегам» Ваффен СС или к бывшим солдатам Вермахта – к немцам нет ненависти, потому что Германия эту страницу своей истории не прославляет, а напротив, считает её позорной и стремится доказать, что такое никогда не повторится вновь. Впрочем, тот факт, что Германия и Европа спокойно закрывают глаза на то, что происходит в Киеве последние три года, сильно подорвал имидж Европы в России, если не сказать жёстче [16, с. 78-86].

Трудно отказать украинской власти (как и любой местной традиции) в праве отстаивать и защищать свою «особость», как это, например, делал в XIX веке сторонник федеративного устройства шести главных русских народностей России профессор истории Николай Костомаров [8, с. 13]. Но как сегодня **предотвратить эволюцию этой защиты - от размежевания в открытое противостояние?** [8, с. 13]. Труды Костомарова, к сожалению, не дают нам ответа. Здесь в современной исторической науке, видимо, нужны серьёзные совместные усилия историков - специалистов по системному анализу истории [2-4].

История – наука о событиях в их связи и последовательности. Задача же истории, как и любой науки, состоит в том, чтобы обозреть изучаемый предмет целиком. Следовательно, нужно найти или выбрать удобную точку отсчёта или позицию для обозрения, и тут возникает необходимость концепции или теории, предваряющей научную практику, то есть, по Гумилёву, выбор аспекта [9, с. 187].

Аспект изучения не вытекает из того или иного философского построения, а диктуется исключительно практическими соображениями решаемой задачи. Историк должен выбирать исторически значимые факты, нуждаясь в критериях выбора подобных фактов. Эти критерии в общем случае зависимы от предшествующей концепции (теории) и мировоззрения, где, например, единицей истории – духовной действительности принимается так называемая «*цивилизация*». Согласно Арнольду Тойнби и его концепции возникновения *«цивилизаций»* единицами всеобщей истории считаются *«общества»,* делящиеся на *«примитивные»* неразвивающиеся и *«цивилизации»,* которых им было в истории насчитано двадцать одна [9 -10].

Для лучшего понимания всемирной истории и генезиса мировой цивилизации в научной литературе (конечно, с позиций европоцентризма) были выделены переходные эпохи, выводящие из одной формации и подводящие к другой. Это *«древность или эллинизм»* как время перехода от Древности к Средневековью (1); «*возрождение или ренессанс»* как время перехода от Средневековья к Новому времени (2); и с *середины XIX века* – время перехода от Нового времени к Новейшему (3).

Каждая из трёх эпох открывается придающим «зримость» индикатором эпохи – литературным шедевром, возвестившим о её наступлении. О первой эпохе возвестил трактат *«О граде Божием»* Блаженного Августина, о второй – «*Божественная комедия*» Данте Алигьери, и о третьей эпохе (незаконченной с первыми полётами человека в космос и на Луну) – «*Коммунистический манифест*» Карла Маркса *(А.Тойнби, В. Вернадский, Н. Конрад, Л. Гумилёв)* [9-12].

Основное направление исторического процесса уроженец Риги академик Николай Конрад видел в укрупнении народов и расширении ареала их культуры, одновременно признавая полицентричность генезиса мировой цивилизации и наличие локальных самобытных черт в развитии народов [11]. Однако остаётся «больной» вопрос Льва Гумилёва, а «не является ли наше время – эра технической цивилизации – особой эпохой, к которой неприложимы закономерности, открытые при изучении истории, а не современности?» [9, с. 238].

Вступив в новое тысячелетие, человечество обнаружило себя в ситуации, подобной которой не было никогда. Перед человечеством во весь рост встала огромная задача поиска выхода из надвигающихся кризисов *(роста народонаселения, ограниченности ресурсов, загрязнения среды и изменения климата, глобализации и др.)*. Для их решения мыслителями разных направлений и стран предлагаются разные пути. Как пример, историзм мышления позволил философу - естественнику В. Вернадскому перейти от «*геохимии»* к «*биосфере»* и, далее, к «*ноосфере»* Земли и *«ноосферному мировоззрению».*

Ноосферное мировоззрение и само учение В. Вернадского и П.Тейяра де Шардена о ноосфере как сфере разума, возникшей на определённой стадии эволюции биосферы, в качестве главной своей аксиомы признают особую роль человека во Вселенной как

существа, обладающего разумом и волей, жизнь которого имеет смысл и предназначение, а не является пустой игрой стихийных сил природы [12]. Естественно, мировоззрение академика Вернадского, исходящее из того, что наука, религия и философия суть три фундаментальные и независимые формы Разума, «плохо вписывалось» в рамки диалектического материализма эпохи СССР.

Как «коренной» латгалец староверской древлеправославной общины с 300-летней историей в Латвии (то есть, ещё до формирования и консолидации латышской нации как этноса), я не считаю возможным переходить от мышления в античных категориях «истины» и «справедливости» к мышлению в категориях «интересов». А это в сознании западно-европейских протестантов - христиан является **главной мудростью англосаксонской цивилизации** и связывается исключительно с самим человеком. Академик В. Вернадский же связал среду – биосферу с разумом человека, влияющим на природные процессы, в понятие «ноосферы». Если Бог – Творец существует, то он лично обозревает эту «ноосферу» как результат духовного творения своего труда. А это уже **базовая идея православных восточноевропейских христиан**.

В результате раскола в русском этническом поле при возникшей 4 века назад Украинской греко-католической церкви получилось то, что историк и философ Лев Гумилёв называет «этнической химерой» (*по аналогии с химерами в зоологии, возникающими при наличии паразитов в теле животного)*. «Это не просто соседство и не симбиоз, а химера, т.е., сочетание в одной целостности двух разных несовместимых систем» [9,с.380]. При этом надо помнить, что украинский этнос складывался во многом насильственно, по воле сменяющих друг друга властей. Линия разлома между цивилизациями, отделяющая греко-католический запад от православия, проходит по центру Украины уже несколько столетий.

В качестве примера «химерной конструкции» можно привести также государство, созданное орденом меченосцев в Прибалтике в начале XIII века, «проводившим военные операции при участии ливов и кормившимся за счёт обращенных в крепостное состояние леттов и куршей. Ни ливам, ни леттам не нужна была кровавая война с псковичами и литовцами, но они оказались в системе, где чужеземцы ими помыкали, а деваться было некуда» [9, с. 381].

Агрессивные химеры порождают «антисистемы» как «системные целостности людей с негативным мироощущением», творящих зло сознательно и даже часто с вдохновением, во имя каких угодно оправдывающих творимое зло абстрактных целей *(наиболее известной и мощной антисистемой является нацизм, а на Украине в XX веке антисистема «отметилась» в зверствах Волынской резни, когда УПА уничтожила десятки тысяч поляков).*

Но антисистема долго не живёт – вместе с этносом она убивает самое себя. Сегодня русский суперэтнос, похоже, начинает выздоравливать, однако для выздоровления нужны серьёзные реформы. Коммунисты в СССР искренне полагали, что все народы растворятся в такой новой исторической общности людей как советский народ, но этногенез – процесс длительный, а искусственно можно сотворить лишь химеру, что и получилось с Украиной. «В трудах основоположников марксизма содержится программа системного подхода к пониманию исторических процессов, но к этногенезу она ещё не применялась» [9, с. 44].

Русская народная история (или «общерусская народная стихия») видному историку XIX века Н. Костомарову, в отличие от государственника Н. Карамзина, виделась как история противоборства двух начал – федералистского, вечевого или майданного, и государственного, самодержавного. Поздние проявления первого начала «прошлой русской свободы» Костомаров видел в народных бунтах и казатчине. «Мы симпатизируем им, - утверждал Костомаров, - поскольку они являются выражением стремления к свободе, но успех их, доведись им одержать победу, стал бы лишь другим выражением того же начала, против которого они боролись» [8, с. 13].

Самодержавное начало Москвы, на «украинофильский» взгляд Костомарова, чудовищно – и в то же время исторически неизбежно, только такие безнравственные как, например, Иван Грозный государственные люди Москвы могли достичь исторического успеха. Однако «мысль об отделении Малой России от империи, - отмечал Костомаров, - …в одинаковой степени нелепа, как мысль о самобытности всякого удельного княжения, на которые когда-то разбивалась Русская земля…» [8, с. 13].

Ситуация для системного анализа украинства как этноса ещё сложнее. По мнению Гумилёва, украинский этнос состоит из субэтносов, различающихся и по ландшафту обитания, и по времени вхождения в Украину, и даже по этническому субстрату (*Буковина, Подолия, Полесье, Закарпатье, Галиция, Северская земля, Новороссия и Слобожанщина).*

При таком раскладе гражданское противостояние на востоке Украины было неминуемо. Вопрос о статусе русского языка стал лишь поводом, как, например, ущемление православия во

времена Речи Посполиты. «Химеры», созданные в русском этническом поле при помощи поляков и австрийцев на западе и большевиков (коммунистов) на востоке соединились и после распада СССР «рванули» как мощная бомба [13, с. 2-3].

Увы, такое положение вещей укоренилось, видимо, всерьёз и надолго. С тех пор как, в Украине западноукраинская бандеровская идеология признана чуть ли не официальной доктриной государства, почти каждый стал бандеровцем, независимо от национальности, языка и взглядов. Бандеровец - это уже не только послевоенный «гуцул из схрона», а профессор и улыбчивый менеджер, аккуратный студент и «патлатый» неформал, и даже завсегдатай гей - клуба. Независимо от родного языка и культурных предпочтений модно придать своей внешности лёгкую воинственность или даже наколоть свастике подобную татуировку. «Восточная Европа становится всё сильнее похожа на Россию: авторитарная, узколобая, расистская... настало время осознать неприятную вещь: таким западным ценностям, как либерализм, толерантность и равноправие, противостоят восточные никчемности – расизм, невежество и узколобость» (*такой (!?) вывод делает немецкий леволиберальный журналист и бизнесмен Якоб Аугштайн)* [14].

Германия, единственная из западноевропейских стран, испытала в XX веке все три политически - идеологические направления – консервативное, социалистическое и либеральное. К тому же первые два, по мнению писательницы графини Марион Дёнхофф, были существенно извращены: консервативное – Гитлером, доведя до абсурда все ценности правых, а идеология левых – Сталиным с его «брутализацией» социализма [15].

В результате либеральное направление практически поглотило остальные направления, и осталась одна **неолиберальная идеология глобальной рыночной экономики** с претензией на исключительность или даже единственность. Возможны разные комбинации отмеченных выше направлений, а попытка изобрести «новую» идеологию на деле, видимо, сводится к одной из таких интегральных комбинаций. Создание, например, сбалансированного конвергентного, по сути, социалистического общества для России могло бы вобрать в себя лучшие национальные и социальные – социалистические черты прошлого развития России (СССР) и современной западной социальной системы.

По признанию немецкого государственного деятеля Франца Йозефа Штрауса в беседе с Михаилом Горбачёвым при посещении Москвы в декабре 1987 года: *«Капитализму присущи отдельные элементы социализма, причём порой в гораздо более развитой форме, чем в социалистических странах. Основная разница заключается в частной собственности на орудия и средства производства. Но и здесь история ещё примет своё решение...»*.

Возможно ли вообще и насколько возможно в рамках современного общества реформировать структурные изменения экономики, общества и их постоянно меняющиеся типовые условия? Ведь и в рамках современного буржуазного общества общественную среду мы обязаны формировать как можно лучше. При отсутствии внятной миграционной политики и мер, стимулирующих приток квалифицированных кадров, среди иммигрантов доминируют и будут доминировать способные только на малоквалифицированный труд.

Изменения в политическом ландшафте Германии, отразившиеся в результатах последних парламентских выборов, свидетельствуют о том, что немецкое общество расколото. Но, конечно же, главной сенсацией этих выборов стало третье место партии «Альтернатива для Германии» с ореолом скандальности евроскептиков и борцов с мигрантами, апеллирующих к закреплённому в конституции ФРГ принципу сохранения культуры, языка и других национальных немецких ценностей [17, с.78-86].

Возможно, именно современной Германии первой предстоит найти для нашего европейского общества этот «системный баланс справедливости, свободы и эффективности в условиях глобального кризиса идеологии либерализма». Причём идеологию будущего нельзя рассматривать как абстракцию, в отрыве от сопутствующих техноэкономических факторов и их эффективности *(термоядерный синтез, биогенная инженерия, космизация ноотехносферы и т.д.*).

Уже становится очевидным, что нынешний мировой кризис не может быть разрешён в рамках прежней либерально-демократической модели. Но вектор изменений может быть направлен как вперёд, так и назад. Сегодня развитие общества идёт не по марксовой спирали, а скорее по принципу маятника или зигзага. Результатом регреса становится **архаизация либеральной модели**. Её признаки – штабная экономика, методы информационного контроля над обществом, утрата массовым сознанием научно-критических ориентиров, вплоть до легализации и роста неофашизма.

Иными словами, неолиберализм сегодня, как и коммунизм в XX веке, из политического учения, похоже, превращается в жёсткую систему политических догматов, принудительных сценариев поведения и правил, словом, в навязываемую жёсткую идеологию.

В то время, как либеральный Запад провозглашает новыми ценностями фактический отказ от христианства, мультикультурализм и глобализацию, Россия, защищающая христианство, традиционнын ценности и вступающая в противостояние с агрессивным исламом, начинает выглядеть привлекательно.

В этой ситуации вариант для Европы, видимо, остаётся один: это возвращение «забытых» конституционным договором ЕС ценностей христианства, которыми исторически обосновано социальное государство и справедливое общество нового типа. Идёт борьба между старым неолиберальным миром, который стремительно архаизируется, стремясь сохранить себя и возродиться – даже в форме крайней меры, - и миром христианским, способным в ближайшем (или неближайшем) будущем создать справедливое эгалитарное общество. Хотелось бы думать, что выбор за странами Европы – Евросоюзом и Россией.

Учитывая состояние современной исторической науки и социальной науки в целом, поборникам западного опыта существования разных «историй» об одной фактической истории людей, не мешало бы прислушаться к словам крупного нидерландского историка Йохана Хейзинги, который в середине XX века с грустью писал: *«Самое досадное – это заметное повсюду* ***безразличие к истине - indifference a la verite****, достигающее своей кульминации в открытом публичном восхвалении политического обмана»* [17].

Нам всем предстоит искать и, хотелось бы, найти, как говорилось, ещё «*при жизни нынешнего поколения…*» этот «*системный баланс справедливости, свободы и эффективности*» в условиях глобального кризиса идеологии либерализма. И эти серьёзные вызовы времени учёным - обществоведам нельзя сводить к упрощённому анализу «*марксистского наследия*», совершенно справедливо предупреждая о тупиках как «*оголтелого либерализма*», так и «*классического ортодоксального марксизма*» [18-19].

Возвращение к Марксу в этой связи столь же неизбежно, сколь неизбежен, видимо, был наш переход к рыночной экономике капиталистического типа. Именно этот переход заставляет нас отнестись к Марксу с той же серьёзностью, которую он, несомненно, заслуживает, позволяя увидеть в его учении не то, за что его выдавали при советской власти, а чем оно является на самом деле.

Пока жив капитализм, жив Маркс и марксизм, что не исключает как дальнейшей трансформации капиталистического общества, так и пересмотра или ревизии важнейших положений марксистской теории.

Список литературы

1. *Маркс Карл.* Тезисы о Фейербахе // Маркс К. и Энгельс Ф. Избранные произведения. Соч. в 3-х т., т.1, Москва, 1970, с. 1-3.
2. *Ойзерман Т.И.* Оправдание ревизионизма. Институт философии, Москва, «Канон+», 2005. 688 с.
3. *Межуев В.М.* Маркс против марксизма. Статьи на непопулярную тему. Москва, «Культурная революция», 2007. 172 с.
4. *Цветков Г.С.* Марксизм и некоторые аспекты истории современного общества // Наука, образование и культура. № 7 (22), 2017. С. 18-25. [Электронный ресурс]. Режим доступа: http://scientificarticle.ru/ (дата обращения: 15.01.2018).
5. Latvijas suverenitātes ideja likteņgriežos (Идея суверенитета Латвии на крутом историческом повороте). «Зинатне», Рига, 1990. 200 с.
6. *Ценпфенниг Барбара (Zehnpfennig Barbara).* Spurensuche in Hitlers Buch “Mein Kampf”: Anleitung zur Welteroberung (Поиск следов в книге Гитлера «Моя борьба»: Пособие по завоеванию мира). Passau [Электронный ресурс]: Режим доступа: https://www.amazon.de/Hitlers-Mein-Kampf-Eine-Interpretat/ (дата обращения: 15.01.2018).
7. *Розенвалд К. (Rozenvalds Kristians)* [Электронный ресурс]. Режим доступа: https://imhoclub.lv/user_abgut/1165/ (дата обращения: 15.01.2018).
8. *Тесля Андрей, Неменский Олег.* Он был русским или украинцем? // Литературная газета. № 19 (6597), 17-23 мая 2017. С. 13. [Электронный ресурс]. Режим доступа: www.lgz.ru/ (дата обращения: 15.01.2018).
9. *Гумилёв Л.Н.* Этногенез и биосфера Земли. Соч.в 15 т. Т. 3. Минск, 1997. 640 с.

10. *Тойнби А. Дж.* Исследование истории. Пер. в 3-х т. СПб ун-т, 2006.
11. *Конрад Н.И.* Избранные труды. История. М. Наука, 1974. 472 с.
12. *Вернадский В.И.* Научная мысль как планетное явление. М. Мысль, 1991. 271 с.
13. *Виноградов Павел.* Русская болезнь украинства // Секретные материалы XX века. Межд. газета. № 8 (472), апрель 2017. С. 2-3.
14. *Аугштайн Якоб (Augstein Jakob*). [Электронный ресурс]. Режим доступа: https://de.wikipedia.org/wiki/Jakob_Augstein/ (дата обращения: 15.01.2018).
15. *Дёнхофф Марион (Doenhoff Marion).* [Электронный ресурс]. Режим доступа: https://www.marion-doenhoff.de/ (дата обращения: 15.01.2018).
16. *Цветков Г.С.* «Самоликвидация Германии» в книге Т. Саррацина и эхо Нюрнберга // Наука, образование и культура. № 8 (23), 2017. с. 78-86. [Электронный ресурс]. Режим доступа: http://scientificarticle.ru/ (дата обращения: 15.01.2018).
17. *Хёйзинга Йохан*. Осень Средневековья. Соч. в 3-х т., т.1, М., 1995. 416 с.: [Электронный ресурс]. Режим доступа: https://www.filosof.historic.ru/books/item/f00/s00/z0000779/ (дата обращения: 15.01.2018).
18. *Григорян Ю.Х.* Утопический социализм советов // Наука, образование и культура. № 6 (21), 2017. с. 104–113. [Электронный ресурс]. Режим доступа: http://scientificarticle.ru/ (дата обращения: 15.01.2018).
19. Социализация общества. Вып.1. Социализация как перспектива, Рига, 2013. 64 с. [Электронный ресурс]. Режим доступа: http://www.baltijalv.lv/ (дата обращения: 15.01.2018). В рубрике «Соц. перспектива».
20. Социализация общества. Вып.2. Социализация как процессы и модели, Рига, 2013. 24 с.: [Электронный ресурс]. Режим доступа: https://www.vozrozdenie.com/wp-content/uploads/2013/10/ (дата обращения: 15.01.2018).

ДИПЛОМАТИЯ ИМПЕРАТОРА ЮСТИНИАНА I

Шайхисламова Р.М.

Шайхисламова Ромина Маратовна – магистрант,
кафедра зарубежной истории,
Институт истории и государственного управления
Башкирский государственный университет, г. Уфа

Аннотация: *в статье рассматривается внешняя политика императора Юстиниана, направленная на укрепление власти Восточной Римской империи в территориальных рамках Великой Римской империи. В процессе достижения поставленных целей в начале своего правления, император использовал все доступные способы и методы. Одним из таких способов регулирования внешнеполитических отношений являлась дипломатия. Она была сформирована на основах, унаследованных от Римской империи, но модернизирована в соответствии с нуждами данного периода.*

Ключевые слова: *Юстиниан I, дипломатия, Велисарий, Хосров I, Нарсес.*

УДК 94(495)

Дипломатия Византии, ее дипломатические отношения на международной арене являлись примером для окружающих империю «варваров».

Византийская дипломатия сохранила в себе традиции Римской империи и привнесла свои тонкости, которые были необходимы империи, находящейся в сложной и опасной ситуации, где часто приходилось использовать себе во благо хитрость и интриги.

Опираться на военную мощь порой было не так действенно и эффективно, как использование «новой» дипломатии Византии. Этот подход к решению конфликтов взяли на вооружение ближайшие соседи империи, в том числе Венеция, которая распространила основы Византийской дипломатии в другие итальянские государства и западноевропейские монархии нового времени.

В эпоху правления императора Юстиниана I, выдающегося дипломата своего периода, Византия достигла пика своего могущества.

Особенностью дипломатии Юстиниана было то, что большое влияние на ее ход оказывала супруга императора Феодора. Так посольства, направленные в Византию, порой в первую очередь приходили к ней, а уже после к Юстиниану.

Дипломатические отношения Восточной римской империи, возглавляемые Юстинианом, распространялись на огромные территории от Китая и Индии до Атлантического океана, от внутренней Африки до причерноморских степей. Юстиниан сочетал дипломатические ходы с четкими военными действиями, которые распространили власть империи до далеких западных границ.

Византия по всему периметру своей территории граничила с «варварами», так жители империи называли племена, которые находились в постоянном передвижении. Византийцы собирали и фиксировали информацию об этих племенах: их нравы, традиции, обычаи, военная сила, торговые сношения, о взаимоотношениях внутри страны, о влиятельных людях и возможностях их подкупа. На основе этих данных формировалась византийская дипломатия или наука об управлении «варварами».

Основной целью дипломатической политики было заменить желание противостоять империи на желание ей служить. Чаще всего удавалось склонить варваров к наемной службе. Подкупленные их вожди были вынуждены вступать в войны на стороне Византии. Границы империи защищались пограничными племенами, которые в качестве оплаты получали большие суммы. Вождям присваивались византийские титулы. В качестве федератов «варвары» получали земли: лангобарды получили земли в Норике и Паннонии, герулы – в Дакии, авары – на Саве, гунны – во Фракии. Таким образом, одни «варвары» воевали против, за Византию. Чтобы удержать вождей, Византия отдавала дочерей своих знатных подданных им в жены. При Константинопольском дворе их сыновья воспитывались преданными империи, в то же время они являлись заложниками, на случай измены отцов.

Константинополь строго контролировал распри между княжескими родами соседей. Проигравшим давали приют в Константинополе, в то же время они были запасным вариантом на случай необходимости захвата этого княжества, путем приведения его к власти.

Данные методы дипломатии были как стары, так и ненадежны. Получаемых от Византии денег «варварам» становилось недостаточно и, угрожая переходом на сторону противников, они добивались увеличения суммы выплат. Чтобы не дать возможность варварам диктовать свои условия, Византия натравливала их друг на друга, ослабляла взаимными усобицами [3, с. 270]. Именно в это время в византийской политике широко применялось старое римское правило «разделяй и властвуй». Юстиниан разработал целую систему взаимного натравливания, которую использовал по отношению к соседям. Так, войне с вандалами на свою сторону он привлек остготов, а королевство остготов сломил в союзе с франками. Основным и самым действенным средством политики Юстиниана являлось военное вмешательство во внутреннюю политику соседних государств. Ярче всего эта политика проявилась в вандальской и остготской войне.

Если сильный враг был неподкупен и несокрушим оружием, Юстиниан всесторонне блокировал государство (политически и экономически). Данную тактику он применил к персидскому государству Сасанидов, которое усилилось при Хосрове I. Потерпев поражение в войне с Персией, Юстиниан поднял против Персии всех ее соседей (кочевники Сирийской пустыни с юга, бедуины Неджда, арабы Йемена, Эфиопское царство Аксума). Юстиниан оказал поддержку царям Лазики, которые преграждали Персии путь к Черному морю. Чтобы разрушить торговые пути и Индией и Китаем через Персию, Юстиниан направлял торговые суда через Красное море.

Дипломатические отношения играли важную роль в развитии торговли, а увеличение торговых связей являлось сильнейшим оружием дипломатии Византии. Торговцы, работающие с отдаленными народами, приносили в Византию информацию о них. А с товарами из Византии к «варварам» проникало политическое влияние империи.

На дипломатической службе империи были миссионеры, которые распространяли христианство. Они проникали в горы Кавказа, в Эфиопию, на равнины Причерноморья, в оазисы Сахары и посредством своих учений приближали эти территории к Византии [2, с. 98; 1].

В Византии существовали особые ведомства «иностранных дел», где служили профессиональные дипломаты – василики и переводчики.

При византийском дворе было огромное количество послов со всех концов Европы, Африки, Азии. Первый министр возглавлял ведомство иностранных дел. Ведомство разработало правила приема послов, которые были рассчитаны на то, чтобы их удивить и открыть перед ними Византию с самых лучших ее сторон. В это же время соблюдались жесткие правила для сохранения в тайне от послов слабых мест внутренней и внешней политики империи. К послам приставляли зорких соглядатаев, которые встречали их в роли почетной

стражи на границе империи. Иногда послов везли самыми длинными и разбитыми дорогами для того, чтобы у них не возникало иллюзий о легком захвате Константинополя.

Прибыв в столицу, послы были очарованы и обласканы с целью усыпления их бдительности. Они были долгожданными гостями на праздниках или праздники устраивали в их честь. Послы встречались не только с императором, но с императрицей и важнейшими вельможами. Попутно их знакомили с военной силой, обращая внимание на толщину стен и неприступность укреплений города. Особое удивление вызывали оказываемые Юстинианом почести царям Лазики и кавказским князьям. Однако император делал это умышленно, так как они должны были защищать Черное море от персов [2, с.105].

Константинопольский двор разработал нормы посольского дела, которых придерживались все страны, сотрудничающие с Византией. Послу предоставляли ряд полномочий, которые ограничивали его действия: если ситуация выходила за рамки этих полномочий, посол был обязан обратиться к своему правителю за дополнительными указаниями. Бывали случаи, когда послам давался широкий круг полномочий с правом самостоятельного принятия решений. Так в Византии такими полномочиями обладал Велизарий, а позже Нарсес.

Византийские послы следовали определенным правилам поведения в чужих странах. Они создавали видимость приветливых и щедрых дипломатов, которые формально не имели право вмешиваться во внутреннюю политику государств, однако зачастую ими велись тайные интриги, обычно с разрешения императора. В этот момент уже существовал принцип неприкосновенности послов, который был усвоен «варварами». Однако сохранение жизни посла не означало сохранение его свободы. Отсюда возникло своего рода право на убежище. Люди, находясь в опасности, могли обратиться к послу за защитой.

Таким образом, говоря о дипломатии в эпоху императора Юстиниана I, можно сказать, что она была на вооружении империи и не уступала по своей силе и влиятельности армиям. Решая внешнеполитические вопросы во благо Византии, дипломатия империи сформировала крепкий тыл на случай возникновения непредвиденных ситуаций.

Умелое использование и игра по дипломатическим правилам усилили почти безграничную власть Византийской империи далеко за ее рубежами. Возможно, порой способы и методы достижения поставленной цели шли вразрез с установленными человеческими принципами и канонами, но «цель оправдывает средства», как позднее говорил Н. Макиавелли.

Византия находилась в плотном кольце «варваров», которые в случае послабления со стороны империи всегда были готовы начать захватническую политику. Но благодаря грамотно построенным дипломатическим отношениям Юстиниан умел сохранять долгий и хрупкий союз с ними, сохранить Византию и отчасти исполнить свою мечту о восстановлении Великой Римской империи.

Список литературы

1. *Иванов С.А.* Византийское миссионерство. Можно ли сделать из «варвара» христианина?/ Рос. Академия наук. Ин-т славяноведения. М.: Языки славянской культуры, 2003. 376 с. Ил., карты. (Studia historica).
2. *Потемкин В., Громыко А., Зорин В. и др.* История дипломатии в 5 томах. М.: Госполитиздат, 1959-1978. Т. 1. 899 с.
3. *Удальцова З.В.* Италия и Византия в VI в. Издательство Академии наук СССР. М., 1959. 540 с.

РАЗВИТИЕ ЭЛЕКТРОННЫХ ДЕНЕГ НА ФИНАНСОВОМ РЫНКЕ

Ташенова С.Д.[1], Ашимбаев Т.А.[2]

[1]Ташенова Саркыт Джалеловна - доктор экономических наук, профессор,
Центрально-Азиатский университет, г. Алматы, Республика Казахстан;
[2]Ашимбаев Толенди Арипбаевич - магистр экономических наук, докторант PhD,
кафедра экономики,
Бишкекская финансово-экономическая академия,
г. Бишкек, Кыргызская Республика

Аннотация: *в статье анализируется современное развитие финансового рынка в условиях инноваций. Целью исследования является определение понятия инновация и его влияние на состояние финансового рынка. Результаты исследования отражают особенности функционирования финансового рынка в эпоху инноваций, которые расширяют возможности финансовых институтов в рыночных условиях. Особенное значение инновационное развитие общества приняло в последние годы в эпоху виртуализации, интернетизации и облачных технологий. Исследование, отдельные выводы по которому представлены в данной статье, посвящено современным тенденциям развития финансового рынка в условиях диверсификации инноваций. Инновационное развитие финансового рынка предполагает появление новых инструментов и технологий.*

Ключевые слова: *экономика, электронные деньги, финансовый рынок, инновация, инновационная деятельность, информационные технологии.*

С появлением на финансовом рынке новых финансовых технологий «Финтех» стали распространяться различные инновации, в числе которых платежные системы и электронные деньги.

Электронные деньги представляет собой значения, связанные с использованием компьютерных сетей, интернета и систем стоимости для передачи и хранения денег. Под электронными деньгами понимаются системы хранения и передачи, как традиционных валют, так и негосударственных частных валют. При этом обращение электронных денег может осуществляться по правилам, установленным или согласованным с государственными или центральными банками, или по правилам негосударственных платежных систем.

В Европейском Союзе (ЕС) электронными деньгами считаются денежные обязательства эмитента в электронном виде, которые находятся на электронном носителе в распоряжении пользователя. Такие денежные обязательства соответствуют следующим трём критериям [1]:

1. Фиксируются и хранятся на электронном носителе;
2. Выпускаются эмитентом при получении от других лиц денежных средств в объёме, не меньшем, чем эмитированная денежная стоимость;
3. Принимаются как средство платежа другими (помимо эмитента) организациями.

Термин «электронные деньги» относительно новый и применяется к платёжным инструментам, используемым на базе инновационных технологий, поэтому единого, признанного в мире определения электронных денег, которое бы однозначно определяло их экономическую и правовую сущность, не существует.

Электронные деньги, с одной стороны, являются средством платежа, а с другой представляют собой обязательство эмитента, которое должно быть выполнено в традиционных неэлектронных деньгах [2]. Распространённым заблуждением является отождествление электронных денег с безналичными деньгами.

Электронные деньги, являясь неперсонифицированным платёжным продуктом, могут иметь отдельное обращение, отличное от банковского обращения денег, однако могут обращаться, в том числе, и в государственных или банковских платёжных системах.

Обращение электронных денег происходит с использованием компьютерных сетей, Интернета, платёжных карт, электронных кошельков и устройств, работающих с платёжными картами (банкоматы, POS-терминалы, платёжные киоски). Электронные деньги обычно разделяют на два типа: на базе смарт-карт (card-based) и на базе сетей (network-based). Они также подразделяются на анонимные (неперсонифицированные) системы, в которых разрешается проводить операции без идентификации пользователя, и не анонимные (персонифицированные) системы, требующие обязательной идентификации пользователя.

Также различаются электронные государственные и частные деньги. Государственные электронные деньги выражаются в национальной валюте и являются составной частью государственной платёжной системы, поэтому их эмиссия и обращение происходит на основе национального законодательства. Однако, однозначного подхода в законодательствах стран мира по этой проблеме нет. Так, законодательство ЕС разрешает осуществлять эмиссию электронных денег Институтам электронных денег (ELMI - Economic and Labor Market Information Bureau) [3].

В Индии, Мексике, Нигерии, Сингапуре, на Тайване и Украине эмиссия электронных денег может осуществляться только банками. В Гонконге эмитенты электронных денег должны получить лицензию депозитной компании [4]. В России эмитентами электронных денег могут быть только кредитные организации, имеющие лицензии на осуществление деятельности в качестве оператора электронных денег и денежных переводов без открытия банковского счёта.

В соответствии с законом «О внесении изменений и дополнений в некоторые законодательные акты Республики Казахстан по вопросам электронных денег» от 21 июля 2011 года, в Казахстане электронные деньги будут выпускать только банки второго уровня. Новым законом закреплены следующие основные принципы выпуска и использования в Казахстане электронных денег [5]:

1) Право на выпуск электронных денег предоставляется банкам второго уровня, что связано с тем, что деятельность по выпуску электронных денег связана с привлечением денег физических и юридических лиц, а также выполнением ряда банковских операций. В то же время, Законом предусматривается возможность участия в системах электронных денег частных небанковских организаций (юридических лиц) в качестве агентов эмитентов либо операторов системы на основе заключенных эмитентами электронных денег договоров.

2) Выпуск электронных денег осуществляется эмитентом в пределах средств, предварительно полученных от владельцев электронных денег. Эта норма введена в целях исключения возможности выпуска эмитентами необеспеченных электронных денег.

3) Банки-эмитенты обязаны принимать к погашению выпущенные ими электронные деньги либо обменивать их на реальные деньги по номинальной стоимости путем выдачи наличных денег либо перечисления их на банковский счет по требованию владельца электронных денег.

4) Эмитент обязан устанавливать личность владельца электронных денег в случае выпуска электронных денег на сумму, превышающую 100 месячных расчетных показателей. Максимальная сумма одной операций, совершаемой владельцем электронных денег, не должна превышать сумму, равную 500 МРП.

Частные организации могут заниматься распространением (продажей и покупкой) электронных денег, выпущенных в обращение банками-эмитентами, и обслуживанием операций с их использованием.

Принятие Закона Республики Казахстан «О внесении изменения и дополнений в некоторые законодательные акты Республики Казахстан по вопросам электронных денег» необходимо для развития рынка электронных денег, так как в будущем электронные деньги могут стать популярным средством платежа. С появлением электронных денег совершение покупок в интернете станет более удобным для населения и повысится доступность финансовых услуг для физических лиц с использованием возможности современных технологий.

Электронные частные деньги являются электронными единицами негосударственных платёжных систем, которые регламентируют их эмиссию и обращение по собственным правилам. Степень контроля и регулирования государственными органами таких платёжных систем в разных странах различаются в зависимости от законодательства страны или союза государств. Часто негосударственные платёжные системы привязывают свои электронные деньги к национальной или иностранной валюте, однако государства никак не обеспечивают надёжность или ликвидность частных денег.

Электронные деньги могут быть анонимными и персонифицированными. По своей природе электронные деньги ближе к анонимным наличным деньгам, чем к персонифицированным безналичным. Наличие или отсутствие анонимности обеспечиваются правилами и механизмами обращения электронных денег в определенной платёжной системе.

Большинство государственных регуляторов, а также государственные и негосударственные платёжные системы, различными способами пытаются стимулировать персонификацию пользователей электронных денег и операции с ними (см. знай своего клиента). Например, для электронных денег на базе сетей платёжные системы ограничивают размер электронного кошелька для анонимного пользователя, увеличивая лимиты персонифицированным пользователям системы. Для электронных денег на базе карт ограничивают максимальную сумму в кошельке и вводят персонализированные механизмы пополнения.

Использование криптографии для реализации электронных денег предложил Дэвид Чаум. Им также предложено несколько протоколов шифрования и электронной подписи. Он использовал алгоритм конфиденциальной связи для достижения сокрытия связей между транзакциями изъятия и внесения денег. Суть идеи Чаума состояла в системе «слепой» цифровой подписи, когда подписывающий информацию человек видит её лишь в частично, но своей цифровой подписью заверяет подлинность всей информации. При этом эмитент видит достоинство купюр и может заверить их подлинность, но не знает их серийных номеров, которые знает только владелец денег.

При этом можно строго доказать, что такой «слепой» подписью гарантируется подлинность всего содержимого купюры с той же надёжностью, что и обычной цифровой подписью, которая стала за последние годы одним из самых популярных средств подтверждения подлинности электронных документов. Основой служит метод RSA-шифрования, аббревиатура которого расшифровывается по именам создателей Рона Ривеста, Ади Шамира и Леонарда Адлемана (Ron Rivest, Adi Shamir and Leonard Adleman), которые впервые публично описали его в 1978 году.

В настоящее время электронные деньги рассматриваются как потенциальный заменитель наличности для микроплатежей [7]. Однако, по своим качествам электронные деньги способны частично заменить или полностью вытеснить при расчётах наличные деньги. Искусственное ограничение суммы, которая может сберегаться в электронном кошельке, вызвано неуверенностью регуляторов в надёжности и безопасности использования такого платёжного инструмента. Очевидно, что при отсутствии негативных примеров этот лимит будет увеличен или совсем отменён.

Электронные деньги особенно полезны и удобны при осуществлении массовых платежей небольших сумм. Например, при платежах в транспорте, кинотеатрах, клубах, оплате коммунальных услуг, оплате различных штрафов, расчётах в интернете и т.д. Процесс платежа электронными деньгами осуществляется быстро, не возникает очередей, не надо выдавать сдачу, деньги переходят от плательщика к получателю быстро.

Электронные деньги корректнее всего сравнивать с наличными деньгами, так как обращение безналичных денег обязательно персонифицировано, и известны реквизиты обеих сторон. В случае расчётов электронными деньгами достаточно знать реквизиты получателя денег.

Электронные деньги имеют следующие преимущества перед наличными деньгами:

- превосходная делимость и объединяемость — при проведении платежа не возникает необходимость в сдаче;
- высокая портативность — величина суммы не связана с габаритными или весовыми размерами денег, как в случае с наличными деньгами;
- очень низкая стоимость эмиссии электронных денег — не надо чеканить монеты и печатать банкноты, использовать металлы, бумагу, краски и т.д.;
- не нужно физически пересчитывать деньги, эта функция переносится на инструмент хранения или платёжный инструмент;
- проще, чем в случае с наличными деньгами, организовать физическую охрану электронных денег;
- момент платежа фиксируется электронными системами, воздействие человеческого фактора снижается;
- при платеже через фискализированное эквайринговое устройство торговцу невозможно укрыть средства от налогообложения;
- электронные деньги не нужно пересчитывать, упаковывать, перевозить и организовывать специальные хранилища;
- идеальная сохраняемость — электронные деньги не теряют своих качеств с течением времени;
- идеальная качественная однородность — отдельные экземпляры электронных денег не обладают уникальными свойствами (как, например, царапины на монетах);
- безопасность — защищённость от хищения, подделки, изменения номинала и т.п., обеспечивается криптографическими и электронными средствами.

Недостатками электронных денег являются:

- отсутствие устоявшегося правового регулирования: многие государства ещё не определились в своём однозначном отношении к электронным деньгам;
- несмотря на отличную портативность, электронные деньги нуждаются в специальных инструментах хранения и обращения;

• как и в случае наличных денег, при физическом уничтожении носителя электронных денег, восстановить денежную стоимость владельцу невозможно;

• отсутствует узнаваемость, то есть без специальных электронных устройств нельзя легко и быстро определить, что это за предмет, сумма и т.д.;

• невозможность прямой передачи части денег от одного плательщика другому;

• средства криптографической защиты, которыми защищаются системы электронных денег, ещё не имеют длительной истории успешной эксплуатации;

• теоретически заинтересованные лица могут пытаться отслеживать персональные данные плательщиков и обращение электронных денег вне банковской системы;

• безопасность (защищённость от хищения, подделки, изменения номинала и т.п.) не подтверждена широким обращением и беспроблемной историей;

• теоретически возможны хищения электронных денег, посредством инновационных методов, используя недостаточную зрелость технологий защиты.

Для оборота электронных денег используются достаточно сложные технологии. И коммерческие банки не всегда хотят и способны самостоятельно развивать новые продукты.

Основными причинами нежелания банков развивать проекты, связанные с электронными деньгами, являются:

• необходимость финансировать разработки, плодами которых могут пользоваться конкуренты;

• трудности кооперации с другими банками с целью разделить затраты на инновационные разработки;

• поглощение уже существующих банковских продуктов новыми услугами и продуктами;

• отсутствие квалифицированных специалистов в собственном штате;

• неуверенность в надёжности аутсорсеров

На фоне проблем с реализацией проектов «электронных денег» коммерческими банками на рынке появляется множество мелких проектов и стартапов.

Таким образом, инновационное развитие финансового рынка предполагает появление новых инструментов, технологий, информатизации процессов, интернетизацию использования и многие другие нюансы, которые не всегда можно спрогнозировать и предусмотреть. Традиционный финансовый рынок диверсифицируется и видоизменяется ежедневно, что вызывает интерес клиентов, заинтересованных в упрощении проведения операций, но в то же время многие люди настороженно относятся к данным инновациям, так как их сущность и последствия неоднозначны.

Развитие электронных денег представляет собой инновационный и предсказуемый процесс, связанный развитием информационных технологий и интернетизации мирового финансового рынка. Следует анализировать и тщательно проверять новых игроков, так как существует вероятность развития мошеннических схем для отъема денег у населения.

Список литературы

1. Directive 2000/46/EC of the European Parliament and of the Council of 18 September 2000 on the taking up, pursuit of and prudential supervision of the business of electronic money institutions // Official Journal L 275 , 27/10/2000 P. 0039 – 0043. [Электронный ресурс]. Режим доступа: http:// eur-lex. europa.eu /Lex UriServ/ Lex UriServ. do?uri= CELEX : 32000L0046: EN:HTML/ (дата обращения: 29.01.2018).
2. Electronic Money Definition of European Central Bank. [Электронный ресурс]. Режим доступа: http://www. ecb. europa.eu / stats / money_credit_ banking / electronic_money /html /index.en.html/ (дата обращения: 29.01.2018).
3. European Parliament and of the Council. Directive 2000/46/EC of the European Parliament and of the Council. European Parliament and of the Council (September, 2000). [Электронный ресурс]. Режим доступа: http:// eur-lex.europa.eu/legal-content/ EN/TXT/ ?uri= CELEX: 32000L0046/ (дата обращения: 29.01.2018).
4. Bank for International Settlements. Survey of developments in electronic money and internet and mobile payments. Банк международных расчётов (May, 2004). [Электронный ресурс]. Режим доступа: http://www.bis.org/publ/cpss62.pdf/ (дата обращения: 29.01.2018).
5. Электронные деньги в Казахстане будут выпускать только банки второго уровня - Нацбанк РК // [Электронный ресурс]. Режим доступа: https://www.zakon.kz/226229-jelektronnye-dengi-v-kazakhstane-budut.html, 2011/ (дата обращения: 29.01.2018).

НАЦИОНАЛЬНЫЕ ТАРИФЫ ЭЛЕКТРОЭНЕРГИИ. ОБОСНОВАННЫЕ И АНТИСОЦИАЛЬНЫЕ?

Петров А.И.[1], Цветков Г.С.[2]

[1]Петров Александр Иванович - инженер-энергетик, председатель правления, Общество с ограниченной ответственностью «Greentorija», г. Елгава;
[2]Цветков Георгий Семёнович - военный инженер-электрик, председатель правления, Совместное предприятие «Dinar», г. Рига, Латвийская Республика

Аннотация: *нас всячески убеждали, что открытый рынок имеет массу преимуществ – конкуренция между поставщиками обеспечит низкие тарифы электроэнергии, а у жителей появится возможность выбирать поставщика. На практике мы получаем почему-то обратное – с открытием рынка цены на получаемую потребителями электроэнергию неуклонно поднимаются. По данным Евростата, с момента открытия рынка электроэнергии (2007 г.) до 2017 года цена электроэнергии (не считая других составляющих тарифа) для промышленных потребителей Латвии возросла более чем в два раза, а для бытовых – в 1,12 раза. При этом цену электроэнергии в Латвийской зоне по-прежнему контролирует местный монополист «Латвэнерго», а реального выбора у жителей Латвии по-прежнему нет.*

Ключевые слова: *открытый рынок, тарифы на электроэнергию, составляющие тарифа, плата за электроэнергию, плата за доставку к потребителю, плата за обязательные компоненты закупки, налог на добавленную стоимость.*

Нынешние тарифы на электроэнергию в Латвии мы считаем обоснованными, но не в интересах Латвийского государства, латвийских производителей или большинства народа, а в интересах небольшой части латвийского общества, которая использует Латвийских потребителей энергии и Латвийскую энергетику для собственного обогащения. Поэтому мы считаем такие тарифы «антисоциальными», тормозящими развитие экономики Латвии и усиливающими разделение общества на бедных и богатых. К такому выводу мы пришли, анализируя формирование всех составляющих тарифа на электроэнергию в Латвии и сравнивая тарифы на электроэнергию и их составляющие в Латвии с аналогичными тарифами в Евросоюзе, у наших соседей и в странах участницах энергетической биржи Nord Pool Spot (NPS): в Финляндии, Швеции, Норвегии и Дании. При этом термин «тариф на электроэнергию» используется для суммы всех составляющих тарифа *(за электроэнергию, за услуги по доставке, за обязательные, в т.ч., «зелёные» компоненты и др.).*

Вся деятельность в электроэнергетическом секторе экономики Латвии в настоящее время регулируется тремя основными законами: «Законом об энергетике», Законом «О регуляторах общественных услуг», «Законом о рынке электроэнергии»**,** а также изданными на их основе многочисленными «техническими» правилами «Кабмина» [1-3].

Каждый из этих законов имеет свои цели и задачи, но все три закона объединяет общая цель – декларируемая якобы забота о потребителе, выраженная в 1-м Законе об энергетике как: «*Обеспечить эффективное, надёжное и качественное снабжение потребителей энергией в необходимом количестве и по обоснованным ценам»*, или во 2-м Законе о регуляторах общественных услуг как: «*Обеспечить возможность получения беспрерывных, надёжных и качественных общественных услуг, по тарифам (ценам), отвечающим экономически обоснованным расходам».*

Однако, представленное в законах словосочетание «*эффективным способом по обоснованным ценам*», к сожалению, не означает фактически благоприятной цены для бизнеса и многочисленной группы потребителей, имеющих средние и низкие доходы. Для обоснования высказанной позиции воспользуемся данными сравнения составляющих тарифа на электроэнергию для бытовых потребителей в Латвии, Литве и Эстонии**,** а также с ценами на электроэнергию на сайтах «Eurostat», «Latstat», биржи NPS, как и материалами энергопредприятий Латвии [4-9].

Что же на самом деле означает словосочетание «*…эффективным способом по обоснованным ценам…*», представленное в законах и как это отражается на благополучии наиболее многочисленной группы потребителей, имеющих средние и низкие доходы?

Полная плата за потребляемую электроэнергию в общем случае формируется из составляющих: (1) цены электроэнергии как товара; (2) цены услуги Системного оператора (AS

„Sadales tīkls”) за доставку электроэнергии по магистральным и распределительным сетям от источника до потребителя;

(3) платы за компоненты обязательной закупки электроэнергии от возобновляемых источников и от когенерационных станций**;** (4) торговой наценки торговца и (5) налога на добавленную стоимость (PVN).

15 мая 2008 года в «*Закон о рынке электроэнергии»* и в «*Правила торговли и пользования электроэнергией*» Кабмином были внесены поправки, которые разделили всех потребителей Латвии на две группы. Одних, преимущественно бытовых потребителей, назвали «*связанными потребителями*», которым предоставили право покупать «*универсальную услугу»* - покупку и поставку электроэнергию по тарифам, утверждённым Регулятором, а других - «*рыночными потребителями*» или просто «*потребителями электроэнергии*», которые покупают электроэнергию у торговцев электроэнергии по конфиденциальным договорным ценам и оплачивают поставку электроэнергии Системному оператору по утверждённым Регулятором тарифам.

Интересы рыночных потребителей даже при желании Регулятор защитить не может - они покупают электроэнергию по конфиденциальным договорам и могут защитить свои интересы только через суд. Самое абсурдное в этой ситуации то, что цена на базовый энергоресурс – электроэнергию для конкурирующих крупных предприятий Латвии устанавливается скрытно, без каких-либо установленных принципов, совершенно бесконтрольно и вряд ли бескорыстно работниками самого энергетического монополиста.

Спорно, хотя и внешне привлекательно, разделение тарифа потребителей бытового сектора на стартовый и основной. С 1 апреля 2011 года все домашние хозяйства за первые 1200 кВтч продолжили платить по старому, стартовому тарифу – по 8,25 сант. за 1 кВтч, а потребив 1201 кВтч уже обязаны рассчитаться по основному тарифу, т.е. по 10,74 сант. за 1 кВтч.

Введённая концерном «Латвэнерго» модель дифференциации тарифа для бытового сектора, устанавливающая прямо пропорциональную зависимость цены электроэнергии от объёма потребления, устанавливает ничем не обоснованный порядок дотирования мало потребляющих потребителей прочими потребителями.

Очевидно, что снизить потребление можно двумя путями: один путь-применение энергоэффективных приборов (*для чего необходимо располагать возможностями для замены дешёвых неэффективных приборов более дорогими эффективными),* второй путь – сокращение времени использования имеющихся, как правило, неэффективных приборов.

Малообеспеченные слои населения вынуждены выбирать второй путь. Значит, дотирование направлено на благо немногочисленным обеспеченным слоям населения и усиливает расслоение общества на бедных и богатых. К тому же, применённый в тарифах принцип дифференциации противоречит принципам торговли – чем больше объём покупки, тем меньше цена единицы товара, и не предусмотрен ни методикой расчёта дифференцированных тарифов, утверждённой Регулятором, ни моделью отнесения расходов, согласованной с Регулятором.

Следует отметить, что действующие Латвийские нормативные документы вообще не предусматривают контроль обоснованности дифференциации тарифов, т. к. Регулятор решением Совета № 596 от 12 декабря 2007 года делегировал право дифференциации тарифов самому Публичному торговцу, которым в соответствии с «*Законом о рынке электроэнергии*» является само АО «Латвэнерго».

Такой подход не исключает осознанной или не осознанной дискриминации отдельных потребителей, т.к. каждый потребитель имеет конкретные физические условия подключения к сетям Системного оператора и конкретные условия потребления. Например, многие потребители при существовавшей ранее сравнительно низкой цене электроэнергии выбрали электроэнергию для отопления или для приготовления пищи в своём доме.

С другой стороны, абсолютное значение цены электроэнергии не играет для потребителя существенной роли, ибо всё определяется покупательскими возможностями конкретного потребителя. При разных покупательских возможностях электроэнергия с одной и той же ценой может быть доступна для одних покупателей и, наоборот, не доступна для других.

Именно для этого и необходима регулирующая функция Регулятора, чтобы электроэнергию в необходимом для своих потребностей количестве мог купить любой житель Латвии.

Как известно, покупательные возможности различных социальных групп Латвии существенно отличаются. Например, по данным ЦСУ Латвии средняя зарплата для различных видов деятельности в Латвии различается более чем в четыре раза [10].

Следовательно, покупательская способность электроэнергии для жителей Латвии, занятых в разных видах деятельности, также будет отличаться в четыре и более раз. Тарифы электроэнергии

разрабатывают и утверждают работники, входящие не в самую малообеспеченную социальную группу населения, а скорее наоборот, но тарифы ведь предназначены именно для защиты малообеспеченных социальных групп. Очень важным обстоятельством является то, что малообеспеченные социальные группы в Латвии более многочисленны, нежели «высоко» обеспеченные социальные группы. Например, по данным ЦСУ, в декабре 2010 года 40,3% работников получали зарплату ниже 200 лат, 47,3% - от 200 лат до 500 лат и лишь 9,5% работников получали зарплату более 500 лат. Следует подчеркнуть, что по данным «Eurostat» Латвия в 2008 году имела один из самых высоких в ЕС показателей неравномерности доходов.

Если не делить потребителей электроэнергии на «связанных» и «рыночных» - бытовых и промышленных, а считать, что электроэнергия это товар, поставляемый всем потребителям на единых условиях, то, в принципе, можно рассчитать [11] прогнозируемую возможную цену электроэнергии для всех потребителей Латвии. В этом случае мы будем учитывать лишь чисто экономические аспекты, и рассматривать наиболее эффективные для потребителей способы обеспечения их электроэнергией.

Вначале рассмотрим и выберем самые приемлемые для потребителей источники электроэнергии. При этом будем учитывать, что электроэнергию вначале надо получить, а потом доставить потребителю. Причём будем исходить из того, что получение электроэнергии и доставка потребителю должны производиться наиболее эффективным для потребителя способом.

Таким образом, наш «народный» тариф будет состоять из двух составляющих. Первая – цена электроэнергии, т.е. средняя возможная цена для всего необходимого нам количества электроэнергии. Вторая – стоимость доставки потребителю, то есть, компенсация расходов, связанных с эксплуатацией высоковольтных магистральных сетей и распределительных сетей среднего и низкого напряжения.

Возможные источники электроэнергии, которыми мы смогли бы воспользоваться для обеспечения необходимого Латвии объёма электроэнергии по выгодным для потребителя ценам: по фактической себестоимости без закупки от источников по завышенному тарифу представлены на табл. 1 (*по данным АО «Латвэнерго»*) [9].

Таблица 1. Возможные источники электроэнергии для потребителей в Латвии

Наименование источника	**Возмож-ный объём поставки млн. МВтч (2009 г.)**	**Доля от произведённой в Латвии %**	**Доля от потреблённой в Латвии %**	**Прогнозная рыночная и возможная меньшая цена лат/МВтч**
Все источники в Латвии	7.047	144,55%	100%	14,6
ГЭС более 5 МВт (Рижская,Кегумская, Плявиньская)	3.391	61,00%	48 %	10,8
ТЭЦ (ТЕЦ1,ТЭЦ2, «Иманта»)	1,476	26,55%	21 %	15,0
ГЭС менее 5 МВт (на р. Айвиексте)	0,008	0,14%	0,11%	15,0
Ветряная ЭС (Айнажи)	0,000	0,00%	0,00%	00,0
Источники Латвии, не входящие в «Латвэнерго»	0,00	00,00%	0,00%	00,0
Возобновляемые источники	0,00	00,00%	0,00%	00,0 Плата за альтернат. энергию из возобнов. ресурсов и на станциях когенерац.: до 01.04.2013. 0,29+0,94=1,23 Ls/kWh и с 01.04.2013. 0,56+1,33=1,89 Ls/kWh
Импорт для потребителей Латвии	1,890	34,00%	26,82%	24,5
Экспорт эл/энергии ГЭС более 5 МВт	0,376	7,71%	5,34%	24,5
Потреблено в Латвии, всего	7,047	144,55%	100%	17,08
Потреблено от «Латвэнерго»	4,875	100,00%	69,19%	14,6
Возможные источники электроэнергии для потребителей в Латвии				

Сравнивая вариант закупки электроэнергии по фактической себестоимости с нынешней ценой электроэнергии, можно сделать вывод, что если бы Латвийским потребителям предлагалась электроэнергия от гидроэлектростанций и от Рижских ТЭЦ не по рыночной цене, а по себестоимости, и не приходилось оплачивать обязательную компоненту от дорогих возобновляемых и когенерационных источников, то цена электроэнергии могла бы быть в два раза ниже существующей цены.

Как следует из данных, представленных на табл. 2, все составляющие тарифа на электроэнергию для Латвийских бытовых потребителей имеют более высокую цену, чем у соседей Балтии. А, именно, и плата за услуги системных операторов по доставке электроэнергии по распределительным сетям, и плата за обязательные закупочные компоненты (ОЗК) в латвийском тарифе выше, чем у наших непосредственных соседей.

Такой результат трудно объяснить без дополнительного анализа. Напомним, что Латвия, Литва и Эстония являются членами Евросоюза, к ним в равной степени относятся все руководящие нормативы ЕС, а также то, что эти страны являются участниками энергетического рынка NPS. Для полноты картины сравним цену электроэнергии для Латвийских потребителей с ценой электроэнергии в других странах биржи NPS и с ценой для аналогичных потребителей Евросоюза. Такое сравнение, по данным «Eurostat», для бытовых потребителей Евросоюза и Норвегии представлено в [4].

Понимая, что абсолютное значение цены на электроэнергию не даёт значимого представления о её дороговизне для населения конкретной страны, представим количество электроэнергии, которое может купить житель рассматриваемой страны на одну среднемесячную зарплату [12]. Анализ цен для бытовых потребителей показывает, что в Латвии население получает электроэнергию по таким же ценам, как во Франции и Норвегии.

Причем, в Швеции, как и во всех других странах, входящих в зону биржи NPS, кроме Дании, наблюдается снижение цены электроэнергии, а в Латвии цена на электроэнергию для населения неуклонно растёт. При этом следует учесть, что средний уровень доходов Латвийского населения один из самых низких в ЕС по количеству электроэнергии, которое можно купить на одну среднемесячную зарплату, Латвия занимает в Евросоюзе 4-е место с конца. К этому можно напомнить, что по уровню неравномерности доходов, Латвия также находится в числе «лидеров» ЕС.

Таблица 2. Цена за 1 кВтч для бытовых потребителей в ЕС в евро

	2013 г.	**2014 г.**	**2015 г.**	**количество эл/энергии на среднемесячную зарплату*, кВтч**	**во сколько раз цена эл/энергии в Латвии выше чем в сравниваем. стране**
Malta	0,166	0,147	0,125	8195	
Denmark	0,3	0,304	0,307	8978	0,53
Germany	0,292	0,298	0,295	7632	
Italy	0,229	0,245	0,245	6980	
Ireland	0,23	0,241	0,243	9114	
Spain	0,223	0,217	0,231	7424	
Portugal	0,208	0,218	0,228	4837	
зона евро	0,212	0,215	0,218		
Belgium	0,217	0,21	0,213	10681	
United Kingdom	0,174	0,192	0,212	13809	
Евросоюз-28	0,20	0,203	0,208		
Austria	0,208	0,202	0,201	11296	
Cyprus	0,276	0,229	0,196	нет д.	
Netherlands	0,192	0,182	0,196	15154	

	2013 г.	2014 г.	2015 г.	количество эл/энергии на среднемесячную зарплату*, кВтч	во сколько раз цена эл/энергии в Латвии выше чем в сравниваем. стране
Sweden	0,21	0,197	0,185	14398	0,89
Greece	0,156	0,177	0,177	7238	
Luxembourg	0,167	0,174	0,177	17945	
Latvia	0,138	0,137	0,164	3812	1
France	0,152	0,159	0,162	13919	
Norway	0,191	0,165	0,161	23969	1,02
Slovenia	0,161	0,163	0,159	6027	
Finland	0,158	0,156	0,155	нет д.	1,06
Slovakia	0,17	0,151	0,151	4277	
Poland	0,148	0,142	0,144	4357	
Croatia	0,137	0,131	0,132	нет д.	
Estonia	0,135	0,131	0,13	5989	1,26
Romania	0,132	0,129	0,13	2587	
Czech Republic	0,153	0,128	0,127	5767	
Lithuania	0,137	0,133	0,126	3531	1,30
Hungary	0,14	0,12	0,113	4458	
Bulgaria	0, 092	0,083	0,094	3604	

Рассмотрим, как соотносится цены на электроэнергию для потребителей промышленного сектора с потреблением от 0.5 до 2.0 тыс. МВтч в год *(табл.3)*.Такое потребление характерно для средних предприятий с двухсменным режимом работы и средней часовой нагрузкой около 300 кВт.

Таблица 3. Цена за 1 кВтч для промышленных потребителей в ЕС в евро

	2013 г.	2014 г.	2015 г.	Во сколько раз цена электроэнергии в Латвии выше, чем в сравниваемой стране	Изменение цены на электроэнергию по сравнению с 2013 годом
Italy	0,168	0,172	0,161		
Malta	0,179	0,177	0,155		
Germany	0,143	0,159	0,151		
United Kingdom	0,117	0,129	0,149		
Ireland	0,136	0,137	0,142		
Cyprus	0,208	0,175	0,139		
Greece	0,125	0,134	0,129		
зона евро	0,127	0,133	0,127		
Евросоюз-28	0,119	0,123	0,121		
Latvia	0,113	0,117	0,118	1	4,4%
Spain	0,122	0,125	0,117		
Portugal	0,115	0,116	0,114		

	2013 г.	2014 г.	2015 г.	Во сколько раз цена электроэнергии в Латвии выше, чем в сравниваемой стране	Изменение цены на электроэнергию по сравнению с 2013 годом
Slovakia	0,129	0,115	0,113		
Belgium	0,108	0,109	0,11		
Austria	0,111	0,109	0,104		
France	0,097	0, 096	0,101		
Lithuania	0,123	0,117	0,099	1,2	-19,5%
Luxembourg	0,098	0,101	0,093		
Croatia	0,095	0,096	0,092		
Netherlands	0,096	0,103	0,091		
Denmark	0,103	0,094	0,09	1,3	-12,6%
Estonia	0,097	0,092	0,089	1,3	-8,2%
Poland	0,093	0,083	0,088		
Hungary	0,096	0,091	0,087		
Romania	0,09	0,068	0,083		
Slovenia	0,097	0,087	0,083		
Czech Republic	0,102	0,083	0,077		
Norway	0,097	0,08	0,077	1,5	-20,6%
Finland	0,075	0,073	0,071	1,7	-5,3%
Bulgaria	0,081	0,075	0,069		
Sweden	0,08	0,071	0,062	1,9	-22,5%

Анализ цен для промышленных потребителей показывает, что цена электроэнергии в абсолютном выражении для предприятий Латвии самая дорогая из всех стран, входящих в зону биржи NPS. Цена электроэнергии

в Латвии дороже, чем в Швеции в 1.9 раза, в Финляндии - в 1.7, в Норвегии - в 1.5, в Эстонии и Дании - в 1.3, и в Литве - в 1.2 раза.

Причём, во всех странах, входящих в зону биржи NPS, цена электроэнергии неуклонно снижается, а в Латвии – неуклонно растёт, даже при том, что компоненты обязательной закупки и стоимость услуг основного системного оператора AS „Sadales tīkli” сохраняются неизменными с 2013 года, а цена электроэнергии на бирже NPS имеет тенденцию к снижению.

Обращаем внимание читателей, что в Латвии такой процесс происходит в условиях открытого рынка электроэнергии, уже сформировавшегося к 2013 году для промышленных потребителей. Представленные данные для промышленных потребителей убедительно демонстрируют нам, что цены для латвийских предприятий являются самыми высокими по сравнению с ценами наших соседей – Литвы и Эстонии, а также в Скандинавских странах. Иными словами, политика Латвии в электроэнергетическом секторе экономики и тарифы на электроэнергию, сформированные на её основе, вытесняют уже имеющиеся в Латвии энергоёмкие предприятия из Латвии в соседние страны и формируют существенную преграду для создания и развития новых предприятий.

Наши выводы убедительно подтверждаются динамикой общего потребления электроэнергии потребителями Латвии и этапами внедрения свободного рынка электроэнергии в Латвии, а также изменением тарифа на электроэнергию в период внедрения рынка электроэнергии (рис. 1) [13].

Сравнительно плавный рост потребления электроэнергии в секторах промышленности и строительства, а также в других секторах экономики, с момента обрушения экономики в начале последнего десятилетия прошлого века до 2007 г., сменяется явно выраженным неравномерным потреблением. Именно с 2007 г. начался процесс перевода промышленных потребителей на

рыночные условия закупки электроэнергии и процесс развития в Латвии возобновляемых источников электроэнергии и когенерационных технологий с существенным ростом платы за электроэнергию (рис. 1).

Отметим одно существенное обстоятельство: все договора на поставку электроэнергии государственным энергоснабжающим предприятием (естественным монополистом) в Латвии являются конфиденциальными.

Такая практика была внедрена на законодательном уровне, когда этим естественным монополистом руководили осуждённые впоследствии судом руководители, использующие своё служебное положение в корыстных целях. Руководителей заменили, а практика заключения конфиденциальных договоров осталась (*поэтому представленный материал составлен не по всем рыночным потребителям, а лишь по данным, имеющимся в распоряжении авторов).*

Показательным для анализа связи потребления электроэнергии с деятельностью предприятий является воздействие цены электроэнергии на деятельность «KVV Liepājas metalurgs». Начало работы предприятия в 2012 году вызвало всплеск потребления электроэнергии, но высокие цены на электроэнергию «остановили» деятельность предприятия, и общее потребление электроэнергии в 2013 году в Латвии упало до прежнего уровня.

Приведём выдержку из сообщения члена правления АО «KVV Liepājas metalurgs» о ситуации на предприятии, представленную на сайте предприятия [8]: «…*Самые большие расходы составляет плата за энергоресурсы - 4 млн евро (в том числе 1,2 млн евро за обязательные закупочные компоненты). В 2015 году «KVV Liepājas metalurgs» мог использовать в основном только 30% от потенциальной производственной мощности из-за высокой стоимости электроэнергии».* Если у многих других похожих металлургических предприятий ЕС расходы на электроэнергию составляют 11-13% от всех производственных издержек, то в случае «KVV Liepājas metalurgs» эти издержки составляют 38%, что является основной причиной слабой конкурентоспособности компании».

В современных условиях электроэнергия является важнейшим энергоресурсом и для населения и для промышленности, ибо никакие другие энергоресурсы не могут быть получены и использованы без электроэнергии. Цена на электроэнергию в значительной степени характеризует и уровень благосостояния населения, и условия для развития производства. Мы понимаем, что электроэнергию можно рассматривать как рыночный товар, организовывать для него рынок, принимать меры для демонополизации производителей, торговцев, поставщиков и т.д., но, подчёркиваем, что электроэнергия это особый товар, товар стратегический. От того, какие условия доступа к этому товару сформированы в государстве, зависит путь развития государства (или даже его судьба).

Если вновь обратить внимание на таблицы, представленные на табл. 2, 3, то можно констатировать, что те страны, которые продвигают механизмы либерализации рынка электроэнергии в Евросоюзе и в регионе Балтийского моря, относятся к своему населению бережнее, чем Латвия.

Дороговизна электроэнергии для населения в Латвии превышает этот показатель в ведущих странах ЕС в 2 - 4 раза, а цена электроэнергии для промышленного сектора в Латвии соответствует средней европейской цене, иными словами, соответствует цене в среднеразвитой стране ЕС.

Зная истинное развитие Латвийской промышленности, последнее утверждение должно быть заменено на такое: цена электроэнергии для промышленного сектора в Латвии не соответствует относительному уровню развития Латвии в ЕС и формирует неблагоприятные конкурентные условия для Латвийских производителей по сравнению с Балтийскими и Скандинавскими странами.

Рассмотрим, как формировалась каждая из составляющих тарифа (цены) за полученную электроэнергию.

1-я составляющая тарифа - плата за электроэнергию как товар на рынке.

1 января 2015 года в Латвии полностью открылся рынок электроэнергии. Теперь все потребители, в т.ч., и бытовые, сами выбирают себе торговца, с которым заключают договор на покупку электроэнергии. Вся электроэнергия для латвийских потребителей закупается на рынке по рыночным ценам.

Либерализация рынка электроэнергии началось 1 июля 2007 года, когда у потребителей появилась возможность приобретать электроэнергию у независимых лицензированных в Латвии поставщиков. С 1 ноября 2012 года все юридические лица стали обязаны приобретать электроэнергию на свободном рынке. А последним этапом с 1 января 2015 года стало полное открытие рынка электроэнергии, когда не только юридические, но и все частные лица стали обязаны выбирать для себя независимого поставщика.

Функцию рынка выполняет энергетическая биржа NPS и её два сектора: Elspot и Elbas. Elspot является рынком электрической энергии, на котором торгуются контракты на физические поставки на сутки вперед. На рынке физических поставок Elbas торговля осуществляется непосредственно перед поставкой с целью балансирования спроса и предложения, причем цена для латвийских потребителей формируется в латвийской зоне. Ситуация на бирже NPS 18 апреля 2016 года представлена на табл. 4 [6].

Таблица 4. Состояние системы Nord Pool Spot (NPS) 18.04.2016

	SE	**DK**	**NO**	**FI**	**EE**	**LT**	**LV**	**всего**
Производство, MW	20 996	4 896	12 800	8 074	1 034	347	1 140	49 287
В том числе:								
АЭС	7 702	-	-	2 655	-	-	-	10 357
ГЭС	8 562	-	12 467	2 065	-	22	544	23 660
ТЭЦ	752	1 425	99	3 088	924	122	386	6 796
ВЭС	3 412	3 470	234	202	110	203	44	7 676
Не определено	568	-	-	64	-	0	166	798
Потребление	16 824	3 930	14 606	9 552	986	1 377	907	48 182
Обмен сети	-4 172	-966	1 807	1 478	-49	1 030	-233	-1 105

Рассматривая текущую ситуацию в каждой зоне биржи NPS и текущие потоки электрической мощности (MW) между зонами биржи в выбранное время [6], можно констатировать, что цена электроэнергии в латвийской зоне составляет 42.41 евро за МВтч, что примерно в два раза выше, чем в скандинавских зонах.

Рассмотрим это различие подробнее. В рассматриваемый момент времени в скандинавских странах, также как и в Латвии, генерируется больше энергии, чем потребляется, причем большая часть генерируется на дешёвых источниках - в Скандинавии на ГЭС и АЭС, в Латвии на ГЭС. Выдержка с сайта АО «Latvenergo»: …*Большую часть произведённой электроэнергии АО «Latvenergo» получает на трёх самых больших в государстве гидроэлектростанциях – Кегумской ГЭС, Плявиньской ГЭС, Рижской ГЭС* [9]. В 2014 г. количество произведённой электроэнергии ГЭС на Даугаве составило 1925 ГВтч или 53% от общего произведённого объёма электроэнергии. Если учесть, что уровень цен на товары и услуги в Скандинавии выше, чем в Латвии, то можно положить, что себестоимость электроэнергии в рассматриваемых регионах примерно одинакова.

Но мы ведь наблюдаем существенную разницу. К нашему сожалению, рыночных механизмов снижения цены товара, построенных на конкуренции участников рынка, в латвийской зоне не наблюдается. Зато, мы помним историю развития энергетики балтийских стран, в которой наблюдается тенденция перевода региона Прибалтики из экспортёра электроэнергии в импортёра. Закрытие мощнейшей в регионе Игналинской АЭС, прекращение строительства Даугавпилсской ГЭС, ограничения доступа дешёвой энергии с юго-восточного направления, организация электрических соединений с Финляндией, Швецией, Польшей. В этой цепочке фактов присутствует определённая логика – организован потребитель, которому можно выгодно продавать электроэнергию, если цена электроэнергии на рынке этого потребителя будет существенно выше, чем у торговцев.

Напомним, что в 2005 году, когда цену на электроэнергию для Даугавских ГЭС формировал не рынок, а последний раз утверждал Регулятор общественных услуг, цена электроэнергии для Даугавских ГЭС была утверждена в сумме 7,71 лат за МВтч (без НДС), что в пересчёте на Евро составило бы 10,97 евро за МВтч.

Конечно, надо учесть, что с того времени прошло десять лет и инфляция увеличила бы эту цену на 40%, и сегодня эта цена могла бы составлять около 16 евро за МВтч. Такая цена даугавской электроэнергии могла бы существенно приблизить цену электроэнергии в латвийской зоне к скандинавской цене. Но так не происходит. А происходит вот что: государственное латвийское предприятие, которое получает электроэнергию на государственных электростанциях, продаёт её бирже по наиболее высокой цене, чтобы получить наиболее высокую прибыль от продажи, а потом само же покупает на этой же бирже электроэнергию для своих потребителей по, так называемой, рыночной цене.

Очевидно, что в такой ситуации наблюдается искусственный механизм формирования цены. Продавец и покупатель электроэнергии в латвийской зоне, по сути, один субъект, так как покупатель и продавец – это государственные структуры Латвии. По какой цене этот субъект предложит полученную от латвийских производителей электроэнергию, по такой же цене он и купит свою электроэнергию для латвийских потребителей. А как чувствует себя в такой ситуации латвийский потребитель? Кстати, Минэконом в программных документах развития электроэнергетического сектора Латвии до 2030 года прогнозирует, что в будущем цена на электроэнергию не опустится ниже 40 евро за МВтч. Нам следует понимать такой прогноз глубже – в латвийской зоне NPS сохранится «антилатвийская» цена электроэнергии.

2-я составляющая тарифа – плата за услуги Системного оператора по доставке.

Плата за услуги Системного оператора представляет собой компенсацию обоснованных расходов Системного оператора, связанных с распределением электроэнергии. Эта плата оформляется тарифом, который контролирует Регулятор общественных услуг. Но роль Регулятора в этом вопросе имеет достаточно пассивную функцию, т.к. он рассматривает только соответствие расходов контролируемому виду деятельности. Регулятор почти не имеет возможности влиять на выбор технических или технологических решений. Например, если в нашем бедном государстве будут строиться сети с очень дорогостоящим оборудованием или для обслуживания сетей будут применяться дорогие технологии, то Регулятор не сможет на это повлиять и согласует тариф, рассчитанный на компенсацию этих расходов.

К сожалению, на государственном уровне нет требований, какими должны быть сети, какую надёжность они должны обеспечивать, как они должны обслуживаться, какие должны быть нормируемые расходы на их обслуживание. Известно, что поле деятельности основного Системного оператора – обширные распределительные сети высокого, среднего и низкого напряжения, кормит много разных энергостроительных компаний и компаний - производителей оборудования и материалов.

Вот, например, появилась идея заменить воздушные распределительные сети среднего напряжения кабельными. На такой работе может появиться много новых миллионеров, ведь тарифы на услуги Системных операторов придётся повысить, и электроэнергия станет дороже. Пока можно констатировать, что вопросы обоснованности тарифов на услуги Системных операторов остаются на «совести» самих системных операторов. Как пример, приведём данные об уровнях средних зарплат в Латвии в целом, и в секторах с сайтов «*Latstat*» и «*Sadales tīkls*» [5, 14].

Системный оператор, рассчитывая плату за свои услуги, о себе не забывает. Средняя оплата труда в AS «Sadales tīkls» соответствует средней зарплате в том частном секторе, где производится «зелёная» недешёвая энергия, и превышает зарплату в общественном секторе в той же сфере в 1.3 раза, а в общественном секторе в среднем по Латвии – в 1.6 раза. Если вновь обратить внимание на информацию, представленную на рис. 1., то видно, что наши распределительные сети, нам «дороже» заграничных сетей.

3-я составляющая тарифа – плата за обязательные закупочные компоненты

Плата за государственные обязательные закупочные компоненты (ОЗК) тоже не вызывает радости у большинства простого населения. Хотя, для небольшой части «непростого» населения, которое вложило средства в развитие субсидируемой государством энергетики, плата за ОЗК – источник финансового благополучия. Обобщающие данные об обязательной закупке электроэнергии представлены на сайте Публичного торговца [15].

Используя данную информацию, можно посчитать, что за каждый закупленный в рамках ОЗК МВтч электроэнергии, в среднем было заплачено производителю сверх рыночной цены электроэнергии на бирже NPS 157,2 евро. Это в 4 раза больше стоимости электроэнергии на рынке. Если принять, что на каждой из 400 станций работает и получает зарплату 6 чел., то каждый работник, занятый в «зелёной» энергетике, может получать более 7 тыс. евро в месяц. Конечно, такую зарплату он сможет получать не всё время, а только при гарантированной окупаемости электростанции до окончания срока применения ОЗК. После этого срока электростанция сможет продавать свою электроэнергию по рыночным ценам.

По нашим оценкам, окупаемость КГС с электрической мощностью 2 МВт, работающей на природном газе, составляет около 5 лет. Оценка проведена при следующих условиях: расходы на инвестиции – 1,1 млн евро, станция работает 11,5 месяцев в году с нагрузкой 0,75 от номинальной мощности, цена газа (без НДС) составляет 240 евро/тыс. м^3, расходы на зарплату составляют 17 тыс. евро/год. Обращаем ваше внимание на то, что правила Кабмина для таких когенерационных станций предусматривают срок действия ОЗК до 10 лет. Это означает, что половину этого срока, владельцы такой станции будут получать дополнительно примерно 200 тыс. евро в год.

По сравнению со средней зарплатой, сумма выглядит впечатляюще. При таких условиях любовь к «зелёной» энергетике, а точнее, тариф ОЗК в Латвии оказался в 2 раза выше, чем в Эстонии, и в 1,6 раза выше, чем в Литве. И это привело к такому росту платы за электроэнергию, что правительству пришлось разрабатывать специальные меры, чтобы защитить страну от «ошибочно» разработанной и принятой энергетической политики. Начиная с 2013 года, рост тарифа на ОЗК был заморожен на законодательном уровне. При этом был введён налог на субсидированную электроэнергию (SEN), установлена государственная дотация из основного бюджета для стабилизации ОЗК, и приняты правила Кабмина для защиты потребителей электроэнергии от необоснованного роста платы за электроэнергию. К тому же, с 2012 года до 2020 года прекращено выделение права на продажу электроэнергии в рамках ОЗК и получения гарантированной платы за установленную мощность когенерационной станции. Однако, по информации «Минэконома», те станции, которые успели получить такие привилегии, будут ими пользоваться до 2037 года. Естественно, что им эту привилегию будет обеспечивать всё наше латвийское общество.

Динамика изменения значения ОЗК и необходимый размер дотирования ОЗК из государственного бюджета показаны на рис. 2 [13].

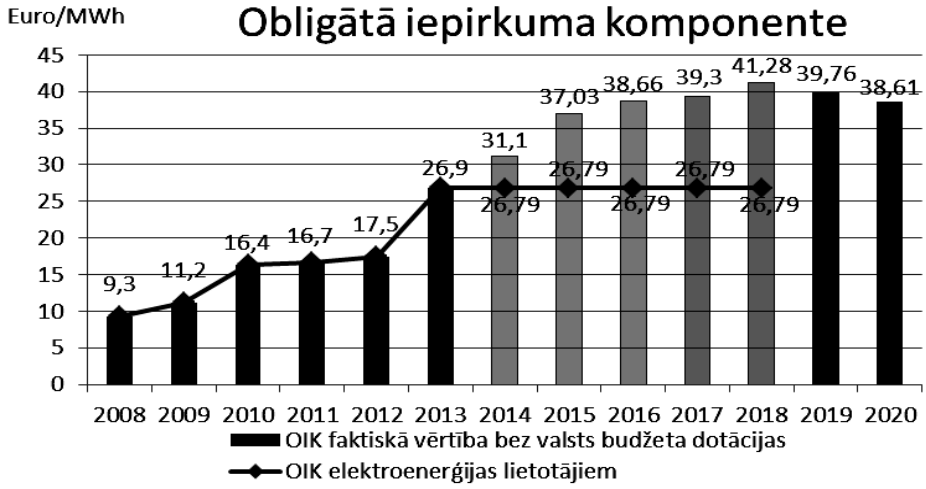

Компонент обязательной закупки (ОЗК)

Рис. 2. Динамика изменения компоненты обязательной закупки
- *стоимость электроэнергии без госдотаций и*
- *стоимость электроэнергии потребителям*

Примем, что общее потребление Латвии составляет 7,5 млн Мвтч, а разница фактической и дотируемой ОЗК составляет 13 Евро/МВтч и оценим, сколько надо будет доплачивать из госбюджета, чтобы не росла ОЗК. Результат получается такой: из государственного бюджета ежегодно потребуются доплачивать 97 млн. евро. Эти дотационные миллионы будут суммироваться с теми 200 млн.евро, которые заплатят потребители, и будут поступать на счета производителей электроэнергии, чтобы выполнить государственные обязательства перед теми, кто, «рискуя нажитым капиталом», откликнулся на государственный призыв.

А для обычных латвийцев, у которых нет капитала, но которые будут расплачиваться за дорогостоящие «ошибки» своего госаппарата, компенсаций нет. Положение энергоёмких латвийских предприятий, вызванное надбавками к цене электроэнергии, по сравнению с аналогичными предприятиями ЕС представлено на рис. 3 [4].

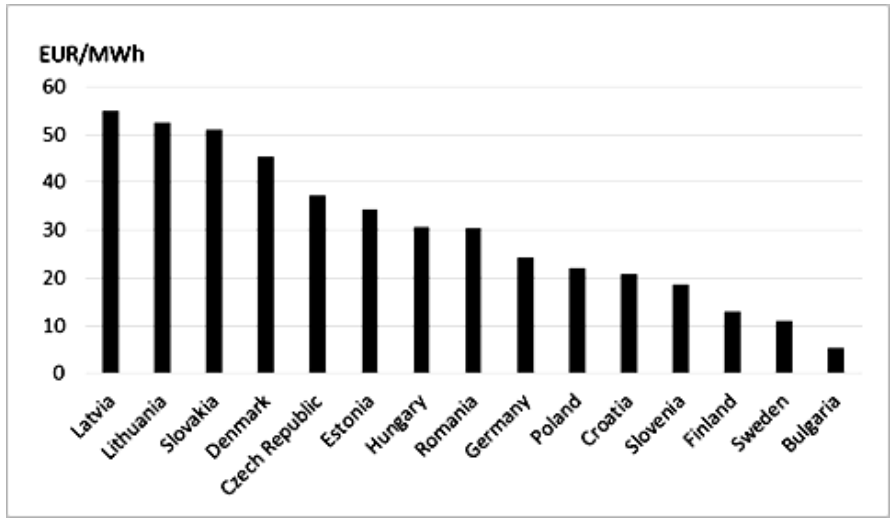

Рис. 3. Расходы энергоёмких предприятий сверх цены (20-70 ГВтч/год)

Ситуация с тарифами на электроэнергию в Латвии, видимо, отражает болезненные проблемы нашего либерально-демократического общества, в котором ещё не воспитаны качества, позволяющие осуществлять ответственное «антикоррупционное» управление своей страной.

Во всех составляющих тарифа видны признаки недобросовестного участия высокооплачиваемых чиновников и простых, «не очень бедных» граждан. Латвия «отчиталась» в Еврокомиссии об успешно выполненной структурной реформе электроэнергетического сектора, ввела рыночные отношения для всех участников процесса, то есть, создала «красивую» форму процесса, но не достигла декларируемых главных государственных целей – не улучшила жизнь своих граждан и не обеспечила благоприятные условия для развития своей экономики.

И усугубляя экономическое положение Латвии, Брюссель и страны Балтии подтвердили планы выхода Литвы, Латвии и Эстонии из единого с Россией и Белоруссией энергокольца БРЭЛЛ, которое обеспечивает работу пяти стран в синхронном режиме и гарантирует надёжность в случае аварийных ситуаций или вывода мощностей для ремонта в любой из стран.

Выход из энергокольца БРЭЛЛ и присоединение к энергосистеме остального ЕС, скорее всего, приведёт к дальнейшему росту цен на электроэнергию, поскольку все инфраструктурные затраты будут, как правило, переложены на плечи потребителей [16].

Список литературы

1. Закон об энергетике (Enerģētikas likums): Закон Латвийской республики (ЛР): [Электронный ресурс]. Режим доступа: https://likumi.lv/doc.php?id=49833 / (дата обращения: 29.01.2018).
2. Закон о регуляторах общественных услуг (Par sabiedrisko pakalpojumu regulatoriem): Закон ЛР. [Электронный ресурс]. Режим доступа*:* https://likumi.lv/doc.php?id=12483/ (дата обращения: 29.01.2018).
3. Закон о рынке электр*оэнергии* (Elektroenerģijas tirgus likums): Закон ЛР: Режим доступа: https://likumi.lv/doc.php?id=108834/ (дата обращения: 29.01.2018).
4. Сайт базы данных «Eurostat». [Электронный ресурс]. Режим доступа: http://ec.europa.eu/eurostat/web/energy/data/database /(дата обращения: 29.01.2018).
5. Сайт базы данных «Latstat». [Электронный ресурс]. Режим доступа: file:///D:/Old%20PC/C%20drive/Tarifi%20LE/Elektroener%C4%A3ijas%20ra%C5%BEo%C5%A1ana,%20imports,%20eksports%20un%20pat%C4%93ri%C5%86%C5%A1%20%E2%80%93%20m%C4%93ne%C5%A1a%20dati%20_%20Latvijas%20statistika.htm/ (дата обращения: 29.01.2018).
6. Сайт биржи Nord Pool Spot. [Электронный ресурс]. Режим доступа: https://www.nordpoolgroup.com/Market-data1/#/nordic/map/ (дата обращения: 29.01.2018).

7. Бехтерс Янис. Почему в Латвии электроэнергия дороже, чем в Эстонии. Delfi, 06.08.2015. [Электронный ресурс]. Режим доступа: http://rus.delfi.lv/archive/?tod=07.08.2015&fromd=05.08.2015&channel=0&category=0&query=%D0%9F%D0%BE%D1%87%D0%B5%D0%BC%D1%83+%D0%B2+%D0%9B%D0%B0%D1%82%D0%B2%D0%B8%D0%B8+%D1%8D%D0%BB%D0%B5%D0%BA%D1%82%D1%80%D0%BE%D1%8D%D0%BD%D0%B5%D1%80%D0%B3%D0%B8%D1%8F+%D0%B4%D0%BE%D1%80%D0%BE%D0%B6%D0%B5%2C+%D1%87%D0%B5%D0%BC+%D0%B2+%D0%AD%D1%81%D1%82%D0%BE%D0%BD%D0%B8%D0%B8+/ (дата обращения: 29.01.2018).
8. Конкурентоспособная цена электроэнергии позволила *"KVV Liepājas metalurgs"* удвоить производственные мощности. [Электронный ресурс]. Режим доступа: http://www.metalurgs.lv/?a=1&b=0&e=535/ (дата обращения: 29.01.2018).
9. Сайт государственного акционерного общества «Латвэнерго». [Электронный ресурс]. Режим доступа: https://www.latvenergo.lv/ (дата обращения: 29.01.2018).
10. Сайт ЦСУ Латвии. [Электронный ресурс]. Режим доступа: http://www.csb.gov.lv/statistikas-temas/darba-samaksa-galvenie-raditaji-30270.html/ (дата обращения: 29.01.2018).
11. Неравенство доходов в Балтийских странах. [Электронный ресурс]. Режим доступа: https://rutazilvere.blogspot.com/2017/03/ienakumu-nevienlidziba-baltijas-valstis.html/ (дата обращения: 29.01.2018).
12. Сайт база данных «Евростат». [Электронный ресурс]. Режим доступа: http://ec.europa.eu/eurostat/web/income-and-living-conditions/data/database/ (дата обращения: 29.01.2018).
13. Сайт Министерства экономики Латвии. [Электронный ресурс]. Режим доступа: https://www.em.gov.lv/ (дата обращения: 29.01.2018).
14. Сайт государственного системного оператора. [Электронный ресурс]. Режим доступа: https://www.sadalestikls.lv/ (дата обращения: 29.01.2018).
15. Сайт публичного торговца энергией в Латвии. [Электронный ресурс]. Режим доступа: https://www.cia.gov/library/publications/the-world-factbook/index.html/ (дата обращения: 29.01.2018).
16. *Самофалова Ольга.* Энергетический разрыв Прибалтики и России ударит по Белоруссии. Режим доступа: https://vz.ru/economy/2017/12/19/900307.html/ (дата обращения: 29.01.2018).
17. *Хмурович Б.Ф.* Совершенствование государственного управления в регулировании отношений в сфере потребления электрической энергии // Наука, образование и культура. № 8 (23), 2017. С. 24–25. [Электронный ресурс]. Режим доступа: http://scientificarticle.ru/ (дата обращения: 29.01.2018).

ОРГАНИЗАЦИЯ РЕКЛАМНОЙ ДЕЯТЕЛЬНОСТИ НЕКОММЕРЧЕСКИХ ОРГАНИЗАЦИЙ

Чиняева Э.Ф.

Чиняева Эльмира Фуадовна – магистрант,
кафедра менеджмента,
Научно-исследовательский Томский политехнический университет, г. Томск

Аннотация: *в статье рассмотрен вопрос о том, какая реклама является «социальной». А также - каким образом организовать рекламную деятельность некоммерческих организаций, если для этого нет достаточного количества денежных средств.*
Ключевые слова: *реклама, некоммерческая организация, маркетинг.*

Некоммерческая организация (НО) – это организация, не имеющая в качестве основной цели своей деятельности извлечение прибыли и не распределяющая полученную прибыль между участниками [1]. НО могут создаваться для достижения различных социальных, благотворительных, культурных, образовательных целей, в сферах охраны здоровья граждан, удовлетворения духовных и иных нематериальных потребностей, а также в иных целях, направленных на достижение общественных благ. Как и любая организация, НО также нуждается в рекламе. Только эта реклама примет статус «социальной», так как не подразумевает извлечение прибыли. Социальная реклама использует те же средства, что и коммерческая. Их различают лишь цели.

Стратегической целью любой социальной рекламы является изменение поведенческой модели общества по отношению к объекту рекламы, а в некоторых случаях – создание новых социальных ценностей. Заказчиками социальной рекламы в России являются, как правило, государственные и бизнес-структуры, а также так называемый третий сектор (некоммерческие и общественные организации). Большую часть объема социальной рекламы, размещаемой в СМИ, занимает именно реклама НО.

Социальная реклама необходима третьему сектору для сопровождения основной деятельности, создания имиджа, продвижения продуктов и услуг (продуктом в данном случае является интеллектуальный товар, способствующий развитию третьего сектора, – основные идеи и лозунги самих организаций, конференции, семинары, тренинги). Некоммерческий сектор, за исключением нескольких крупных организаций, производит локальную по масштабам и бюджетам рекламу.

Каким же образом организовать рекламную деятельность, если для этого нет достаточного количества денежных средств? Сегодня всю рекламу можно разделить на 2 типа: online и offline (табл. 1) [2].

Таблица 1. Типы рекламы

Реклама	
Online	**Offline**
– это реклама в интернете. На сегодняшний день интернет является идеальной средой для размещения рекламы. Он предоставляет самые широкие возможности для организации эффективных маркетинговых мероприятий. По данным TNS, аудитория рунета (российского интернета) составляет больше половины населения России (от 12 лет) – 40,9 млн человек.	– это реклама вне сети интернет: щиты на улицах, реклама в газетах и журналах, ТВ реклама, реклама на радио и т.д. Данный тип рекламы требует существенных затрат.
Баннерная реклама - это размещение на тематических сайтах графических рекламных объявлений, то есть баннеров. Чем привлекательнее баннер, тем больше людей перейдут по нему на ваш сайт.	
Поисковая реклама. Когда пользователь интересуется чем-то определенным, он заходит в поисковую систему, вводит запрос в строку поиска, и поисковая система выдает ему список сайтов. Этот перечень сайтов называют естественной поисковой выдачей. Пользователь просматривает сайты в естественной выдаче и переходит на наиболее интересные ему.	
Контекстная реклама – это короткое текстовое объявление, которое размещается в поисковых системах. «Контекстной» эта реклама называется потому, что объявление показывается пользователю по определенным запросам, которые он вводит в строку поиска.	
Email маркетинг – это доставка информации до целевой аудитории через электронную почту. В рамках email маркетинга информационные письма отправляются по базе электронных адресов пользователей, которые дали добровольное согласие получать такие письма. Таким образом, ваши сообщения по email получают заинтересованные в них лица.	
Маркетинг в социальных сетях (англ. Social Media Marketing) – это деятельность, направленная на повышение лояльности целевой аудитории посредством работы в социальных сетях, блогах и на форумах. SMM предполагает *продвижение в социальных сетях* – это распространение информации в социальных сетях и блогосфере, создание сообщества и организацию в нем живого общения представителей целевой аудитории.	

Таким образом, интернет-реклама не требует огромных финансовых вложений, но эффект от нее не менее полезен. Вы сможете быстро охватить максимум целевой аудитории и создать у нее определенный образ. Вы всегда владеете точной информацией: сколько человек посмотрели вашу рекламу, откуда они пришли (например, разместив одинаковый баннер на нескольких сайтах, вы узнаете, какая именно площадка дала вам больше всего клиентов). Кроме того, есть возможность оперативно вносить корректировки. Чтобы поправить условия работы, указанные в вашем рекламном сообщении, потребуется буквально пара кликов. Так же легко и быстро вы можете запустить новые баннеры, с более привлекательными для целевой аудитории посылами.

Список литературы

1. Юридический холдинг «ЦентрКоналт.рф». [Электронный ресурс]. Режим доступа: http://центрконсалт.рф/tomsk/nekommercheskie-organizacii/ (дата обращения: 29.01.2018).
2. Маркетинг за 55 минут. [Электронный ресурс]. Режим доступа: http://cdn3.ingate.ru/E-marketing%20ot%20Ingate.pdf/ (дата обращения: 29.01.2018).

СТРАТЕГИЯ ОПТИМИЗАЦИИ ФИНАНСИРОВАНИЯ ДЕЯТЕЛЬНОСТИ СТРОИТЕЛЬНОЙ ОРГАНИЗАЦИИ

Тлупов М.В.

Тлупов Марат Владимирович - магистрант,
кафедра экономики, финансов и права,
Российский экономический университет им. Г.В. Плеханова (филиал), г. Пятигорск, Ставропольский край

Аннотация: *в статье рассматриваются основы разработки стратегии оптимизации финансирования деятельности хозяйствующих субъектов в сфере строительства. Рассматриваются возможные варианты финансовой стратегии предприятия с позиции целевого подхода.*

Ключевые слова: *оптимизация, финансово-хозяйственная деятельность, эффективность, стратегия, целевой подход, финансовое планирование.*

Оптимизация финансово-хозяйственной деятельности предприятия предполагает повышение ее эффективности. Так как она главным образом характеризуется уровнем финансового обеспечения организации и его результативностью, целесообразно уделить особое внимание разработке стратегии оптимизации финансирования хозяйствующего субъекта.

Как показывает практика, для предприятий строительной отрасли характерна низкая финансовая устойчивость и большой объем привлечения заемных финансовых ресурсов, что сказывается на расходах организации, ее финансовом результате и совокупном уровне риска [3]. В целях оптимизации финансирования деятельности предприятия целесообразно стремиться к стабилизации его финансового состояния и повышению эффективности деятельности предприятий.

Для выбора оптимальной схемы финансирования следует определиться со стратегией, которую преследует конкретная организация. В общем случае, финансовая стратегия сводится к двум вариантам:

1. Стратегия максимальной рентабельности капитала при соблюдении высокого уровня финансовой устойчивости.
2. Стратегия максимальной рентабельности капитала с активным привлечением заемных ресурсов в условиях допустимого уровня потери финансовой устойчивости.

Стратегия максимальной рентабельности капитала при соблюдении высокого уровня финансовой устойчивости актуальна для строительных предприятий, обеспеченных достаточно большим объемом собственных финансовых ресурсов. Как правило, это крупные и средние предприятия, зачастую являющиеся самостоятельными застройщиками. Как показал анализ, таких организаций в современной строительной отрасли немного и их число сокращается. Для других организаций выбор данной стратегии означает интенсивное наращивание собственного капитала и работу с наиболее надежными заказчиками, например, выполнение государственных заказов.

Для этой стратегии финансовый рычаг должен быть существенно меньше единицы, а прирост собственного капитала больше прироста заемного. Политика финансирования активов такова, что собственных и долгосрочных заемных источников, а также краткосрочных кредитов хватает для покрытия внеоборотных активов, постоянных и части переменных оборотных активов.

Установление экономически обоснованной величины и структуры капитала предприятия предполагает наличие кредиторской задолженности. Большой удельный вес ее перед поставщиками и подрядчиками, обусловлен стремлением увеличить количество выполненных строительных работ.

Устойчивое финансовое положение при этом, обеспечивается невысокой долей заемного капитала и хорошей отдачей от использования собственного и совокупного капитала.

Стратегия максимальной рентабельности капитала с активным привлечением заемных ресурсов в условиях допустимого уровня потери финансовой устойчивости больше соответствует современным реалиям строительной индустрии.

Решение вопроса оптимизации структуры финансового капитала основывается на выборе минимального возможного значения показателя средневзвешенной стоимости капитала в условиях высокой доли заемных ресурсов. В данных условиях финансовый риск будет стремиться выходить за пределы своего минимального уровня, поэтому целесообразно не более половины варьирующей части оборотных активов покрывать за счет краткосрочных кредитов. Данная стратегия предполагает наличие эффекта финансового рычага, который генерирует высокую отдачу от вложенных средств.

Выбор определенной стратегии основывается на приоритетных целях предприятия, учитывает особенности его деятельности и организацию финансов.

Таблица 1. Целевой подход к выбору оптимальной стратегии финансирования хозяйственной деятельности строительных организаций

Стратегия оптимального финансирования	**Цели хозяйственной деятельности строительных организаций**
Стратегия максимальной рентабельности капитала при соблюдении высокого уровня финансовой устойчивости	Высокий уровень отдачи собственного капитала
	Минимальный уровень финансового риска
	Сведение уровня потери финансовой устойчивости до объективно достижимого минимума
	Работа в качестве инвестора, застройщика, с наиболее надежными заказчиками, например, выполнение государственных заказов
	Снижение зависимости предприятия от дебиторской задолженности, в том числе за счет сокращения ее размера и использования авансовой системы расчетов
Стратегия максимальной рентабельности капитала с активным привлечением заемных ресурсов в условиях допустимого уровня потери финансовой устойчивости	Повышение рентабельности работ, услуг
	Рост объема заказов, расширение клиентской базы и территории оказания услуг, выполнения работ
	Увеличение доли предприятия на строительном рынке

Предлагаемые стратегии оптимизации финансового обеспечения хозяйственной деятельности могут быть унифицированы для любого предприятия строительной отрасли и предполагают поддержание такого уровня финансовых рисков, при котором организация работает стабильно и бесперебойно. Значение допустимого уровня рисков рекомендуется устанавливать на каждом предприятии индивидуально.

Данные стратегии предполагают различные подходы к формированию величины и структуры капитала, но они обе направлены на повышение результативности деятельности фирмы. Обоснованность той или иной стратегии оценивается по истечении периода на основании фактического выполнения плановых показателей.

После выбора подходящей стратегии следует переходить к разработке плана финансового обеспечения. План финансового обеспечения представляет собой обоснованный и полный перечень составных частей капитала предприятия совместно с направлениями их распределения и, расходования [4]. Определив состав источников формирования капитала организации и его оптимальную структуру, следует перейти непосредственно к его реализации.

В целом, для оптимизации финансового обеспечения предприятий строительной сферы и для притока капитала необходимо обеспечить прозрачность своей деятельности для внешних пользователей (инвесторов, кредиторов). При этом предприятие должно иметь стабильное финансовое состояние и соблюдать финансовую дисциплину (поскольку для кредиторов и инвесторов данный показатель является гарантом надежности и возврата вложенных средств), сокращать дебиторскую задолженность, увеличивать прибыль (поскольку резервы, снижения себестоимости практически отсутствуют, то увеличивать выручку можно путем расширения производства), для этого необходимо наращивать собственный капитал и привлекать заемные средства на наиболее выгодных условиях.

Список литературы

1. Экономика отрасли (строительство): учебник / В.В. Акимов, А.Г. Герасимова, Т.Н. Макарова, В.Ф. Мерзляков, К.А. Огай. 2-е изд. М.: ИНФРА-М, 2017. 300 с.
2. Финансы организаций: Учебник / Под ред. Колчина Н.В. М.: ЮНИТИ-ДАНА, 2016. 399 с.
3. *Салихова И.Э.* Финансы компании строительной отрасли // Молодой ученый. [Электронный ресурс], 2014. №16. С. 281-284. Режим доступа: https://moluch.ru/archive/75/12660/ (дата обращения: 17.12.2017).
4. *Кеменов А.В., Адамов Н.А.* Функции управления финансами строительных организаций: источники финансирования и вопросы бюджетирования // Российский экономический интернет-журнал. [Электронный ресурс], 2016. № 2 (01.04.2016-30.06.2016). Режим доступа: http://www.e-rej.ru/upload/iblock/c4e/c4e45cfb89a05d29d265b63f47c78814.pdf/ (дата обращения: 20.12.2017).

ТЕПЛОЭНЕРГЕТИЧЕСКИЙ КОМПЛЕКС КАК ОБЪЕКТ КАПИТАЛЬНЫХ ВЛОЖЕНИЙ

Чехоев А.С.

Чехоев Алан Сосланович - магистрант,
кафедра экономики, финансов и права,
Российский экономический университет им. Г.В. Плеханова (филиал), г. Пятигорск, Ставропольский край

Аннотация: *в статье рассматривается теплоэнергетический комплекс России как объект капитальных вложений, его особенности, инвестиционная привлекательность и потребность в модернизации.*

Ключевые слова: *энергетика, теплоэнергетический комплекс, теплоэнергетика, инвестиции, капитальные вложения, инвестиционная привлекательность.*

В экономике РФ производство и распределение энергии является одним из ведущих и высоко значимых видов экономической деятельности. Топливно-энергетический комплекс (ТЭК) - сложная межотраслевая система добычи и производства топлива и энергии (электроэнергии и тепла), их транспортировки, распределения и использования [3, с. 373].

Развитие теплоэнергетики всегда играло одну из ведущих ролей в процессах становления народного хозяйства во многих странах мира. Теплоэнергетика сегодня является ведущей отраслью мировой энергетики, на ее долю приходится 90% от суммарно выработанного объема электростанций мира [4, с. 12].

Бурное развитие теплоэнергетики в нашей стране пришлось на период Советского Союза, когда экономика глобальными темпами наращивала свой потенциал, и происходило активное внедрение передовых технологий. К сожалению, в настоящее время развитие теплоэнергетики не столь масштабно и к тому же существует ряд проблем, требующих решения.

В числе главных проблемных зон, наиболее остро обозначившихся на сегодняшний день в тепловой энергетике, можно выделить следующие:

1. Высокий уровень износа основных фондов, т.к. большая часть активов была введена в эксплуатацию в 1970-е и 1980-е годы и с тех пор не проводилось их масштабное обновление. Очевидно, что для теплоэнергетики характерен высокий уровень физического, морального и экономического износа основных средств.

2. Кадровая проблема в энергетике в целом в настоящее время одна из ключевых. На рынке отмечен дефицит квалифицированных кадров в этой сфере, а современная система образования не решает данную проблему должным образом.

3. Нерешенность проблемы сбережения тепла и энергоресурсов, требующихся для его производства, влечет за собой другие негативные явления, неблагоприятно сказывающиеся как на отрасли. Одной из существенных причин являются тепловые потери, возникающие, главным образом, вследствие устаревшего и изношенного оборудования. Причинно-следственная связь выглядит следующим образом: «устаревшие фонды → высокие потери → возмещение потерь тепловыми предприятиями → рост тарифов».

4. Монополия на рынке производства и передачи тепловой энергии – сформированная в стране централизованная система теплоснабжения и ограниченный доступ к системе коммуникаций, препятствует развитию частного бизнеса и здоровой конкуренции.

5. Большой объем задолженностей потребителей в структуре активов организаций и существенная задержка платежей. Как следствие, высокий удельный вес кредиторской задолженности.

Таблица 1. Инвестиционная привлекательность вида экономической деятельности «Производство и распределение электроэнергии, газа и воды» [5]

Показатели	**2015**	**2016**
Условия для формирования инвестиционной деятельности		
Наличие основных фондов на конец года, млрд рублей	12945,3	14173,4
Коэффициент обновления основных фондов, %	4,0	4,7
Коэффициент выбытия основных фондов, %	0,3	0,4
Ввод в действие основных фондов, в % к предыдущему году	81,7	132,3
Степень износа основных фондов на конец года, %	44,5	45,6
Индекс производства, в % к предыдущему году	98,4	101,5
Индекс цен производителей промышленных товаров на конец периода, в % к декабрю предыдущего года	109,3	105,1
Среднесписочная численность работников, тыс. человек	1794,8	1743,7
Среднемесячная номинальная начисленная заработная плата работников, рублей	36865	39629
Сальдированный финансовый результат организаций, млрд рублей	183,3	738,3
Рентабельность проданных товаров, работ, услуг, %	5,0	7,1
Рентабельность активов, %	1,4	5,3
Число прибыльных организаций, единиц	2692	2811
Удельный вес прибыльных организаций, %	48,9	52,6
Число убыточных организаций, единиц	2808	2537
Удельный вес убыточных организаций, %	51,1	47,4
Удельный вес организаций, имевших просроченную кредиторскую задолженность, %	44,2	44,7
Инвестиционная деятельность		
Финансовые вложения организаций, млрд рублей	4651,5	5086,6
Инвестиции в основной капитал, млрд рублей	980,0	940,2
Индекс физического объема инвестиций в основной капитал, в % к предыдущему году	73,9	89,1
Доля в общем объеме инвестиций в экономику, %	7,1	6,4
Доля инвестиций на машины, оборудование, транспортные средства, %	38,6	38,3
Доля инвестиций в основной капитал, финансируемых за счет средств, %:		
- федерального бюджета	5,3	4,4
- бюджетов субъектов Российской Федерации	3,9	4,0

Следует отметить, что российская теплоэнергетическая отрасль в своем текущем состоянии непривлекательна для инвесторов, а собственных средств у производителей тепловой энергии на модернизацию ТЭЦ, котельных и тепловых сетей нет.

Степень износа основных фондов на начало 2017 г. превысила 45%. Их обновление и модернизация имеют незначительное значение по сравнению с реальной потребностью. Объем производства продукции отрасли не имеет высокой положительной динамики, в отличие от роста цен.

В целом по отрасли организации имеют положительный финансовый результат, однако доля убыточных предприятий составляет примерно половину. Рентабельность активов и продукции энергетики имеет низкий уровень.

Доля просроченной дебиторской задолженности составляет до половины все обязательств потребителей. Удельный вес организаций с просроченной кредиторской задолженностью в отрасли превышает 44%.

Теплоэнергетические организации большую часть временно свободных ресурсов размещают в финансовые вложения в виде приобретенных прав требования в порядке их уступки, т.е. долгосрочные обязательства контрагентов.

Инвестиции в капитальные вложения в 5 раз меньше суммы финансовых вложений. Их динамика отрицательна, т.е. ежегодный объем капитальных вложений ниже предыдущего периода. При этом, инвестиции в этот вид экономической деятельности составляю порядка 6,4% от общего объема капиталовложений.

В структуре отраслевых инвестиций 38,3% направляются на модернизацию обновление оборудования. Доля бюджетного финансирования капитальных вложений в энергетике достигает 8%. Ежегодный объем инвестиций в отрасль, по оценкам экспертов, составляет около 1/6 от требуемого [3, с. 374].

Неблагоприятные тенденции, наблюдаемые в сфере теплоснабжения в России, являются отражением несоответствия предложения и спроса, т. е. характеристик систем централизованного теплоснабжения, созданных в советский период в других экономических условиях, и параметров современного спроса на тепловую энергию.

В сложившихся социально-экономических условиях инвестирование в капитальные проекты в сфере теплоэнергетики являются жизненно необходимыми. Помимо важности отрасли, как поставщика тепловой энергии, следует учитывать и степень влияния затрат на ее потребление практически на всех. Эффективность организаций, производящих и поставляющих тепловые ресурсы оказывает влияние на все смежные отрасли и население государства. Инвестиции в теплоэнергетику – это инвестиции в энергосбережение страны.

Капитальные вложения в теплоэнергетической отрасли могут проявляться в формах:

– модернизации имеющихся производственных мощностей;

– технического перевооружения и реконструкции энергетических объектов с заменой устаревшего изношенного оборудования;

– строительства и ввода и эксплуатацию новых объектов [2, с. 109].

Реализуемая «Энергетическая стратегия России на период до 2030 года» направлена на эффективное использование потенциала энергетической отрасли и природных энергетических ресурсов. Ведущие компании уже вносят свой вклад в развитие теплоэнергетики, осуществляя инвестиционные программы по модернизации объектов теплоэнергетики, рассчитывая снизить затраты по себестоимости.

Развитие теплоэнергетики можно наблюдать в реализации проектов по внедрению современных парогазовых энергоблоков, позволяющих увеличить производительность с 32% до 59%. Помимо ввода в эксплуатацию новых мощностей и реконструкции имеющихся ТЭС, особое внимание уделяется энергетической безопасности, переходу на новые виды топлива, использованию нанотехнологий, а также проблемам экологической безопасности.

Список литературы

1. *Дёмина О.В*. Рынки тепловой энергии: тенденции пространственной организации // Пространственная экономика, 2016. № 4-5 (48). С. 33-60.
2. Инвестиции: Учебное пособие / Биндасова Н.А. Пятигорск: ООО «РИА-КМВ», 2012. 155 с.
3. *Чарышкина А.В*. Особенность экономики в энергетической отрасли // Молодой ученый. [Электронный ресурс], 2017. № 12. С. 373-376. Режим доступа: https://moluch.ru/archive/146/41076/ (дата обращения: 05.01.2018).
4. Экономика электроэнергетики / Пилюгин А.В., Сергеев С.А., Барзыкина Г.А., Горлов А.Н. М.: ТНТ, 2015. 360 с.
5. Федеральная служба государственной статистики (Росстат): Официальный сайт. [Электронный ресурс]: Федеральная служба государственной статистики, 1999–2017. Электрон. дан. Режим доступа: http://www.gks.ru/ (дата обращения: 10.01.2018).

МЕТОДИКА ВНУТРЕННЕГО КОНТРОЛЯ ФОРМИРОВАНИЯ ФИНАНСОВЫХ РЕЗУЛЬТАТОВ

Миганова К.Б.

Миганова Кристина Борисовна – магистрант,
кафедра бухгалтерского учета, анализа и аудита, экономический факультет,
Национальный исследовательский
Мордовский государственный университет им. Н.П. Огарева, г. Саранск

Аннотация: *данная статья посвящена изучению методики внутреннего контроля формирования финансовых результатов. Основное внимание уделено задачам и проблемам внутреннего контроля финансовых результатов.*

Ключевые слова: *внутренний контроль, финансовые результаты, методика внутреннего контроля, факторы формирования прибыли.*

Данные о финансовом положении организации представляют собой важнейшую составную часть управления ее финансово-хозяйственной деятельностью. Финансовое состояние организации во многом определяется ее финансовыми результатами – прибылью или убытком. Прибыль относится к числу ключевых понятий рыночной экономики и является одним из основных источников внутреннего финансирования, индикатором успешности деятельности организации. Информация о прибыли представляет наибольший интерес для пользователей и используется ими для принятия любых управленческих решений.

В конкурентной среде рыночных отношений одним из важнейших инструментов управления финансовыми результатами деятельности организаций оптовой торговли становится внутренний контроль, функционирование которого имеет своей целью сохранение и эффективное использование активов, обеспечение финансовой устойчивости [3, с. 117].

Основные факторы, побуждающие организации применять и совершенствовать методику внутреннего контроля финансовых результатов, сводятся к желанию собственников и руководства упорядочить бизнес-процессы с целью их рационализации и экономии средств.

Вопросы, связанные с учетом и внутренним контролем формирования финансовых результатов в коммерческих организациях, исследованы в работах российских и зарубежных ученых: И.Ы. Богатой, Л.В. Булавко, МА. Вахрушшюй, А.И, Камалова, А.I1. Кизилова, Н.В. Климовой, В.Я. Кожинова, Н.П. Кондракова, Э.И. Крылова, В.М. Власовой, А.Д. Ларионова, Н.В. Липчиу, Д. Миддатона, А.И. Нечніайло, Б. Нидлз, А. Смит, Л.В. Сотниковой, Д, Стоуна, В.Г.Х. Суйца, А.Д. Шеремета и других.

Опираясь на труды данных авторов, к задачам внутреннего контроля финансовых результатов следует отнести:

- формирование финансовых результатов в соответствии с правилами бухгалтерского учета;
- обеспечение достоверности показателей бухгалтерской отчетности;
- формирование финансовых результатов в соответствии с требованиями действующего налогового законодательства;
- обеспечение точности и полноты информации, формирующей финансовый результат;
- обеспечение прозрачности, оптимальной детализации и классификации данных, формирующих финансовый результат.
- обеспечение возможности анализа показателей, формирующих финансовые результаты в целях повышения эффективности управленческого учета, прогнозирования и текущего управления финансовыми результатами;
- поиск резервов и возможностей увеличения прибыли организации [1, с. 368].

Методика внутреннего контроля финансовых результатов основывается на проведении проверок и использования контрольных процедур на этапе формирования доходов от основной и прочей деятельности; расходов от основных видов деятельности и прочих; правильности расчета налога на прибыль и чистой прибыли [1, с. 369].

При организации внутреннего контроля финансовых результатов важное значение имеет правильное установление последовательности включения в контрольный процесс взаимосвязанных этапов данной системы (наблюдения, проверки, сбора, систематизации, обобщения информации и др.).

Совокупность организационных аспектов, методических и технических приемов, осуществляемых с помощью определенных процедур, составляет процесс внутреннего

контроля, практическое осуществление аудита финансовых результатов экономического субъекта. Данный процесс включает организационную стадию, методико-технологическую стадию и завершающую стадии. Для успешной реализации разработаны модели содержания процесса аудита, сюда включены аспекты научной организации аудита и труда аудиторов, управленческие аспекты процессом аудита и контроля качества его проведения, аспекты оценки эффективности аудита финансовых результатов.

Важным элементом аудита является определение влияния отдельных факторов на величину финансовых результатов.

Во время внутреннего контроля прежде всего должно быть оценено влияние прогрессивных факторов формирования прибыли – снижение себестоимости продукции, повышение качества и улучшение ассортимента продукции. Выявляются также негативные факторы – завышение цен, тарифов, нарушение установленных стандартов и т.д.

Необходимо подчеркнуть, что нерационально и неэффективно построенный внутренний контроль финансовых результатов организации, может привести к выявлению искривлений, фальсификаций, что в дальнейшем может негативно повлиять на принятие управленческих решений пользователями [2, с. 444].

Среди проблем внутреннего контроля финансовых результатов ученый выделяют и конкретизируют следующие элементы:

- нестабильность законодательной базы;
- формальный подход к проведению аудита;
- использование шаблонного подхода в процессе аудита объекта проверки;
- недостаточный уровень понимания аудитором деятельности организации.

Полнота и качество информации, содержащейся в системе отчетности, предоставляемой собственникам и руководству всех уровней управления организацией, оперативность и адресность ее представления в значительной степени, определяют не только качественный уровень осуществляемого в текущем периоде контрольного процесса формирования финансовых результатов деятельности организации, но и эффективность стратегического управления экономическим субъектом в течение длительного периода времени.

Список литературы

1 *Донцова Л.В.* Анализ финансовой отчетности: Учебник. 3-е изд., перераб. и доп. / Л.В. Донцова. М.: Дело и Сервис, 2017. 368-370 с.

2 *Соколов Б.Н.* Системы внутреннего контроля (организация, методики, практика) / Б.Н. Соколов, В.В. Рукин. М.: ЗАО «Издательство «Экономика», 2017. 442-444 с.

3 *Филиппова А.И.* Финансовый аудит в России. / А.И. Филиппова // Современная наука: актуальные проблемы и пути их решения, 2017. 117 с.

СОВРЕМЕННЫЕ КОНЦЕПЦИИ ЭКОНОМИЧЕСКОЙ БЕЗОПАСНОСТИ ПРЕДПРИЯТИЯ

Мочалов М.А.

Мочалов Максим Анатольевич – студент магистратуры,
кафедра экономики и управления предприятиями,
Санкт-Петербургский государственный экономический университет, г. Санкт-Петербург

Аннотация: *в статье анализируются подходы к определению понятия «экономическая безопасность предприятия» с точки зрения различных научных школ. Сопоставительный анализ даёт возможность с разных сторон раскрыть многоаспектный характер этого понятия и выявить наиболее существенные компоненты.*

Ключевые слова: *менеджмент, управление предприятием, экономическая безопасность предприятия, стратегический анализ.*

Разные учёные несколько по-разному определяют понятие «экономическая безопасность предприятия». Так, Е.А. Олейников использует ресурсно-функциональный подход и видит её как состояние наиболее эффективного использования корпоративных ресурсов для преодоления угроз и обеспечения стабильного функционирования предприятия сегодня и в будущем [1]. С этой же

точки зрения другие определяют её как состояние нахождения на оптимальном для предприятия уровне использования его экономического потенциала, при котором реальные и/или возможные убытки оказываются ниже установленных предприятием пределов, или как состояние эффективного использования ресурсов и существующих рыночных возможностей, позволяющее предприятию избежать внутренних и внешних угроз, обеспечивающее ему длительное выживание и устойчивое развитие на рынке в соответствии с выбранной миссией. Исследователи говорят о состоянии защищённости деятельности предприятия от отрицательных воздействий внешней среды, а также способности быстро устранить различные угрозы или приспособиться к существующим условиям, которые не сказываются отрицательно на его деятельности.

М.А. Бендиков определяет экономическую безопасность предприятия как защищённость научно-технического, технологического, производственного и кадрового потенциалов предприятия от прямых (активных) или косвенных (пассивных) экономических угроз и способность к его воспроизводству [2]. Как и В. Забродский, который трактует её как «количественную и качественную характеристику свойств фирмы, отражающую способность «самовыживания» и развития в условиях возникновения внешних и внутренних экономических угроз» [3]. То есть, экономическая безопасность фирмы определяется совокупностью факторов, отражающих независимость, устойчивость, возможности роста, обеспечения экономических интересов и тому подобное. Аналогично мнение. Шлыкова, который говорит о «состоянии защищённости жизненно важных интересов предприятия от реальных и потенциальных источников опасности или экономических угроз» [4]. Но при таком подходе теряется видение перспектив развития, поскольку это определение является синонимичным адаптации предприятий, с чем вряд ли можно согласиться. Кроме того, этот подход страдает механистичностью, так как создаёт видимость, что предприятие, угрозы его деятельности и существованию являются разрозненными явлениями, не связанными между собой по своей природе.

Несколько иное понимание, но в рамках влияния внешней среды, демонстрирует В. Тамбовцев [5], определяя экономическую безопасность как состояние предприятия, при котором вероятность нежелательного изменения каких-либо качеств, параметров принадлежащего ему имущества и влияния на него внешней среды невелика. В зависимости от того, взаимосвязь каких параметров жизнедеятельности предприятия является для него предпочтительной, будет меняться и конкретное наполнение понятия «нежелательные изменения». В общем виде к ним относятся те, которые отдаляют предприятие от его стратегически запланированного состояния.

Обобщая взгляды учёных на определение категории «экономическая безопасность предприятия», стоит отметить, что её следует понимать, как устойчивое, противодействующее воздействию разрушительных факторов внутренней и внешней среды, текущее функционирование предприятия при условии максимально безрискового использования ресурсов и возможностей, ориентации на базовые цели и стратегию, следствием чего является наращивание высокого потенциала развития.

Список литературы

1. Основы экономической безопасности (государство, регион, предприятие, личность) / под ред. Е. А. Олейникова. М.: Интел-Синтез, 1997. 288 с.
2. *Бендиков М.А.* Экономическая безопасность промышленного предприятия в условиях кризисного развития // Менеджмент в России и за рубежом, 2000. № 2. С. 17-30.
3. *Забродский В., Капустин Н.* Теоретические основы оценки экономической безопасности отрасли и фирмы // Бизнес-информ, 1999. № 15-16. С. 35-37.
4. *Шлыков В.В.* Комплексное обеспечение экономической безопасности предприятия. СПб., 1999. 138 с.
5. *Тамбовцев В.Д.* Субъекты экономической безопасности России // Вопросы экономики, 1994. № 12. С. 45-54.

РОЛЬ МОРАЛЬНО-ЭТИЧЕСКИХ ПОДХОДОВ К УПРАВЛЕНИЮ ЭКОНОМИКОЙ

Мочалов М.А.

Мочалов Максим Анатольевич – студент магистратуры,
кафедра экономики и управления предприятиями,
Санкт-Петербургский государственный экономический университет, г. Санкт-Петербург

Аннотация: *рассматривается вопрос об этических аспектах развития современной экономики. Показана их значимость для процесса ведения хозяйственной деятельности, обоснована идея учёта этических норм в деятельности для поддержания устойчивого развития экономики.*

Ключевые слова: *институты, устойчивое развитие, экономическая этика, философия предпринимательства.*

Не теряет своей актуальности вопрос о необходимости кардинального изменения подходов к управлению экономикой и постепенной смены существующей конечной цели бизнеса от максимизации прибыли в кратчайшее время к ориентации на внедрение морально-этических подходов к экономическому процессу. Для этого необходимо провести процесс институализации этики и морали в организациях различных уровней, интенсифицировать динамику их растущего влияния в парадигме ценностей современного менеджмента. Эта ситуация обусловлена тем, что долгое время морально-этические подходы находились вне поля зрения финансово-экономического анализа.

В то же время нужно понимать, что моральные нормы хозяйствования выступают в качестве эффективных факторов влияния на поведение экономических субъектов и, таким образом, влияют на общий результат экономической деятельности в контексте современных подходов к управлению экономическими процессами в кризисной ситуации. Вполне понятно, что во многих случаях морально-этические подходы и нормы поведения, вероятно, существенно влияют на результат управления экономическими процессами [1, с. 13]. Однако, проявления негативных форм поведения в рамках экономического процесса и наличие негативных воздействий на глобальные процессы, которые имеют место в процессе экономической деятельности, как отдельного субъекта, так и на уровне всего государства, могут существенно влиять на поведение экономических агентов, принимающих участие в процессах, связанных с интеграцией морального способа хозяйствования в структуре экономики. Нет сомнений в том, что морально-этические подходы, которыми будут руководствоваться управленцы, смогут обеспечить взаимное доверие, лежащее в основе существенного снижения расходов на экономическое взаимодействие между хозяйственными субъектами. Как правило, наличие нравственных отношений во взаимодействии является выгодным для организаций. Данное определение проблемы ставит вопрос о сложности внедрения морально-этических норм и социально ответственных подходов, как основных инструментов при рассмотрении бизнес-процессов, во все отрасли экономической деятельности [2, с. 3]. Это обусловлено тем, что на глобальном уровне и в рамках деятельности отдельно взятого субъекта хозяйствования действуют различные методы и средства определения того, что является эффективным и значимым.

Современная теория человеческого капитала позволяет по-новому посмотреть на проблему взаимодействия морально-этических аспектов поведения индивида и их рациональности с точки зрения экономических подходов. В рамках современных тенденций морально-этический подход может анализироваться как форма работы ценностной составляющей человеческого капитала. Экономические агенты могут оказаться в ситуации, когда они должны понести существенные моральные издержки, связанные с участием в той или иной деятельности, и, как следствие, могут отказаться от такой деятельности. В современной теории экономического анализа такое поведение может рассматриваться как нерациональное, однако на самом деле оно более выгодно [3, с. 2]. Это связано с тем, что современные подходы не учитывают всех аспектов, которые влияют на поведение экономического агента в ситуации морального взаимодействия, а именно воздействий, связанных с отдалёнными последствиями такой деятельности в смысле более общего подхода к экономике как таковой, а накопление такого ущерба экономической системой не может продолжаться бесконечно [4, с. 15]. А значит необходимо принятие нравственного подхода к определению цели деятельности экономических агентов и этики как основного способа действия при её реализации [5, с. 529].

Таким образом, в недалёкой перспективе это позволит выйти на новый уровень в сфере обеспечения первоочередных экономических прав всех субъектов хозяйствования.

Список литературы

1. *Афанасенко И.Д.* Философия предпринимательства // Философия хозяйства, 2004. № 4. С. 199-220.
2. *Борисова Т.В.* Философский анализ предпринимательской деятельности: социально-онтологический аспект. Самара, 2003.
3. *Журавлев А.Л.* Междисциплинарность экономической психологии и критерии оценки её состояния // Психология в экономике и управлении, 2009. № 1. С. 11-17.
4. *Агеев А.И.* Предпринимательство: проблемы собственности и культуры. М.: Наука, 1991. 106 с.
5. *Милль Д.С.* Основы политической экономии: с некоторыми приложениями к социальной философии. М.: Эксмо, 2007. 1037 с.

КРИТЕРИАЛЬНЫЙ ПОДХОД В ОЦЕНИВАНИИ УРОВНЯ ЭКОНОМИЧЕСКОЙ БЕЗОПАСНОСТИ ПРЕДПРИЯТИЯ

Мочалов М.А.

Мочалов Максим Анатольевич – студент магистратуры,
кафедра экономики и управления предприятиями,
Санкт-Петербургский государственный экономический университет, г. Санкт-Петербург

Аннотация: *рассматривается содержание критериального подхода к оценке экономической безопасности предприятия. Приведена система индикаторов, позволяющая определить состояние, тенденции и количественные параметры экономической безопасности предприятия, указана роль пороговых значений как инструмента системного анализа.*

Ключевые слова: *менеджмент, управление предприятием, экономическая безопасность предприятия, критерии экономической безопасности, показатели деятельности предприятия.*

Важной составной частью исследований экономической безопасности является определение системы её критериев, которые должны регулировать и определять процесс проведения экономических преобразований. Набор критериев представляет собой взаимосвязанную систему показателей, каждый из которых характеризует определённый аспект экономической сферы. Эти индикаторы должны учитываться при формировании стратегии экономического развития, основ проведения структурных преобразований в хозяйственной сфере предприятий.

Все критерии экономической безопасности является результатом взаимовлияния показателей-стимуляторов и -дестимуляторов. Именно от особенностей взаимодействия этих составляющих элементов во время проведения расчётов зависит формирование уровня экономической безопасности предприятия. Под показателями-стимуляторами необходимо понимать те показатели, которые осуществляют стимулирующее (положительное) влияние на уровень экономической безопасности. Такими показателями, например, являются инвестиции в основной капитал, финансирование инновационной деятельности. Показатели-дестимуляторы, в отличие от предыдущих величин, способствуют снижению уровня экономической безопасности. Показателями-дестимуляторами являются дебиторская и кредиторская задолженность, износ основных средств, задолженность из заработной платы.

При проведении исследований важная роль принадлежит пороговым (предельным) значениям показателей экономической безопасности. Пороговые значения определяют, как предельные величины (критерии), несоблюдение которых препятствует нормальному развитию различных элементов воспроизводства, приводит к формированию негативных и разрушительных тенденций в экономической безопасности. Указанные величины выступают важным инструментом системного анализа, прогнозирования и социально-экономического планирования. Теория экономической безопасности имеет практическое значение лишь в том случае, когда в её состав входит система характеристик, которые дают представление о критическом (предельном) состоянии изучаемого явления. Приближение показателей к предельным величинам свидетельствует о росте угроз

экономической безопасности, а их превышение - о вхождении в зону нестабильности и социальных конфликтов, иными словами, о реальном подрыве безопасности.

Необходимо подчеркнуть, что наивысшая степень безопасности достигается при условии, что весь комплекс показателей находится в пределах допустимых границ своих пороговых значений, а пороговые значения одного показателя достигаются не в ущерб другим. Кроме этих значений, важную роль играет показатель размаха вариации, который определяет степень региональной дифференциации того или иного индикатора экономической безопасности. Отдельные авторы [1] предлагают при определении показателей безопасности учитывать влияние внешних и внутренних факторов на соблюдение их приемлемого уровня.

В проблематике определения показателей экономической безопасности важная роль принадлежит категориям компенсационного потенциала и компенсационных ресурсов, имеющих целью «выравнивание» уровней показателей функционирования, которые, вследствие влияния определённых дестимулирующих факторов, утратили свой потенциал. Первая категория характеризует общую способность экономики предприятия реагировать на критические ситуации, предупреждать и преодолевать их, а также восстанавливать устойчивость процессов хозяйственного развития. Компенсационные ресурсы как более узкое понятие, по своему значению близко к традиционному страховому запасу. Оно корреспондируется с понятием потерь или ущерба в каждом конкретном случае и ограничивается определёнными рамками.

Одной из важнейших задач является формирование каждого коэффициента из множества показателей первичной информации из статистических отчётов. Все отобранные показатели должны быть однородными по своей природе - иметь одинаковый смысл положительных значений состояния экономического системы. Увеличение (максимизация) значение каждого показателя должно иметь положительное направление, хотя конкретные величины показателей корректируются ограниченностью общих показателей-составляющих ресурсов системы. В общем плане это обусловливает возможность идентификации параметров системы экономической безопасности, где действуют обратные связи внутри системы показателей. Такая возможность идентификации принципиально необходима для обеспечения содержательной тождественности и количественной адекватности (соответствия) между реальным состоянием экономической безопасности и её числовым выражением.

Согласно методике проведения расчётов коэффициентов экономической безопасности, важной задачей является формирование оптимального исходного набора показателей для коэффициента экономической безопасности как по количеству, так и по их содержательной соответствия характера коэффициента, который необходимо получить.

В частности, в разрезе составляющих экономической безопасности предприятия можно выделить следующие критерии: финансовое состояние, финансовые результаты, дебиторская задолженность, кредиторская задолженность, затраты на производство продукции, работ, услуг и их структура (финансовая составляющая); объем инвестиций в основной капитал, структура инвестиционных ресурсов (инвестиционная составляющая); доля новой продукции в объёме производства, объем инвестиций в инновации, степень освоения инновационных технологий, наличие собственных результатов исследований и разработок (инновационная составляющая); уровень удовлетворённости результатами труда (социальная составляющая) и тому подобное.

Указанная система индикаторов позволяет определить состояние, тенденции и количественные параметры экономической безопасности предприятия, кроме этого, она даёт возможность провести характеристику отдельных субъектов хозяйствования и выявить динамику изменений во временном измерении.

Список литературы

1. *Кормишкин Е.Д.* Экономическая безопасность региона: учеб, пособ. Саранск: Изд-во Мордовского ун-та, 2001. 136 с.

ПРЕИМУЩЕСТВА ВЫБОРА СТРАТЕГИИ РАЗВИТИЯ ПРЕДПРИЯТИЯ НА ОСНОВЕ ФАСЕТНОЙ КЛАССИФИКАЦИИ

Мочалов М.А.

Мочалов Максим Анатольевич – студент магистратуры,
кафедра экономики и управления предприятиями,
Санкт-Петербургский государственный экономический университет, г. Санкт-Петербург

Аннотация: *рассматривается фасетная система классификации как инструмент выбора стратегии развития предприятия, проводится сравнительный анализ с иерархической системой, определены преимущества и недостатки применения этих методов.*
Ключевые слова: *стратегический менеджмент, выбор стратегии, иерархическая классификация, фасетный метод классификации.*

Многогранность определения понятия «стратегия» влечёт за собой появление достаточно большого количества различных классификаций, построенных с применением иерархической системы. Проблемы иерархических классификаций связаны с невозможностью чёткой идентификации объектов классификации. Чаше всего применяются два типа систем классификации: иерархическая и фасетная. При использовании иерархического метода заданное множество рассматриваемых объектов последовательно делятся на подчинённые, зависимые подмножества, постепенно конкретизируя объект классификации. К положительным сторонам данной системы следует отнести логичность, простоту построения и удобство логической и арифметической обработки. Минусом иерархической системы является невозможность чёткой идентификации объектов классификации, а также невозможность их замены новыми без нарушения общей структуры и целостности. Особенностями иерархической системы являются: возможность использования неограниченного количества признаков классификации; соподчинённость признаков классификации, что выражается разбиением каждой классификационной группы, образованной по одному признаку, на множество классификационных группировок.

Фасетная система классификации позволяет устранить большую часть недостатков иерархической системы, создателями которой является Ю.И. Блохин и Е.П. Панфилов [1]. Создана она была с целью классификации и кодирования технико-экономической информации, также известна как «аналитико-синтетическая» классификация. К её преимуществам относят: во-первых, фасетный метод классификации - это параллельное разделение множества объектов на независимые классификационные группировки. Удобный интерфейс фасетной системы: результаты отражаются в колонках таблицы (столбцы-критерии классификации, а строки - это возможные значения этих критериев). Порядок внутри фасета имеет небольшое значение, но лучше всего использовать следующие принципы структуры классификации: хронологический, от простого к сложному, эволюционный или др. Преимущества фасетного метода: гибкость структуры, которая может приспосабливаться к изменениям в задачах; возможность добавлять новые фасеты или удалять старые; особенно эффективен в случае функционирования компьютерных информационных систем. К основным недостаткам следует отнести недостаточно полное использование его силы из-за отсутствия многих из возможных комбинаций фасет; нетрадиционность и необычность применения для ручной обработки данных [1; 2]. Любая группировка в системе классификации определяется набором значений признаков объектов классификации. Поскольку количество возможных классификаций быстро увеличивается с ростом независимых признаков, иногда лучше иметь перечень отдельных фасет-признаков. Любая комбинация фасет определяет одну иерархическую классификацию, каждая группировка которой определяется комбинацией значений признаков. В целом все множество объектов классификации может описываться достаточно большим количеством дескрипторов, которые соответствуют значениям разных признаков множества объектов.

Из анализа особенностей фасетной системы классификации следует, что её разумно применять в стратегическом управлении с целью решения проблематики классификации стратегий развития предприятия. Как показало исследование, практика выработала значительное количество классификаций видов стратегий. Использование фасетной классификации при выборе стратегии позволит чётко разграничивать (идентифицировать) конкретные виды стратегий, на одном и том же множестве объектов построить несколько тематических иерархий, выбирать критерии и признаки классификации независимо друг от друга. Данная система значительно лучше «плоской» иерархической, поскольку учитывает несколько характеристик. Фактически

фасетная классификация представляет собой совокупность нескольких классификаций, каждая из которых определяет принадлежность объекта к определённому классу по одному из признаков. Такой подход позволяет более полно и исчерпывающе охарактеризовать существующие виды стратегий, поскольку их классификация с неполным набором критериев и признаков без возможности быстрого их дополнения и уточнения не позволяет дать всестороннюю их характеристику.

Список литературы

1. *Блохин Ю.И.* Классификация и кодирование технико-экономической информации. Москва: Знание, 1975. 64 с.
2. *Ансофф Г.* Стратегическое управление. М.: Экономика, 1989. 519 с.

ТРАНСФЕРТНОЕ ЦЕНООБРАЗОВАНИЕ: НА ЧТО НУЖНО ОБРАТИТЬ ВНИМАНИЕ АУДИТОРАМ?

Соя-Серко А.А.

Соя-Серко Алёна Андреевна – студент,
департамент учета, анализа и аудита, факультет учета и аудита,
Институт заочного и открытого образования
Федеральное государственное образовательное бюджетное учреждение высшего образования
Финансовый университет при Правительстве Российской Федерации, г. Москва

Аннотация: *в период экономического кризиса на российском рынке многие действующие компании применяют различные «инструменты выравнивания» своего экономического положения. Одним из таких инструментов является трансфертное ценообразование. Какие требования законодательства ограничивают компании на российском рынке и на что нужно обратить внимание аудиторам и налоговым органом при проверке таких компаний?*

Ключевые слова: *трансфертное ценообразование, трансфертные цены, связанные стороны, ассоциированные компании, взаимозависимые лица.*

Трансфертное ценообразование является объектом налогового регулирования, а также объектом для проверок аудиторами. Это связано с тем, что трансфертные цены являются внутренним инструментом группы компаний для воздействия на стоимость продаж у одной компании и стоимость закупок в другой в целях извлечения выгоды у обеих сторон. Согласно рекомендациям ОЭСР по трансфертному ценообразованию, трансфертные цены – это цены, которые устанавливаются ассоциированными компаниями, по которым одна организация реализует товары или нематериальные активы и оказывает услуги другой ассоциированной компании [3].

Авторы книг, учебников и статей в области экономики предлагают различные определения трансфертных цен: некоторые авторы называют трансфертные цены «подозрительными» или «необычными», акцентируя внимание на необходимости налогового контроля над ними. Такое определение имеет свое обоснование, так как трансфертные цены определяются сторонами не рыночным путем – для достижения коммерческой цели, а исключительно для снижения налоговой нагрузки. Соответственно, установление трансфертных цен между связанными сторонами является способом манипулирования расходами, доходами и затратами в сделках между взаимозависимыми лицами, которые являются отличными от операций, реализуемых на обычных рыночных условиях [2].

Трансфертные цены применяются для следующих целей (Таблица 1):

Таблица 1. Цели применения трансфертных цен

Цель	Описание
Финансового менеджмента	Являются инструментом распределения и перераспределения финансовых ресурсов в рамках интегрированных структур
Обхода требований валютного контроля	Манипулирование ценами приобретения товаров и услуг из-за рубежа
Маркетинговой политики	Распределение сфер влияния и рынков сбыта между подразделениями
Сокращение таможенных и налоговых платежей	Минимизации таможенных и налоговых платежей в масштабе всего холдинга

Из приведенных выше определений и целей применения трансфертных цен, можно сделать вывод о необходимости налогового регулирования ТЦО на государственном уровне. В России нормативно-правовым документом, контролирующим трансфертные цены, является Налоговый кодекс РФ, а именно раздел V.I «Взаимозависимые лица. Общие положения о ценах и налогообложении. Налоговый контроль в связи с совершением сделок между взаимозависимыми лицами. Соглашение о ценообразовании».

В соответствии со статьей 105.7 Налогового кодекса РФ существуют следующие методы проведения налогового контроля над сделками между взаимозависимыми лицами [1]:

- Метод сопоставимых рыночных цен;
- Метод цены последующей реализации;
- Затратный метод;
- Метод сопоставимой рентабельности;
- Метод распределения прибыли.

Налоговым кодексом отмечено, что приоритетным является метод сопоставимых рыночных цен, а остальные методы могут использоваться при невозможности применения первого метода. При этом кодексом разрешается использование двух и более методов, а также последние четыре метода могут применены при расчете доходов для целей налогообложения по группе однородных сделок.

В целях определения доходов для налогообложения НК РФ предусматривает использование расчета следующих показателей рентабельности:

- валовая рентабельность, определяемая как отношение валовой прибыли к выручке от продаж, исчисленной без учета акцизов и налога на добавленную стоимость;
- валовая рентабельность затрат, определяемая как отношение валовой прибыли к себестоимости проданных товаров (работ, услуг);
- рентабельность продаж, определяемая как отношение прибыли от продаж к выручке от продаж, исчисленной без учета акцизов и налога на добавленную стоимость;
- рентабельность затрат, определяемая как отношение прибыли от продаж к сумме себестоимости проданных товаров (работ, услуг), коммерческих и управленческих расходов, связанных с продажей товаров (работ, услуг);
- рентабельность коммерческих и управленческих расходов;
- рентабельность активов.

При проверке аудируемого лица до применения одного из методов контроля над сделками между взаимозависимыми лицами необходимо выполнить ряд следующих процедур:

1. Обсудить с аудируемым лицом и проанализировать общий подход Компании к порядку предоставления отчетности в рамках т.н. «деофшоризационного закона» (№ 376-ФЗ).

2. Выяснить, подавались ли в рассматриваемом периоде в налоговые органы в рамках Группы следующие виды отчетности:

- Уведомление об участии в иностранных организациях (структурах);
- Уведомление об участии в Контролируемых Иностранных Компаниях (КИК);
- Расчет прибыли КИК;
- Уведомление о добровольном признании резидентства РФ;
- Уведомление о фактическом получателе дохода.

3. Запросить и проанализировать текущую юридическую структуру Группы от операционных компаний, участвующих в сделках, до конечных бенефициаров, с указанием государств регистрации и налогового резидентства.

4. Запросить и проанализировать также следующую информацию:

- Общая информация о руководящем органе компании (директор или совет директоров, иные органы управления с указанием полномочий)
- Структура совета директоров зарубежных компаний, осуществляющих функции менеджмента (процедура принятия / одобрения ключевых решений, наличие и регулярность проведения «реальных» заседаний совета директоров, составы советов директоров и место проведения их заседаний, налоговое резидентство директоров).
- Место ведения бухгалтерского учета зарубежных компаний Группы и место хранения архива.

6. Запросите и проанализировать общее описание этапов согласования сделки с указанием, какие компании вовлечены в процесс (например, к какой компании Группы обращаются клиенты, какая компания принимает решение о заключении с клиентом сделки, какая компания Группы участвует в согласовании коммерческих условий сделки и т.д.).

7. Получить всю имеющуюся информацию о подтверждении фактического права на доход в виде процентов/дивидендов/роялти у иностранной компании для подтверждения пониженной ставки на налог у источника.

Для целей проверки трансфертных цен аудитор в первую очередь направляет аудируемому лицу опросник, касающийся наличия в Компании сделок с взаимозависимыми лицами, и запрашивает необходимые документы

На основании данного опросника необходимо сделать вывод о наличии у аудируемого лица сделок с взаимозависимыми лицами, установить предмет и условия таких сделок, а также получить информацию об объеме сделок между взаимозависимыми лицами.

Далее для определения отклонения цен по сделкам со связанными сторонами необходимо рассчитать рентабельность затрат и рентабельность продаж по каждому взаимосвязанному лицу (или использовать другие методы расчеты рентабельности в соответствии с методом сопоставимых цен).

Рассчитывается рентабельность затрат по формуле:

РЗ факт по контрагенту = (Выручка по контрагенту - Себестоимость по контрагенту-(Коммерческие + Управленческие расходы) по контрагенту) / (Себестоимость + Коммерческие и Управленческие) по контрагенту

После полученных расчетов показателей рентабельности необходимо сравнивать полученные результаты с рыночным интервалом рентабельности и сделать вывод о возможных налоговых рисках. Так, например, если рентабельность по какой-либо сделке ниже рыночного интервала рентабельности можно полагать, что цены в указанной сделке, в случае проведения проверки по ТЦО, могут быть признаны нерыночными. Таким образом, существует возможный риск того, что налоговые органы укажут на то, что цены в данной сделке выше рыночных и доначислят дополнительные обязательства по налогу на прибыль.

Ввиду неопределенности и недостаточной практики применения действующего в России законодательства по трансфертному ценообразованию российские налоговые органы могут оспорить уровень цен, которые применяются между взаимозависимыми лицами в контролируемых сделках и доначислять применимые налоги к уплате, если организация не сможет доказать, что в контролируемых сделках использовались рыночные цены, а также, что организацией была представлена надлежащая отчетность в российские налоговые органы, подкрепленная соответствующей документацией по трансфертному ценообразованию, имеющимися в ее распоряжении.

Список литературы

1. Налоговый кодекс Российской Федерации: часть первая от 31 июля 1998 г. № 146-ФЗ и часть вторая от 5 августа 2000 г. № 117-ФЗ.
2. Система ГАРАНТ. [Электронный ресурс]. Режим доступа: http://base.garant.ru/10900200/1/#block_11111#ixzz4hRHMRilm/ (дата обращения: 10.01.2018).
3. Налоговое регулирование трансфертного ценообразования в России: Учебник / Л.П. Грундел, Н.И. Малис. М.: Магистр. НИЦ ИНФРА-М., 2015. 256 с.: 60x90 1/16 (Обложка) ISBN 978-5-9776-0372-0, 200 экз.
4. Transfer Pricing Guidelines for Multinational Enterprises and Tax Administrations ISBN Number: 978926409003 Publication Date:18 August 2010 Pages: 371. [Электронный ресурс]: Режим доступа: http://www.oecd.org/tax/transfer-pricing/transfer-pricing-guidelines.htm/ (дата обращения: 15.01.2018).

ФИЛОЛОГИЧЕСКИЕ НАУКИ

ОСОБЕННОСТИ ОБУЧЕНИЯ ФРАЗОВЫМ ГЛАГОЛАМ СТУДЕНТОВ-ЛИНГВИСТОВ

Ештокина М.И.

Ештокина Марта Игоревна – магистрант,
Институт мировой экономики и бизнеса,
Российский университет дружбы народов, г. Москва

Аннотация: *в статье рассматриваются понятие и особенности английского фразового глагола, особое внимание уделено второму компоненту данного языкового явления. Также в статье затрагиваются трудности, с которыми сталкиваются студенты при изучении фразовых глаголов, и некоторые методы обучения фразовым глаголам.*
Ключевые слова: *английский язык, фразовый глагол методика обучения.*

Введение

Известно, что английский язык стал языком международного, глобального общения (или, так называемым, «гиперязыком») в конце XX века, а точнее в 1980-х, и с тех пор является явной и очевидной необходимость его изучения. На сегодняшний день английский язык представлен на различных континентах – в Европе, Америке, Африке и Австралии [9, с. 75]. К тому же, использование английского языка в качестве языка международного общения делает востребованным на современном рынке услуг специалистов языковых специальностей [7, с. 4].

Следует добавить, что фразовые глаголы – это неотъемлемая и уникальная составляющая английского языка, поэтому овладение языком международного общения напрямую связано с изучением данного явления. Умение говорить на иностранном языке так, как это делают образованные носители данного языка, подразумевает не просто усвоение словарных единиц и формальных правил их соединения в речи, но и овладение идиоматикой языка, что включает в себя фразовые глаголы. Владеть идиоматикой в широком смысле значит владеть словом иностранного языка, прежде всего его сочетаемостью с другими словами, его полной семантической структурой. Прочные основы овладения идиоматичной речью, с использованием и пониманием фразовых глаголов должны закладываться на всех этапах обучения [2, с. 129].

Следует рассмотреть некоторые особенности, присущие такому феномену английского языка как фразовый глагол. Термин «фразовый глагол» первоначально был введен американским эссеистом и критиком Логаном Смитом в первой четверти XX века [13, с. 24]. Также рассматриваемым явлением занималась Джейн Поуви, согласно которой «фразовый глагол – это сочетание, состоящее из одного глагола (простого, например – to dream, to run) и адвербиального послелога (например, up, off). Дж. Поуви выделяет несколько признаков фразового глагола:

a) Фразовый глагол можно заменить «простым глаголом», что характеризует фразовый глагол как семантическое единство. Приведем пример: «to be off» можно заменить на «to leave»; «to break in» на «to interrupt». Конечно, указанный критерий не относится абсолютно ко всем английским фразовым глаголам, поскольку эквивалентом многих фразовых глаголов выступает словосочетание. Например, эквивалентом фразового глагола «to break down» выступает словосочетание «to stop functioning»; «to get along with» – «to have friendly relationship».

b) Еще одним признаком фразового глагола выступает их идиоматичность. Многие фразовые глаголы обладают значением, которое невозможно вывести из значений его компонентов, к примеру: «to bring up» – «to raise», «to call on» – «to visit» и т.д. Важно отметить, что данная особенность так же не является общей для всех фразовых глаголов. Кроме того, сложно определить, является ли значение глагола идиоматичным, а некоторые фразовые глаголы имеют два и более значения, одни из которых идиоматичны, другие же напротив, легко выводятся из компонентов.

c) Еще одной опознавательной особенностью фразового глагола является то, что вопросы, заданные от фразовых глаголов носят местоименный характер - who, whom, what (например: «with what did the partners fall in? »), а не адвербиальный (where, when).

Второй элемент фразовых глаголов в научной и учебной литературе именуется по-разному, а именно: наречие, частица, адвербиальная частица, адвербиальный послелог, предложное наречие,

фиксированный предлог, постверб, постпозитив, постпозитивный префикс, послелог и т.д. Российский лингвист И.Е. Аничков послелогами называет особый разряд постпозитивных наречий, для которых характерно:

a) присоединение к другим наречиям, глаголам, прилагательным (редко к существительным), иногда к словосочетаниям;

b) уточнение и дополнение значения глаголов;

c) положение только после слова или ряда слов, к которому они присоединяются, наряду с немногими, имеющими в языке постпозитивными наречиями.

d) составление со словами или рядами слов еще более или менее тесные и устойчивые смысловые, синтаксические и фонетические целые и сложные единицы, будучи единицами не морфологическими и не синтаксическими, а лексическим подразделением словарного состава английского языка [1, с. 87].

Для обучения студентов фразовым глаголам следует привести примеры, где послелоги имеют первостепенную важность: «to write down the information», «to jot down the information», «to get down the information», «to take down the information».

Каждое из приведенных высказываний можно перевести как «записать информацию». Для выражения данной мысли на английском языке использованы разные фразовые глаголы (точнее, разные глагольные компоненты), но они сочетаются с одним и тем же послелогом «down». Однако, глагол «to write» в сочетании с разными послелогами не может быть использован для выражения одной и той же мысли. Следует добавить, что фразовые глаголы с одним и тем же послелогом, а не глаголом, могут быть синонимами. Это говорит о том, что постпозитивно расположенный к глаголу элемент имеет собственное значение. Таким образом, при обучении фразовым глаголам послелогу следует уделять особое внимание, убедиться в том, что обучающиеся понимают значение данного компонента фразового глагола, подготавливать упражнения, направленные на тренировку правильного использования и перевода послелогов.

Материалы и методы

Для большей доступности и удобства запоминания фразовых глаголов можно использовать различные методы. Например, в учебных целях фразовые глаголы можно разделить на две группы. К первой группе относятся:

a) глаголы, которые употребляются с предлогом и всегда имеют одно и то же значение: to insist on, to depend on, to rely on и т.д.;

b) глаголы, которые в сочетании с наречиями или предлогами коренным образом не меняют свое лексическое значение, предлог или наречие лишь вносит различные уточнения: to hear - to hear about, to hear from,to speak - to speak out и др.

Ко второй группе относятся фразеологические единицы, значение которых невозможно вывести из составляющих их элементов. Это так называемые «единицы постоянного контекста, обладающие целостным значением. Приведем пример: «The criminals held up the train (остановили, задержали силой, чтобы ограбить) and stole all the passengers money». «Held up» нельзя вывести из значений глаголов «to hold», поскольку это устойчивое идиоматическое сочетание (verb + preposition / adverb) [11, с. 110].

Также можно выделить следующие методы обучения студентов-лингвистов фразовым глаголам:

1. Категоризация.

Это традиционный подход к обучению фразовым глаголам заключается в их классификации. Многие учебники и справочники по грамматике предоставляют классификацию фразовых глаголов. Как правило, наиболее понятной является классификация данного явления на 4 типа, в зависимости от переходности и непереходности глагола. Студенты учат правила и впоследствии относят фразовые глаголы к подходящему типу. Например, в словаре Oxford dictionary of current idiomatic English принята следующая классификация:

IA - непереходный глагол с наречием. Например: His alarm clock went off at 9 o’clock in the morning.

IP - непереходный глагол с предлогом. Например: He came across that word in a yesterday newspaper.

IAP - непереходный глагол с наречием и предлогом. Например: she can’t put up with the interruptions any more.

TA - переходный глагол с наречием. Например: we looked up the idiom in the dictionary.

Можно прибегнуть к еще одному способу категоризации фразовых глаголов: поскольку в английском языке их достаточно много (более двенадцати тысяч), студентам можно

порекомендовать запомнить значение послелогов, то есть то, каким образом послелоги меняют значение глагола, присоединяясь к нему. Приведем пример:

1. «Back» указывает на ответное действие: «Call him back when you have time».

2. Наречие «away» обозначает удаление прочь, движение: «They are going away tomorrow»; «Don't run away. I need to tell you something».

3. «Down» означает ослабление, уменьшение количества, ухудшение, уменьшение силы: «The bank is planning to bring down the interest rate».

4. «On» — продолжение или развитие действия: «The concert went on until midnight».

5. «Over» — касательно, относительно: I need more time to think this issue over; He hopes that we'll talk it over after lunch [3, с. 83].

2. Работа над основным (лексическим) глаголом.

Данный метод заключается в группировании фразовых глаголов на основе простого глагола: *run in, run off, run away, run through, run over.*

Далее обучающиеся выполняют упражнения, в которых им нужно подобрать правильный послелог к основному глаголу. Например, «He ___ Mike in the University yesterday» (run into).

3. Обучение с использованием аутентичных текстов.

Это наиболее популярный метод, когда изучаются фразовые глаголы по мере их появления в тексте. То есть фразовые глаголы представлены в контексте, что способствует их лучшему понимаю и усвоению. К тому же, тексты не отягощены комплексными объяснениями или классификациями фразовых глаголов, поэтому больше времени посвящается использованию аутентичного английского языка. «Преподаватель должен уделять особое внимание систематике упражнений, поскольку именно упражнения ориентированы на выработку умений, навыков и формирование компетенций» [4, с. 23].

Результаты и обсуждение

Для изучающих английский язык фразовые глаголы зачастую вызывают трудности. Это происходит по следующим причинам:

1) Данное языковое явление не присутствует в русском языке. То есть, в русском языке для множества фразовых глаголов нет точных эквивалентов.

2) Многозначность, большое количество и непрерывный рост фразовых глаголов.

3) Представляющая единство двухкомпонентная структура данного явления и идиоматичное значение, которое не складывается из значений каждого отдельного компонента.

4) Большое количество послелогов и их место.

Иными словами, у студентов-лингвистов, изучающих фразовые глаголы, одной из наибольших трудностей представляется лексическая сторона иноязычной речи, а именно лексические единицы, характеризующиеся специфическими семантическими и структурными свойствами, к которым и относятся фразовые глаголы. Трудности возникают вследствие межъязыковой и внутриязыковой интерференции, обусловленной несоответствием между планом содержания и планом выражения данных единиц: присущая глаголам семантическая цельность не складывается из значений их компонентов [6, с. 276].

Выводы

Фразовые глаголы — продуктивная, динамичная и семантически насыщенная группа английской глагольной лексики. В целом, обучение фразовым глаголам, представляющим собой специфическое явление современного английского языка, позволяет студентам-лингвистам более четко и прозрачно формировать и формулировать мысли, развивать иноязычную коммуникативную компетенцию.

Список литературы

1. *Аничков И.Е.* Труды по языкознанию. Институт лингвистических исследований РАН / сост. и отв. редактор В.П. Недялков. СПб.: Наука, 1997.
2. *Бохач Н.А*. Английские фразовые глаголы как средство развития иноязычной коммуникативной компетенции студентов 1 курса языкового вуза. Вестник Бурятского государственного университета, 2009. № 15. 129 с.
3. *Барбашова В.П., Климова И.И., Мельничук М.В., Чикилёва Л.С.* Лингвометодические аспекты профессионально ориентированного обучения иностранным языкам: традиции и инновации: монография / коллектив авторов под ред. М.: Финансовый университет, 2014.
4. *Волкова З.Н., Литвинов А.В., Чернова О.Е.* Обучение переводу в современной высшей школе: задачи и пути решения // European Social Science Journal, 2015. № 12. 23 с.

5. *Дмитриева О.П.* Фразовый глагол как часть фразеологической системы английского языка филологические науки // Филологические науки. Вопросы теории и практики, 2016. № 8-1 (62). 108 с.
6. *Заболотская А.Р.* Изучение структурно-семантических и грамматических особенностей фразовых глаголов английского языка студентами неязыковых специальностей // Филология и культура, 2015. № 4 (42). 276 с.
7. *Литвинов А.В.* Деловое общение: теория и практика обучения студентов старших курсов факультетов иностранных языков // Российский ун-т дружбы народов, 2016. 108 с.
8. *Малых Д.С.* Определение фразового глагола и проблема послелога // Lingua Mobilis, 2009. № 3 (17). С. 105-106.
9. *Мудрова Л.Г.* Фразовые глаголы в деловом английском языке // Lingua mobilis, 2014. № 1 (47). С. 110-111.
10. *Нежведилова Л.А.* К вопросу об обучении английским фразовым глаголам студентов I-II курсов неязыковых вузов. Филологические науки. Вопросы теории и практики Тамбов, 2013. № 8 (26): в 2-х ч. Ч. I. 119 с.
11. *Перевёрткина М.С.* Методика обучения переводу английских фразовых глаголов студентов переводческого отделения: 3-5 курсы: Дис. ... канд. пед. наук. Спб, 2010.
12. *Поуви Джейн.* Английские фразовые глаголы и их употребление: учебное пособие для студентов институтов и факультетов иностранных языков. М.: Высшая школа, 1990.
13. *Потапова А.В.* Фразовые глаголы в англоязычном бизнес-дискурсе: ключевые параметры в описании аутентичного материала // Вестник СамГУ. 2015. №7 (129). 24 с.
14. The Oxford Dictionary of Current Idiomatic English. Vol. 1, Verbs with prepositions and particles/A.P. Cowie, R. Mackin. OUP, 1985. 396 p.

ОСОБЕННОСТИ ЯЗЫКА ДЕЛОВЫХ ПЕРЕГОВОРОВ (НА ПРИМЕРЕ АНГЛОЯЗЫЧНОГО ДИСКУРСА)

Ли Айци

Ли Айци – студент,
направление: иностранный язык профессионального общения и специализированный перевод,
Институт мировой экономики и бизнеса
Российский университет дружбы народов, г. Москва

Аннотация: *в этой статье будут проанализированы особенности языка деловых переговоров на примере англоязычного дискурса. В целом, анализируется вся суть деловых переговоров и дискурса, а также исследуются определенные приемы применения речевых оборотов на английском языке, которые будут касаться деловых переговоров.*

Общение на иностранных языках (в данном случае на английском) — это задача сложная сама по себе: стоит уметь стремительно вспомнить нужное слово, применять правильную грамматическую структуру, ясно выговорить непривычные звуки, и, в конце концов, осмыслить ответ собеседника, в очередной раз забывшего, что он говорит с иностранцем. Общение на иностранном языке является стрессом для нервной системы, по крайней мере, до тех пор, пока это не войдет в привычку.

Деловой дискурс с бизнес-партнерами тоже нельзя назвать легкой задачей: это крайне важная работа, в процессе которой каждый из участников дискурса преследует собственные цели, из-за этого необходимо применять все убедительные аргументы, чтобы ваш партнер смог пойти на уступки.

Переговоры являются одним из основных способов регулирования конфликтов. Человек ведет переговоры каждый день.

Ведение деловых переговоров на английском зачастую является большим стрессом. Ведь кроме демонстрации своих лучших бизнес качеств и особой деловой хватки нужно еще постоянно следить и за иностранной речью. И тут очень важно не только слышать и осмыслить, но и верно выразиться самому.

Так, сглаживание противоречий, а также решение конфликтов, способность оказывать влияние на людей — это особые важные навыки, они и определяют итоги общения с иными людьми, с деловыми партнерами. Такие качества очень ценит любой руководитель компании.

Ключевые слова: *дискурс, деловые переговоры, англоязычный дискурс, английский язык.*

Введение

Ведение деловых переговоров на английском зачастую является большим стрессом. Ведь кроме демонстрации своих лучших бизнес качеств и особой деловой хватки нужно еще постоянно следить и за иностранной речью. И тут очень важно не только слышать и осмыслить, но и верно выразиться самому.

Материалы и методы

Материалами для написания данной работы послужили труды следующих авторов: Бергельсон М.Б., Васильева Г.М., Карасик В.И., Миронова, Н.Н.

Методы исследования: анализ литературы.

Особенности языка деловых переговоров (на примере англоязычного дискурса)

Некоторые люди - это сильные переговорщики от природы. Они запросто торгуются и постоянно добиваются необходимых результатов от остальных людей.

К сожалению, крайне не всем так повезло. Из-за этого существует большое число курсов и тренингов, устремлённых на развитие способностей ведения переговоров.

Но к счастью, можно убить сразу двух зайцев: подтянуть собственный английский и быть хорошим переговорщиком при помощи курсов бизнес-английского и постоянной практики [3].

Деловой английский будет иметь не меньшее значение, в сравнении с обычным английским, а иногда и большее. Ведь, собственно, деловой английский язык, а также стандартные фразы на английском используются в переговорах и на разных встречах. Даже при устройстве на работу используются знания английского с деловым подтекстом.

Крайне важно при создании делового общения выстроить взаимопонимание между двумя либо даже многими сторонами одновременно. Чтобы общаться с вашими партнерами «на одной волне» вам нужно знать английский язык, а также некоторые специфические термины в деловом общении. Именно подобный язык будет считаться языком мирового общения [2].

Бизнес-язык будет иметь некоторые особенности, они и отличают его от английского, который люди применяют в быту. Если вы можете быть уверенными, что английский сможет понадобиться лишь для проведения непринужденного диалога, тогда вам не нужен деловой английский, фразы бизнес общения. Но если вам требуется английский для общения в области бизнеса, тогда вам необходимо знать некоторые словесные особенности и выражения, присущие для профессиональной области.

Ещё одна немаловажная особенность делового английского заключена в том, что нет общей системы либо таблицы деловых оборотов. Имеется большое число терминологий особенной тематики – к примеру, юридической, политической, медицинской и т.д. Так, если вы захотите представлять собственную профессию на приемлемом уровне, тогда вам стоит глубоко освоить терминологию, соответственную вашей профессии. Довольно часто изучение языка в ВУЗах подразумевает собой именно изучение английского касаемо профессии, которую будет осваивать студент [1].

Нужно не только знать терминологию, но и уметь правильно ее применять, что даже труднее, нежели просто изучить ряд специфичных слов;

Расширить свой словарный запас разговорного английского и при помощи данных новых знаний изучать аналоги бытовых слов в сфере делового языка;

Особенное внимание стоит обратить на верное составление деловой документации, важно знать, как нужно обращаться к партнеру в письме, как верно начать и завершить переписку. В контексте данных правил стоит запомнить специальные словосочетания;

В некоторых презентациях деловой английский также будет иметь свои особенности, используются там те сочетания слов, которые также необходимо будет помнить. Они смогут помочь завоевать внимание партнеров и контактировать с ними [5].

При разном общении, деловое общение не будет являться исключением, необходимо использовать знание хорошего тона, этики, манер. Даже некоторые бизнесмены, которые готовы к неформальному общению, предпочитают сотрудничать с профессиональным собеседником. Манеры будут являться признаком не только хорошей воспитанности, но и профессионализма.

Ещё одно обязательное правило делового общения будет сведено к тому, что признательности не может быть очень много. Но вместо избитого – спасибо, спасибо, лучше будет сказать качественную красивую фразу типа "We appreciate you as a customer. Thanks a lot" – «Мы крайне ценим вас как нашего клиента. Спасибо большое».

Формулировки в беседе с клиентами не обязаны быть вызывающими. Из-за этого, если вы что-либо не знаете, не стоит говорить – я не знаю, либо, напротив, я знаю, даже если это и на самом деле так. Лучше будет сказать - хороший вопрос. Я смогу уточнить ответ на него и вам

сказать. «Good question. I'll do my best find out for you». Если вы желаете выразить, к примеру, постоянному клиенту собственную благодарность, лучшим будет сказать так – «для нас огромная честь сотрудничать с вами» (it's an honor to work with you).

А в целом, секрет удачных переговоров заключен в правильной формулировке собственных мыслей.

Проанализируем такой пример: вам необходимо отказать кому-либо в сотрудничестве, т.е. сказать «нет». Правда, стоит ли говорить это так прямо?

Скорее всего, нет. Сопоставим два предложения:

«We reject your offer» (Мы отклоняем ваше предложение) и «I'm afraid at this point we would be unable to accept you offer» (Боюсь, на данный момент мы не можем одобрить ваше предложение) [4].

Оба данных предложения означают одно: «нет», то есть как раз то, что человек и хотел сказать. Правда, эмоциональный тон данных двух ответов крайне разный.

Первый ответ является кратким и сухим, он раздается «как обухом по голове».

Второй же вариант — крайне мягкий. At this point оставит у собеседника надежду на сотрудничество в будущем. Вы не говорите слова «нет», вы произносите «не можем принять». Это звучит так, как будто вы бы и рады произнести «да», но внешние аспекты не разрешают вам этого сделать. В конце концов, модальный глагол would может смягчить прямоту выражения этой мысли.

Как может видеть из примера, одна мысль может быть преподнесена в различных формах, и, безусловно, собеседник реагирует по-разному [3].

Результаты и обсуждение

Какие слова лучше применять в ведении переговоров?

1. Применять стоит модальные глаголы can, may, might и тому подобные. Слова «This can be a problem» будут звучать куда более мягче «This is a problem».

2. Стоит применять такие слова, например, как a little, a few, rather. Сопоставите «We are disappointed with your work» и «We are a little disappointed with your work». Плохие новости будут восприняты легче, если они будут поданы с уточнением.

3. Стоит применять лишь позитивную лексику. Произнесите «It's not very good» вместо «It's bad». Так человек сможет понять, что в его труде/деловом предложении имеются недочеты, и он станет готовым выслушать определенную критику. Правда, если вы просто будут ставить его перед фактом фразами «Это плохо», то вряд ли он станет настроен на диалоги.

4. Стоит применять вопросы с shouldn't. При вопросах, будет формироваться впечатление, что вы интересуетесь взглядом собеседника. Вопросы данные можно применять для внедрения предложений. Так, руководитель может спросить собственного подчиненного «Shouldn't we organize the meeting?». Сотрудник будет доволен, что его взглядом интересуется начальник, а не попросту отдает ему приказы.

Наиболее выигрышной стратегией в отказе будет, как это ни смешно, согласие. Для начала стоит внимательно прослушать человека (кивая головой, расспрашивать со словами «Если я верно вас понял, вы желаете сказать, что… Правильно?»), после чего дать собеседнику осознать, что его точка зрения вам понятна, но вы смотрите на ситуацию по-иному. Так, вы сможете избежать прямой конфронтации и сможет изложить собственные умозаключения.

Выводы

Так, главными этапами деловых переговоров будут являться следующие:

1. Первый этап: знакомство, приветствие, формирование взаимоотношений основанных на взаимном доверии как основания для будущего сотрудничества.

2. Согласование задач, повестки и хода переговоров.

3. Определение потребностей деловых партнеров.

4. Обмен сведениями по главными позициям повестки переговоров.

5. Выставление, анализ и оценка деловых предложений сотрудниками.

6. Обсуждение денежной стороны вопроса. Торги.

7. Последний этап: подведение результатов, оформление сделки, определение будущих перспектив сотрудничества.

Отталкиваясь от всего вышесказанного, можно говорить о том, что переговоры - это неотъемлемая часть делового дискурса, так как целенаправленная статусно-ролевая речевая деятельность людей, она имеется в деловых отношениях в границах какой-либо кампании, фирмы или холдинга осуществляется именно в виде переговоров. Так, весь определенный семантический набор разрешает нам анализировать дискурс переговоров как ход, в котором две

либо более сторон будут обсуждать деловые проблемы, вопросы и хотят прийти к соглашению при помощи обсуждений, дискурса, обмена мнений.

Список литературы

1. *Бергельсон М.Б.* Основы коммуникации [Текст] / М.Б. Бергельсон // Межкультурная коммуникация: Сб. учебных программ. М.: Изд-во Моск. Ун-та, 1999. С. 24-36.
2. *Васильева Г.М.* О формировании прагматической компетенции учащихся как основной учебной задаче лингвокультурологии (на материале учебной лексикографии) [Текст] / Г.М. Васильева // Русский язык как иностранный: Теория. Исследования. Практика. IX / Под науч. ред. И.П. Лысакова. СПб., 2016. С. 29. 42.
3. *Карасик В.И.* О типах дискурса. [Текст] / В.И. Карасик // Языковая личность: институциональный и персональный дискурс: Сб. науч. тр. Волгоград: Перемена, 2015. С. 5-20.
4. *Миронова Н.Н.* Оценочный дискурс: проблемы семантического анализа [Текст] / Н.Н. Миронова // Известия АН. Серия литературы и языка. М., 1997. Т. 56. № 4. С. 52-59.
5. *Халанская А.* Динамические процессы в лексике в конце 20 века (на материале русского и английского языка). [Электронный ресурс]. Режим доступа: http://depfolang.kubsu.ru/ (дата обращения: 22.12.2017).

ПРАВОВОЕ РЕГУЛИРОВАНИЕ ВНУТРЕННИХ (КОРПОРАТИВНЫХ) УПРАВЛЕНЧЕСКИХ ОТНОШЕНИЙ В УСЛОВИЯХ ОБЩЕСТВА С ОГРАНИЧЕННОЙ ОТВЕТСТВЕННОСТЬЮ

Серебряков Е.А.

Серебряков Евгений Алексеевич - студент-магистр,
кафедра юриспруденции,
Российский государственный социальный университет, г. Москва

Аннотация: *в настоящее время в Российской Федерации практически сформировалась правовая база, регулирующая процессы создания, функционирования и ликвидации организационных форм корпоративных отношений, возникающих в предпринимательской деятельности. По своей сути корпоративные отношения представляют собой предмет гражданского права с той особенностью, что корпоративные отношения являются правоотношениями, возникающими между их участниками, которые объединены совместными целями для ведения любого рода деятельности, но осуществляют данную деятельность совместно - как один субъект, используя (при желании каждого из участников корпоративных отношений) объединенные в единое целое материальные блага, имущество, интеллектуальный потенциал и т.д., ранее принадлежащие каждому из участников в отдельности.*

Ключевые слова: *правовое регулирование, общества с ограниченной ответственностью, корпоративные отношения.*

В России наиболее распространенной организационно-правовой формой существования коммерческих организаций можно считать общество с ограниченной ответственностью. Одной из причин этого служит то обстоятельство, что сама по себе данная организационно-правовая форма предназначена для осуществления деятельности в рамках малого и среднего предпринимательства.

Тем не менее, актуальным остается вопрос об внутренних управленческих отношениях в обществе с ограниченной ответственностью, о компетенции и распределении полномочий между отдельными органами юридического лица данной организационно-правовой формы.

Правовое положение общества с ограниченной ответственностью, права и обязанности его участников определяются Гражданским кодексом РФ (на основании п. 3 ст. 87 ГК РФ) [1, 238-239 с.], а также Законом об обществах с ограниченной ответственностью.

При этом по мнению Р.В. Шмелева в Гражданском кодексе в нормах, посвященных обществу с ограниченной ответственностью, нет положений, связанных с определением статуса органов управления общества, и положений, определяющих компетенцию и распределение полномочий между отдельными органами общества с ограниченной ответственностью [8]. Данные положения содержатся в Федеральном законе от 8 февраля 1998 г. № 14-ФЗ «Об обществах с ограниченной ответственностью» (далее также - ФЗ «Об ООО») [3]. В указанном Законе имеется глава IV, которая называется «Управление в обществе с ограниченной ответственностью», где определяется номенклатура органов управления в обществе, компетенция органов управления, распределяются полномочия между отдельными органами управления, определяется порядок принятия решения органами управления в обществе по отдельным вопросам.

Согласно п. 1 ст. 32 ФЗ «Об ООО» высшим органом управления в обществе является общее собрание его участников, которое может быть очередным и внеочередным. Согласно п. 2 ст. 32 ФЗ «Об ООО», уставом общества может быть предусмотрено образование совета директоров (наблюдательного совета) общества. Статьей 40 ФЗ «Об ООО» определяется существование в обществе единоличного исполнительного органа (им может являться директор, генеральный директор, президент и прочее), избираемого общим собранием участников общества либо советом директоров (наблюдательным советом), на срок, определяемый уставом общества.

Нормами ст. 41 ФЗ «Об ООО» определена (и это прописывается в Уставе общества) возможность образования коллегиального исполнительного органа (правления, дирекции и других) наряду с единоличным исполнительным органом общества. Срок деятельности такого органа также определяется уставом общества, и им же вопросы образования коллегиального исполнительного органа могут быть отнесены к компетенции совета директоров (наблюдательного совета).

Также в соответствии п. 6 ст. 32, ст. 47 ФЗ «Об ООО» в обществе с числом участников более пятнадцати образуется ревизионная комиссия (избирается ревизор) на срок, определяемый его уставом.

Цели и задачи юридического лица, которые закрепляются в учредительных документах, составляют некий центр, вокруг которого и выстраивается система внутренних (корпоративных) управленческих отношений в виде органов управления юридического лица и взаимосвязей между ними. Именно так формируется организационная структура управления.

Что касается Общества с ограниченной ответственностью, то правовая база внутренних управленческих отношений и процессов заложена в ГК РФ, а также в конкретизирующем его отдельные нормы ФЗ «Об обществах с ограниченной ответственностью» и т.д. [3]. При этом указанная правовая база не содержит особенных регуляторов внутриорганизационной деятельности по созданию управленческого звена организации.

Специфика деятельности предприятий вносит коррективы в закрепление функциональных особенностей внутренних управленческих отношений в локальных правовых актах этой категории.

Наглядным примером может являться Положение о генеральном директоре ООО «Армавиргоргаз», в котором помимо основных организационно-распорядительных полномочий на это лицо возложены обязанности «по созданию условий к внедрению энергосберегающих технологий, оборудования и приборов, надлежащему техническому обслуживанию, мониторингу, диагностики и ремонту систем газоснабжения, программному и информационному обеспечению» и т.д. (п. 2.1.3) [6].

По мнению А.В. Резниченко, в данной ситуации правовая основа для реализации директором (генеральным директором) полномочий по управлению предприятием складывается из Устава, решения общего собрания о назначении его на должность, локального нормативно-правового акта, регламентирующего специфику его деятельности, и, безусловно, заключенный с директором трудовой договор [7, 41-44 с.]. Ст. 40 ФЗ «Об обществах с ограниченной ответственностью» в основе сферы непосредственной компетенции директора лежит принцип отнесения к компетенции исполнительного органа всего того, что не относится к компетенции общего собрания. Ситуация вызывает вопрос: каким образом определяется порядок передачи полномочий директором (или генеральным директором) (или их части) другому лицу?

Если обратиться к нормам Трудового кодекса РФ, в частности, к статье 275 ТК РФ, то можно увидеть, что процессу заключения трудового договора с руководителем (если это установлено уставом) предшествует само назначение на должность [2]. Ст. 273 ТК РФ при этом определено, что физическое лицо в качестве руководителя организации реализует функции единоличного исполнительного органа. То есть если иной порядок уставом общества не установлен, то назначение сотрудника на должность происходит от лица единоличного исполнительного органа, который впоследствии и заключает с ним трудовой договор.

Таким образом, исходя из вышеуказанных моментов, в случае незакрепления в уставе общества порядка передачи полномочий директора, директор принимает самостоятельное решение о назначении исполняющего обязанности на должность созданием приказа. Однако данный вывод оспаривается судебной практикой.

В Постановлении ФАС МО от 11 июля 2001 г. № КГ-А40/3573-01 [5] суд посчитал необходимым исследовать устав стороны, хотя полномочия исполняющего обязанности были подтверждены как приказом, так и нотариально заверенной доверенностью. Суд посчитал, что законный порядок возложения обязанностей генерального директора может вытекать только из устава общества. Однако же в Постановлении Президиума ВАС РФ от 24 марта 1998 г. № 6813/97 [4] суд пришел к выводу, что в ситуации, когда в уставе не содержится условий о возможности передачи полномочий директора исполняющему обязанности, его назначение не противоречит ни уставу, ни закону.

Следует согласиться с позицией Президиума ВАС РФ в силу ряда причин:

- непосредственное руководство предприятием (по общему правилу) осуществляет его директор, он же несет ответственность за решение вопросов по текущей деятельности предприятия. В случае незакрепления в уставе специфики согласительных процедур, определяющих передачу функций руководителя иному лицу, то директор имеет право на подобные действия изданием своего приказа;
- подобная ситуация наглядно демонстрирует возможность делегирования полномочий исключительно на конкретизированный промежуток времени – до момента вступления должностного лица в фазу фактического исполнения своих обязанностей, либо до момента назначения нового руководителя.

Итак, выделяют пять видов органов управления в обществе с ограниченной ответственностью:

1) общее собрание участников;

2) совет директоров (наблюдательный совет);

3) единоличный исполнительный орган (генеральный директор, директор и др.);

4) коллегиальный исполнительный орган (правление, дирекция и др.);

5) ревизионная комиссия (ревизор).

При этом два из них - коллегиальный исполнительный орган (правление, дирекция) и совет директоров (наблюдательный совет) - являются, так скажем, факультативными, образование этих органов в обществе не является обязательным, а само их существование связано исключительно с желанием участников общества, закрепивших соответствующие положения в уставе. Ревизионная комиссия (ревизор) является частично факультативным органом, поскольку в обществе с числом участников, не превышающим пятнадцати, ее образование не является обязательным. При этом необходимо в первую очередь рассмотреть вопрос о соотнесении компетенции (распределении полномочий) между общим собранием участников общества с ограниченной ответственностью и единоличным исполнительным органом общества, поскольку данная ситуация (наличие только двух этих органов управления в обществе и наличие фактических противоречий между ними) является наиболее распространенной.

Так, общее собрание участников общества является высшим органом управления в обществе и обладает полномочиями, необходимыми для разрешения основополагающих вопросов деятельности общества, поскольку с экономической точки зрения по сути является формой контроля собственниками над имуществом, которым они распорядились, передав его в собственность созданного ими общества с ограниченной ответственностью (или лицами, ставшими участниками общества по иным предусмотренным законом основаниям). В соответствии с п. 2 ст. 33 ФЗ «Об ООО» к компетенции общего собрания участников общества с ограниченной ответственностью относятся:

«1) определение основных направлений деятельности общества, а также принятие решений об участии в ассоциациях и других объединениях коммерческих организаций;

2) утверждение устава общества, внесение изменений в устав общества, утверждение устава общества в новой редакции, принятие решения о том, что общество в дальнейшем действует на основании типового устава, либо решения о том, что общество в дальнейшем не будет действовать на основании типового устава, увеличение или уменьшение размера уставного капитала общества, изменение наименования или местонахождения общества;

3) образование исполнительных органов общества и досрочное прекращение его полномочий, принятие решения о передаче полномочий единоличного исполнительного органа управляющему, утверждение такого управляющего и условий договора с ним, если уставом общества решение указанных вопросов не отнесено к компетенции совета директоров;

4) избрание и досрочное прекращение полномочий ревизионной комиссии (ревизора) общества;

5) утверждение годовых отчетов и годовых бухгалтерских балансов;

6) принятие решения о распределении чистой прибыли общества между его участниками;

7) утверждение документов, регулирующих деятельность общества (внутренних документов общества);

8) принятие решения о размещении обществом облигаций и иных эмиссионных ценных бумаг;

9) принятие решения о проведении аудиторской проверки, назначение аудитора, определение размера оплаты его услуг;

10) принятие решения о реорганизации и ликвидации общества;

11) назначение ликвидационной комиссии, утверждение ликвидационных балансов;

12) решение иных вопросов, предусмотренных законом или уставом общества».

Как становится очевидным, общее собрание участников общества наделено главными полномочиями, связанными с деятельностью общества, позволяющими ему решать вопросы, связанные с деятельностью общества, носящие характер стратегических. Тем не менее, распорядительными полномочиями, то есть полномочиями, связанными с текущей деятельностью общества, обладает единоличный исполнительный орган общества (директор, генеральный директор, президент и др.), полномочия которого очерчены законодателем в п. 3 ст. 40 ФЗ «Об ООО».

При этом наиболее важным, в том числе и с точки зрения защиты интересов участников ООО, представляется полномочие единоличного исполнительного органа, связанное с его действием от имени общества и совершением от имени общества сделок, предполагающих распоряжение

имуществом общества. Кроме того, нельзя умалять значение и других полномочий единоличного исполнительного органа, связанных с выдачей от имени общества доверенностей или приемом лиц на должности сотрудников ООО. В силу имеющихся в реальной действительности противоречий между интересами участников ООО и интересами лиц, занимающих должности единоличного исполнительного органа общества, полномочия единоличного исполнительного органа, связанные с непосредственным повседневным управлением его деятельностью, создают место для различного рода злоупотреблений со стороны этих лиц.

Разрешением указанной проблемы может быть усиление контроля со стороны общего собрания участников ООО за деятельностью единоличного исполнительного органа, причем контроля, который не может быть обеспечен деятельностью ревизионной комиссии или ревизора общества. Идея усиления контроля за деятельностью единоличного исполнительного органа может быть реализована с использованием положений пп. 13 п. 2 ст. 33 ФЗ «Об ООО», согласно которому общее собрание участников общества с ограниченной ответственностью вправе помимо других перечисленных в ст. 33 Закона полномочий решать и другие вопросы, отнесенные к его компетенции федеральным законом или уставом ООО. То есть в уставе общества, редактирование которого в силу пп. 2 п. 2 ФЗ «Об ООО» полностью отнесено к компетенции общего собрания участников общества, могут содержаться положения об отнесении к компетенции общего собрания ООО любых вопросов. Этой же цели служат и положения п. 4 ст. 40 ФЗ «Об ООО», устанавливающие, что порядок принятия отдельных решений единоличным исполнительным органом ООО может быть установлен уставом общества. Таким образом, усиление контроля за деятельностью единоличного исполнительного органа со стороны общего собрания участников общества уже на стадии принятия им отдельных хозяйственных решений возможно с использованием этих двух положений ФЗ «Об ООО». Здесь необходимо отметить, что контроль за деятельностью ООО, а по сути за деятельностью единоличного исполнительного органа ООО, со стороны ревизионной комиссии или ревизора общества, осуществляемый проведением проверок финансово-хозяйственной деятельности, носит характер последующих проверок и не способен обеспечить интересы участников общества на стадии принятия хозяйственных решений. Частным и весьма показательным примером злоупотреблений со стороны единоличного исполнительного органа является некий «увод» денежных средств общества с использованием расчетного счета (счетов) ООО. При этом в силу положений ст. 40 ФЗ «Об ООО» и открытие новых расчетных счетов ООО находится в ведении единоличного исполнительного органа. То есть, имея некий контроль за движением денежных средств с расчетного счета, участники общества в стандартной ситуации не имеют возможности контролировать новые расчетные счета, открытые, скажем, директором ООО.

Решением этого вопроса могло бы стать положение устава ООО, вносимое на основании пп. 13 п. 2 ст. 33 ФЗ «Об ООО», согласно которому расчетные счета отдельного общества могут открываться (и соответствующие договоры заключаться) только при принятии соответствующего решения общим собранием участников общества.

Вариантом могло бы стать положение устава, или, например, положения о генеральном директоре ООО, положение договора между участниками общества и лицом, занимающим должность единоличного исполнительного органа общества, обязывающее единоличный исполнительный орган ООО получать согласие общего собрания участников общества на открытие новых расчетных счетов, при определенном количестве голосов, основанное на положениях п. 4 ст. 40 ФЗ «Об ООО».

Таким образом, действующее законодательство, определяя компетенцию органов управления в обществе с ограниченной ответственностью, создает возможности для установления в уставе общества или его внутренних документах самых широких гарантий интересов участников общества с ограниченной ответственностью, за счет имущественных вкладов которых было учреждено (создано) ООО.

Список литературы

1. Гражданский кодекс Российской Федерации (часть первая) от 30.11.1994 № 51-ФЗ (ред. от 29.07.2017) (с изм. и доп., вступ. в силу с 06.08.2017) // Российская газета. № 238-239. 08.12.1994.
2. Трудовой кодекс Российской Федерации от 30.12.2001 № 197-ФЗ (ред. от 29.07.2017) (с изм. и доп., вступ. в силу с 01.10.2017) // Российская газета. № 256, 31.12.2001.

3. Федеральный закон от 08.02.1998 № 14-ФЗ (ред. от 29.07.2017) «Об обществах с ограниченной ответственностью» (с изм. и доп., вступ. в силу с 01.09.2017) // Российская газета. № 30, 17.02.1998.
4. Постановление Президиума Высшего Арбитражного Суда РФ от 24 марта 1998 г. № 6813/97 // Вестник Высшего Арбитражного Суда Российской Федерации, 1998. № 7.
5. Постановление ФАС Московского округа от 11.07.2001 № КГ-А40/3573-01: В случае, когда одна из сторон уклоняется от государственной регистрации перехода права собственности на недвижимость, суд вправе по требованию другой стороны вынести решение о государственной регистрации перехода права собственности // СПС КонсультантПлюс.
6. Положение о генеральном директоре ООО «Армавиргоргаз». Утверждено решением общего собрания акционеров ООО «Армавиргоргаз» от 23 июня 2010 г. (протокол б/н от 28 июня 2010 г.) // [Электронный ресурс]. Режим доступа: http://www.armavirgorgaz.ru/userimages/File /GD%202010.doc./ (дата обращения: 29.01.2018).
7. *Резниченко А.В.* Правовое регулирование внутриуправленческой деятельности промышленных предприятий // Право и экономика, 2015. № 10. С. 41-44.
8. *Шмелев Р.В*. Компетенция органов управления в обществе с ограниченной ответственностью // СПС КонсультантПлюс, 2016.

ПЕДАГОГИЧЕСКИЕ НАУКИ

РАЗВИТИЕ ОПТИКО-ПРОСТРАНСТВЕННЫХ ПРЕДСТАВЛЕНИЙ У МЛАДШИХ ШКОЛЬНИКОВ С ОПТИЧЕСКОЙ ДИСГРАФИЕЙ

Багрий К.Р.[1], Лещенко С.Г.[2]

[1]Багрий Кристина Руслановна – студент,
направление: специальное (дефектологическое) образование,
профиль: логопедия,
факультет психологии;
[2]Лещенко Светлана Геннадьевна - кандидат психологических наук, доцент,
кафедра специальной психологии,
Тульский государственный педагогический университет им. Л.Н. Толстого,
г. Тула

Аннотация: *в данной статье рассматривается процесс развития оптико-пространственных представлений у младших школьников с оптической дисграфией, а также дается описание разработанной диагностической программы, которая помогает выявить данное нарушение.*
Ключевые слова: *логопедическая работа, оптическая дисграфия, оптико-пространственные представления, младшие школьники, диагностическая программа*.

Тема нашего исследования: «Развитие оптико-пространственных представлений у младших школьников с оптической дисграфией» является важной и актуальной по ряду причин. Ориентировка в пространстве лежит в основе познавательной деятельности человека. Исследования Б.Г. Ананьева, Е.Ф. Рыбалко [1] показали, что пространственная ориентировка является важным условием процесса обучения и усвоения знаний и умений. Оптико-пространственные представления являются основой высших психических процессов. От полноценного развития данной функции зависит правильное формирование речи, чтения, письма, конструктивного мышления [2]. Одной из частых причин неуспеваемости учащихся в школе считается недостаточное развитие пространственных представлений. Достаточный уровень развития оптико-пространственных представлений является необходимым условием для освоения зрительных образов букв, а также для дифференциации близких по начертанию букв. Однако, у многих детей к началу школьного обучения эти функции остаются не вполне сформированы, что приводит к появлению оптической дисграфии [3]. Все это и обуславливает актуальность выбранной темы исследования.

Цель исследования: составить и реализовать диагностическую программу, позволяющую выявить недостаточное развитие оптико-пространственных представлений у младших школьников с оптической дисграфией.

Объектом нашего исследования является процесс развития навыка письма у детей младшего школьного возраста.

Предмет исследования – развитие оптико-пространственных представлений у младших школьников с оптической дисграфией.

Гипотеза исследования: мы предполагаем, что составленная нами диагностическая программа позволит выявить следующие особенности:

- недостаточный уровень развития предметного гнозиса;
- недостаточный уровень развития пространственного гнозиса;
- недостаточный уровень понимания нахождения предметов в пространстве;
- наличие у учащихся ошибок оптического характера при написании диктанта.

Задачи исследования:

1. Провести анализ психолого-педагогической литературы по проблеме исследования.
2. Составить диагностический комплекс и провести диагностику, позволяющую вывить недостаточное развитие оптико-пространственных представлений у младших школьников с оптической дисграфией.
3. Составить и апробировать коррекционную программу по развитию оптико-пространственных представлений у младших школьников.
4. Провести анализ результатов исследования констатирующего этапа эксперимента, сделать выводы.

Для решения поставленных задач использовались следующие *методы исследования:*

1. Теоретический (анализ психолого–педагогической литературы по проблеме исследования).

2. Эмпирический (психолого–педагогический эксперимент).
3. Количественный и качественный анализ полученных данных.
4. Интерпретационный метод.

Практическое назначение исследования заключается в том, что данная коррекционная программа может быть использована в практической деятельности педагогов, учителей-логопедов для работы с учащимися начальных классов общеобразовательной школы.

Проведя анализ психолого-педагогической литературы по проблеме исследования, мы пришли к выводу, что развитие оптико-пространственных представлений играет большую роль в процессе социальной адаптации ребенка, а также создает основу для успешного овладения учебной деятельностью: счетом, чтением, письмом.

На констатирующем этапе эксперимента при подборе заданий по методике исследования оптико-пространственных функций, в модифицированном виде были использованы некоторые упражнения, описанные в работах А.Р. Лурия, М.М. Кольцовой, Н.И. Озерецкого, Л.Г. Моисеевой.

Успешность выполнения заданий методики оценивалась по балльной системе. Далее по каждому заданию высчитывался средний балл и исходя из этого, дети были отнесены к определенным уровням по соответствующим показателям.

Методика констатирующего эксперимента включала в себя следующие задания: исследование предметного гнозиса; исследование пространственного гнозиса; понимание нахождения предметов в пространстве; слуховой диктант.

В целом обследование проходило в доброжелательной обстановке. Большинство детей были эмоциональны, легко вступали в контакт, с интересом выполняли все задания.

По данным количественных и качественных характеристик проведённого нами исследования, уровень развития оптико-пространственных представлений у младших школьников с оптической дисграфией не является достаточно высоким. А именно, результаты исследования предметного гнозиса показали, что из 6 обследованных детей лишь 2 человека имеют средний уровень сформированности предметного гнозиса и 4 – выше среднего. Высокого уровня сформированности предметного гнозиса среди испытуемых не выявлено. Результаты исследования пространственного гнозиса показали, что из 6 обследованных детей 4 человека имеют средний уровень сформированности предметного гнозиса и 2 – выше среднего. Высокого уровня сформированности пространственного гнозиса среди испытуемых не выявлено. Результаты исследования понимания нахождения предметов в пространстве показали, что из 6 обследованных детей 3 человека имеют низкий уровень сформированности предметного гнозиса и 3 – средний. Высокого уровня понимания нахождения предметов в пространстве среди испытуемых не выявлено. Анализируя результаты выполнения письменного задания учащимися на констатирующем этапе, можно сказать, что наиболее частотными были ошибки на смешение букв по оптическому сходству.

Таким образом, по результатам констатирующего этапа мы выявили, что:

1.Наиболее распространенными ошибками среди учащихся были замены графически сходных букв, состоящих из одинаковых элементов, но различно расположенных в пространстве и зеркальное написание букв.

2.У детей с оптической дисграфией недостаточно развиты оптико-пространственные представления, и они нуждаются в логопедической помощи.

Исходя из вышесказанного, можно сделать вывод о том, что с помощью составленного нами диагностического комплекса мы смогли выявить недостаточное развитие оптико-пространственных представлений у младших школьников с оптической дисграфией.

Сделанные выводы послужили основанием для разработки коррекционной программы по развитию оптико-пространственных представлений у младших школьников с оптической дисграфией.

Таким образом, цель достигнута, задачи реализованы, гипотеза подтверждена.

Список литературы

1. *Ананьев Б.Г., Рыбалко Е.Ф.* Особенности восприятия пространства у детей. М., 1964.
2. *Ахутина Т.В., Золотарева Э.В.* О зрительно-пространственной дисграфии: нейропсихологический анализ и методы коррекции // Школа здоровья, 1997. Т. 4. № 3. С. 37–42.
3. *Галкина О.И.* Развитие пространственных представлений у учащихся в начальной школе. М.: Владос, 2001. 201 с.

4. *Мазанова Е.В.* Коррекция оптической дисграфии. М.: «ГНОМ и Д», 2006. 88 с.
5. *Садовникова И.Н.* Нарушение речи и их преодоление у младших школьников. М.: ВЛАДОС, 1997. 256 с.
6. *Семаго Н.Я.* Современные подходы к формированию пространственных представлений у детей, как основы компенсации трудностей освоения программы начальной школы // Дефектология. № 1. М.: Школа-Пресс, 2000.

К ВОПРОСУ О ПРЕПОДАВАНИИ ДИСЦИПЛИНЫ «РУССКИЙ ЯЗЫК КАК ИНОСТРАННЫЙ» В ТЕХНИЧЕСКОМ ВУЗЕ

Клименко С.В.

Клименко Светлана Викторовна - старший преподаватель,
кафедра русского языка как иностранного,
Научно-исследовательский университет
Московский государственный строительный университет, г. Москва

Аннотация: *в статье рассматриваются проблемы обучения иностранцев русскому языку как иностранному на начальном этапе обучения. Особое внимание уделяется роли контроля на данном этапе изучения русского языка.*
Ключевые слова: *русский язык как иностранный, начальный этап, контроль.*

В обучении русскому языку как иностранному в нефилологических вузах выделяется три этапа: начальный, который соответствует обучению на подготовительном факультете; продвинутый и завершающий [1].

Начальный период является как бы «стартовой площадкой» обучения русскому языку как иностранному. В современной методике обучения РКИ под начальным этапом обычно подразумевается абсолютное начало изучения русского языка, которое характеризуется нулевым «стартовым уровнем» владения русским языком [2].

На этом уровне следует сформировать основные навыки и умения, которые позволили бы учащимся в минимальные сроки преодолеть языковой барьер и использовать изученный материал в целях коммуникации.

Важнейшей задачей также является отбор учебного минимума, то есть базисного материала, который употребляется во всех видах и формах речевой деятельности и представляет всю систему русского языка в основных чертах. Именно сочетание этих двух факторов – базисности учебного материала и системности отбора лексико-грамматического контента - и может стать основой для достижения оптимального результата в обучении на начальном этапе.

Специфической задачей является тесная взаимосвязь всех компонентов обучения: ничто не должно даваться впрок, «про запас». Как показывает опыт, так называемые «тупиковые» умения не развиваются в будущем и ведут в никуда. Изучение русского языка на подготовительном факультете, хотя и обладает относительной завершённостью, - это подготовка к обучению на последующих этапах. Соотношение начального этапа с обучением на продвинутом и завершающем этапах зависит от специфики и конечных целей обучения.

Одним из основных элементов методики обучения РКИ на начальном этапе является организация системы контроля.

С помощью эффективного контроля преподаватель может:

- оценить работу учащегося;
- установить соответствие между намеченными целями и достигнутыми результатами;
- видоизменить, если это необходимо, базовую обучающую систему в сторону улучшения.

Контроль знаний и умений - это необходимое условие учебного процесса. От умелой организации контроля и учета ошибок во многом зависит успешность работы преподавателя в группе.

Как известно, контроль выполняет две функции - контролирующую и обучающую.

Осуществляя первую, преподаватель преследует следующие цели:

- выявляет пробелы в освоении учащимся учебного материала;
- на основе выявленных пробелов устраняет эти недостатки, меняя стратегию обучения.

Не следует недооценивать обучающую функцию контроля, которая способствует формированию механизмов самооценки у учащихся, что стимулирует их познавательную деятельность.

Психологи считают, что процесс учебно-познавательной деятельности может быть близким к совершенству только в том случае, если оценка не завершает, а сопровождает его на всех этапах владения языком [3].

Поэтому этапы контроля должны соответствовать этапам обучения.

Необходимо организовать адекватную систему контроля, отвечающую принципу коммуникативно-деятельностного подхода.

При четкой, выверенной системе контроля и учета ошибок преподаватель не только проверяет приобретённые учащимися знания, но и имеет возможность вносить изменения в процесс обучения. Разумеется, формы контроля зависят от цели обучения.

Современная методика преподавания русского языка иностранцам различает три вида контроля: текущий (или оперативный), промежуточный и итоговый.

Текущий контроль способствует становлению навыка и умения, когда еще не сформировались ключевые компетенции обучающегося.

Текущий контроль проводится регулярно, на каждом занятии: так преподаватель проверяет степень усвоения обучающимися лексико-грамматического материала урока.

Его формы весьма разнообразны, а задания имеют коммуникативную направленность, например: ответить на вопросы, составить вопросы, закончить предложения, заменить данные предложения синонимичными и другие.

С помощью промежуточного контроля проверяется уровень сформированности у иностранцев некоторых умений на определенном лексико-грамматическом и речевом материале.

Промежуточный контроль, как правило, проводится в конце цикла занятий, связанных между собой одной лексико-грамматической темой, в форме контрольных работ.

Задания первого и второго видов контроля мало отличаются друг от друга, однако задания промежуточного контроля охватывают более широкий по объему материал.

Итоговый контроль обычно осуществляется в конце учебного года и является результатом успешной реализации первых двух видов контроля.

При этом очень важно, чтобы обучающийся осознавал поставленные перед ним цели не только как необходимые, но и как выполнимые.

Контроль не должен стать для учащихся «дубиной», средством устрашения. Учащихся следует готовить к заключительному экзамену постепенно, исподволь, ставя перед ними сложные задачи в стадиях проведения текущего и промежуточного контроля.

И тогда постоянный контроль на занятиях станет резервом повышения качества обучения и стимулом для дальнейшего изучения русского языка как иностранного.

Список литературы

1. *Вишнякова Т.А.* Основы методики обучения русскому языку студентов-нефилологов. Москва, 1980.
2. *Миролюбов А.А., Иевлева З.Н.* Начальный этап в обучении не родному языку и пути его выделения. В книге «Вопросы обучения русскому языку иностранцев на начальном этапе». Москва, 1976.
3. *Амонашвили Ш.А.* Воспитательная и образовательная функции оценки учения школьников. Москва, 1984.

ПУТИ И СРЕДСТВА ПОВЫШЕНИЯ КАЧЕСТВА ОБРАЗОВАНИЯ ЧЕРЕЗ ИСПОЛЬЗОВАНИЕ ИННОВАЦИОННЫХ ТЕХНОЛОГИЙ

Полякова М.А.[1], Хаустова В.Н.[2], Мерцалова О.Д.[3], Бондаренко И.В.[4]

[1]Полякова Марина Алексеевна - учитель начальных классов;
[2]Хаустова Валентина Николаевна - учитель начальных классов;
[3]Мерцалова Ольга Дмитриевна - учитель начальных классов;
[4]Бондаренко Ирина Васильевна - учитель начальных классов,
Муниципальное автономное общеобразовательное учреждение
Средняя политехническая школа № 33,
г. Старый Оскол

Аннотация: *в статье рассматриваются разные информационно-технические возможности, влияющие на развитие общества. Особенность процесса современного обучения посредством инноваций.*
Ключевые слова: *инновация, образование, технология.*

Двадцать первый век - век интеллектуальных информационных систем, стремительная потребность в информационно составляющей человеческой жизни над всеми другими. Разнообразие информационно-технических возможностей влияет на развитие личности ребенка.

В современном обществе одним из важнейших условий формирования общества являются знания. Знания - двигатель развития. В связи с этим, одним из направлений содержания образования является изменение направленности учебных планов в новых ФГОС на повышение качества обучения. Особая роль отводится инновационным образовательным технологиям, оказывающим весомую роль в процессе обучения.

Современный урок, а также и внеурочное время учителя и ученика тесно связаны с работой за компьютером, тем самым является еще одним из эффективных способов повышения мотивации учения, развития творческих способностей и создания благополучного эмоционального фона. Используя компьютерные технологии современным общеобразовательным организациям удалось организовать дистанционное обучение детей с ОВЗ, нуждающихся в образовательном процессе. Такие уроки проводятся в игровой интересной форме, где учащиеся с удовольствием и без усилий осваивают учебную программу.

Современные информационно-технические возможности позволяют формировать и развивать исследовательские, информационные и коммуникативные умения учащихся [3; 41]. В рамках ФГОС много времени на уроках и во внеурочное время отводится проектно-исследовательской работе. Их оценка проходит не только на школьном уровне, но и региональном, федеральном, международном. Современные информационные технологии являются незаменимым инструментом образовательного процесса.

В современном уроке учитель использует: электронные словари, справочники по отдельным предметам, контрольно-измерительный материал, электронные учебники. Информационная технология, стремительно входящая в образование будет качественной за счет: доступности информации в интернет-сети, разнообразие форм и качества информационных ресурсов; полноты, оперативности и достоверности получаемой информации. Многие методические инновации сегодня связаны с применением интерактивных методов обучения. Значительное место на уроке отводится работе с интерактивной доской, что позволяет использовать различные приемы индивидуальной и групповой работы, работы «вопрос-ответ». Такая работа позволяет охватить как большое количество опрашиваемых, так и малое [2].

Целью современного образования является: всесторонне развитая личность, подготовленная к самостоятельной и продуктивной деятельности в условиях информационного общества; интенсивное обучение посредством активизации познавательной деятельности.

В нашем современном обществе компьютерные обработки разнообразных мультипликационных и художественных фильмов привели человечество в «механизм», который в ходе игры способен воспроизводить окружающий мир. Так в образовании стало необходимостью применение игровых моделей. Под игровой моделью обучения понимается включение детей в игровое моделирование изучаемых явлений, проживаемого ими нового опыта в игровой обстановке. Учебный процесс, таким образом, предполагает личностно-профессиональный потенциал учителя, который выступает в разных ролях и обеспечивает вовлечение учащихся не только в игру, но и в учебный процесс.

Опыт показывает, что создание деловых игр способствует формированию у старшеклассников правильного восприятия востребованных профессий каждого региона нашей страны, и более того, своего города. Выстраивая игровую модель урока можно выделить следующие виды: тренинг, онлайн-настольная игра, консультация, самостоятельная работа, экзамен (тестирование).

Игра - возможность не только получить определенный багаж знаний по разнообразным профессиям, но закрепить ранее полученные базовые знания. Основная идея дидактической игры на уроках - приобретение в процессе игрового моделирования имитирующего трудового процесса через предпринимательский проект. В результате такого подхода к организации обучения можно создавать практически бесконечные варианты игровых уроков, учитывая все востребованные профессии той или иной специальности предприятия города. Уроки, выстроенные через игровую деятельность, успешны в приобретении знаний и опыта, накопленных в ходе изучения профессий.

Таким образом, обучение через информационно-технические возможности представляет собой новое технологическое обучение, позволяющее индивидуализировать процесс, разнообразить формы уроков, дополнить основной материал к урокам. Информационно-технические возможности соединяют в себя богатство человеческого опыта, позволяют моделировать процесс обучения, расти творчески, способствовать становлению личности и влияют на формирование общества XXI века [1; 29]. Приспосабливаясь к условиям информационного общества, человек развивает в себе характер, побуждающий действовать, не как хочется, а как приходится в обществе. В связи с этим необходимо понимать последствия развития характера личности в условиях современного информационно-технического общества.

В заключение хочется отметить, что создавая урок, используя информационно-техническую возможность, необходимо каждому педагогу учитывать типы характера общества и понимать специфику каждого из них, и таким образом строить работу с ИКТ, чтобы не навредить психическому и социальному характеру человека.

Список литературы

1. *Араблинская А.А.* Концепции социального характера Э. Фрома и Д. Рисмена в контексте современности. Автореферат диссертации. М., 2009. 29 с.
2. Интерактивное обучение в системе методической работе школы. Режим доступа: / http://festival.1september.ru/articles/313034. Режим доступа: http://si-sv.com/publ/6-1-0-32/ (дата обращения: 29.01.2018).
3. Информационные ресурсы в образовании: материалы Междунар. науч.-практ. конф. / отв. ред. Т.Б. Казиахмедов. Нижневаторск: НВГУ, 2013. С. 41.

ФОРМИРОВАНИЕ И РАЗВИТИЕ ЛИЧНОСТНЫХ УНИВЕРСАЛЬНЫХ УЧЕБНЫХ ДЕЙСТВИЙ НА УРОКАХ ИСТОРИИ

Запасникова Е.Н.

Запасникова Елена Николаевна - учитель истории,
Новоазовская общеобразовательная школа I-III ступеней № 2 администрации Новоазовского района,
г. Новоазовск, Новоазовский район, Украина

Аннотация: *статья посвящена изучению формирования и развития личностных универсальных учебных действий учащихся на уроках истории. Автор в своей статье пытается показать, как федеральный государственный образовательный стандарт нового поколения влияет на образовательную систему и меняет главные результаты образования на личностные и метапредметные – универсальные учебные действия. Какие изменения происходят в преподавании предмета история и как происходит формирование личности учащегося. Какие приоритеты ставит ФГОС.*

Ключевые слова: *личностное, личность учащегося, ФГОС, стандарты нового поколения, УУД, требования к преподаванию истории.*

Новейшие условия нашей жизни определяют новые требования к социальному портрету школы. И первостепенным направлением новых образовательных стандартов является реализация развивающего потенциала образования.

Современное информационное общество требует от школы подготовить человека обучаемого, способного самостоятельно учиться и многократно переучиваться в течение всей жизни, готового к осознанным, самостоятельным действиям и принятию решений. Для нашей жизни, деятельности человека важно не только наличие у него накопленных знаний, внутреннего багажа, но и возможность использовать то, что есть, функциональные, деятельностные качества.

Поэтому перед школой остро встала проблема самостоятельного успешного усвоения учащимися новых знаний, умений и компетенций, включая умение учиться. ФГОС предполагает, что обучение будет направлено на овладение школьниками универсальных учебных действий (личностных, регулятивных, познавательных, коммуникативных) в системе деятельностного подхода. Отличительной особенностью нового стандарта является его деятельностный характер, ставящий главной целью развитие личности учащегося.

Развитие личности в системе образования обеспечивается прежде всего через формирование универсальных учебных действий. Овладение учащимися универсальными учебными действиями создает возможность самостоятельного успешного усвоения новых знаний, умений и компетентностей, включая организацию усвоения, т.е. умения учиться [10, 3].

Логика развития универсальных учебных действий строится по формуле: от действия к мысли.

Опираясь на работы Л.С. Выгодского, А.Н. Леонтьева, П.Я. Гальперина и Д.Э. Эльконина, современные российские ученные разработали Программу развития универсальных учебных действий, направленную на обеспечение формирования важнейшей компетенции личности – умение учиться, создание благоприятных условий для личностного и познавательного развития учащихся.

УУД – это совокупность действий учащегося, которые обеспечивают способность к самостоятельному усвоению новых знаний и умений, включая организацию этого процесса, культурное единство и толерантность. Это способность ученика саморазвиваться и самосовершенствоваться [1].

Личностные *УУД* обеспечивают умение учащихся соотносить поступки и события с принятыми принципами, знание моральных норм и умение выделить нравственную сторону поведения, а также умение правильно ориентироваться в обществе. Применительно к учебной деятельности следует выделить следующие этапы действий [2]:

I этап - личностный, II этап - профессиональный, если эти два этапа достигнуты, то результатом становится жизненное ***самоопределение.*** А самоопределение - это:

- Умение ориентироваться в жизненных ценностях (на словах) и поступать в соответствии с ними, отвечая за свои поступки (личностная позиция, российская и гражданская идентичность).
- Осознание себя гражданином России и ценной частью многоликого изменяющегося мира.

К важнейшим личностным результатам при изучении истории в школе относятся следующие убеждения и качества:

- осознание своей принадлежности к истории своей страны, члена семьи, этнической и религиозной группы;
- освоение гуманистических традиций и ценностей современного общества, уважение прав и свобод человека;
- осмысление исторического опыта предшествующих поколений, способность к определению своей позиции и ответственному поведению в современном обществе;
- понимание культурного многообразия мира, уважение к культуре своего и других народов, толерантность [2].

Формирований личностных УУД начинается с первой ступени исторического образования. На первом уроке в 5 классе учитель вводит новое понятие «История». Идет беседа, что было вчера, позавчера, а как узнать, что было год тому назад или несколько веков. В ходе беседы учитель подводит детей к определению нового понятия. По этой схеме ученики выводят определение археология. Завершается урок игрой в «Ассоциации», предложив назвать ассоциативное понятие, которое бы отражало понятие «История», по их мнению [5].

На последующих уроках истории возможно использовать игровые технологии, такие игры такие как: «История в лицах», «История в датах», «Найди лишнее», «Найди современников», «Найди ошибки». Такие задания направлены на определение личностного отношения к историческим событиям. На уроках истории очень хорошо использовать метод проектов, особенно при изучении краеведческого материала. Так посещая музеи, такие как музей боевой славы, краеведческий, истории города, и т. п. дети разбиваются на группы и готовят проект.

Наиболее интересные пректы возможно выдвинуть на внутришкольный или городской конкурсы и это будет дополнительный стимул в изучении предмета.

Личностные УУД формируются и при дифференцированном контроле знаний, когда учащимся предлагается выбрать самим определенные задания, которые соответствуют определенному количеству баллов. На данном этапе формируется адекватная самооценка, учебная мотивация, умение ставить цели [1].

Подростковый возраст является важным этапом формирования готовности к личностному самоопределению на основе самосознания и мировоззрения, выработки ценностных ориентаций и личностных смыслов. Таким образом, на этом этапе очень важно, опираясь на активный поиск собственного «Я», на стремление ученика к самовыражению, дать ему эту возможность на уроке.

Главным условием работы современного учителя должно быть проявление заинтересованности педагога в личностном росте ученика, формировании его ценностных ориентиров, личностных качеств [11].

Итогом процесса обучения на уроке Истории является формирование всесторонне развитой, толерантной личности, умеющей анализировать происходящие в современном мире социально-экономические и политические события и явления, опирающейся на опыт прошлых поколений и думающий о последствиях своей деятельности в будущей истории человечества.

Список литературы

1. *Алексашкина Л.Н.* Итоговая проверка по истории в основной школе: общие подходы и вариативность // Преподавание истории и обществознания в школе, 2014. № 2. С. 15–24. ФГОС.
2. *Асмолова А.Г.* Формирование универсальных учебных действий в основной школе: от действия к мысли. Пособие для учителя. 4-е изд. М «Просвещение», 2014. ФГОС.
3. *Власова А*. Утром – практика, вечером – теория / Российская газета, 2006. № 286. С.11.
4. *Вигасин А.А., Годер Г.И., Свенцицкая И.С*. История Древнего мира. 5 класс : учеб. для общеобразоват. Учреждений. 19-е изд. М.: Просвещение, 2014. ФГОС.
5. Образовательный портал Завуч. Инфо. [Электронный ресурс]. Режим доступа: http://www.zavuch.info/metodichka/ (дата обращения: 27.01.2018).
6. *Обухова Т.Н.* Дискуссионные формы урока при формировании коммуникативных универсальных учебных действий (УУД) на уроках истории и обществознания. [Электронный ресурс]. Режим доступа: http://pedsovet-133.ucoz.ru/news/ (дата обращения: 27.01.2018).
7. Примерные программы по учебным предметам. История. 5-9 классы: проект. М.: Просвещение, 2011.
8. *Селевко Г.К.* Энциклопедия образовательных технологий. М., 2006.
9. Федеральный государственный образовательный стандарт основного общего образования. М.: Просвещение, 2010.
10. Формирование универсальных учебных действий в основной школе: от действий к мысли. Система заданий: пособие для учителя / А.Г. Асмолов и др; под ред. А.Г. Асмолова. М.: Просвещение, 2011.
11. [Электронный ресурс]. Режим доступа: https://videouroki.net/razrabotki/formirovanie-i-razvitie-lichnostnykh-universalnykh-uchebnykh-deystviy-na-urokakh-istorii.html/ (дата обращения: 27.01.2018).

СОДЕРЖАТЕЛЬНЫЙ И ПРОЦЕССУАЛЬНЫЙ АСПЕКТЫ ОБЩЕСТВЕННОЙ ОРГАНИЗАЦИИ «АРИДОНС» В РЕАБИЛИТАЦИИ ДЕТЕЙ С НАРУШЕНИЕМ СЛУХА

Ланюгова Э.Э.[1], Митряева О.Б.[2]

[1]Ланюгова Эльвира Эдуардовна – магистрант;
[2]Митряева Ольга Борисовна – магистрант,
факультет начального, дошкольного и дефектологического образования,
Педагогический институт
Федеральное государственное бюджетное образовательное учреждение
высшего профессионального образования
Тихоокеанский государственный университет,
г. Хабаровск

Аннотация: *в данной статье рассматривается деятельность социально ориентированной некоммерческой организации. Становление системы взаимодействия госструктур и СО НКО в решении проблем и социализации людей с инвалидностью по слуху.*
Ключевые слова: *нарушение слуха, инвалидность по слуху, общественная организация*.

УДК 364.075.71

В декабре 1991 года, по инициативе родителей детей с нарушением слуха, была создана общественная некоммерческая организация «АРИДОНС» - Ассоциация родителей, имеющих детей с нарушением слуха и глухонемых, Хабаровского края.

Первый Устав организации был разработан на основе закона СССР «Об общественных объединениях» и ст. 27, 28 «Гражданского кодекса РСФСР» [1, 2].

Основной целью ассоциации являлось - облегчение участи семей, имеющих детей с нарушением слуха, признание этой категории детей инвалидами и получение всех положенных льгот. А также нравственное оздоровление общества путём пробуждения таких чувств, как сострадание и милосердие.

Дело в том, что родители г. Хабаровска и Хабаровского края не могли мириться с действительностью в связи с тем, что детей с нарушением слуха обучали в спецшколах по программам умственно отсталых детей. И будущего у таких детей не было, и после окончания 12 классов – их ждала работа дворником, уборщицей, няней или же тяжелые работы в горячих цехах. После окончания школы обучение и получение специальностей в СУЗах и ВУЗах было невозможным. Единственным выходом было трудоустройство на низкооплачиваемые и низкоквалифицированные работы. Такое положение дел не устраивало родителей, они вынуждены были объединиться и бороться за права своих детей.

К большому сожалению, в нашей стране, до 1991 года дети с нарушением слуха (глухие и слабослышащие) не признавались инвалидами, а это значит, что у семьи не было ни льгот, ни пенсий. Единственной помощью был бесплатный слуховой аппарат, который был несовершенен и неудобен в использовании (выдавался 1 раз в 4 года), дети их практически не носили, т.к. особой пользы от них не было.

Следующим этапом были встречи с активными родителями детей с нарушением слуха города Москвы и Санкт-Петербурга, где была разработана единая стратегия обращений к депутатам Государственной думы РФ по продвижению законопроекта о признании такой категории детей инвалидами. Законопроект был принят в июле 1991 года и с того момента таких детей стали признавать инвалидами.

Это была наша первая победа!

Были обучены специалисты в Югославии инновационным методам работы с такими детьми. Открыт специализированный центр «Верботон». Родители стали заниматься поиском образцов слуховых аппаратов. Первые коллекции аппаратов были переданы в сурдологический центр с Японии, Кореи, Америки, Югославии.

Также в те годы были сформированы первые группы глухих и слабослышащих подростков для обучения новым специальностям – зубные техники (две группы – 40 человек).

Выпускники спецшкол глухих и слабослышащих детей получили различные специальности (зубной техник, плотник-столяр, закройщик меховых изделий, оператор ЭВМ, водитель легкового транспорта, юрист-сурдопереводчик, массажист, повар).

14 сентября 1995 г. организация прошла перерегистрацию и поменяла своё название – «Общественная организация поддержки и реабилитации детей-инвалидов с нарушением слуха и глухонемых «АРИДОНС»». Организация в соответствии с распоряжением Совмина РСФСР

от 11 июня 1991г и приказом Минздрава от 4 июля 1991 г № 593 является инвалидной; Устав организации разработан на основе Федерального закона России «Об общественных объединениях» от 19 мая 1995 г. Учредителями стали сами люди с инвалидностью по слуху. Тем самым начал происходить переход от иждивенческой к активной гражданской позиции самих инвалидов [3, 4, 5].

В процессе работы мы пришли к выводу о необходимости расширения перечня технических средств реабилитации для максимально полноценной жизни и успешной реабилитации и социализации инвалидов по слуху в общество. Мы вышли с ходатайством в Министерство труда России и Фонд социального страхования России о выделении технических средств реабилитации. Нас услышали – инвалидам по слуху были выделены сигнализаторы звука, телефоны с усилителем звука, слуховые аппараты импортного производства и хорошего качества, телевизоры с телетекстом и субтитрами, часы с вибробудильником, а также услуги сурдоперевода (40 часов в год на одного человека) – и это была наша очередная победа!!!

Стоит отметить, что всё это время организация не получала финансовой поддержки от государства и осуществляла свою деятельность на благотворительной основе.

Жизнь для инвалидов по слуху стала меняться к лучшему. Государственные структуры увидели результаты работы, улучшения качества жизни инвалидов, потенциал и перспективы развития некоммерческого сектора и стали оказывать финансовую поддержку в виде конкурсов, грантов, субсидий, как на федеральном, так и на региональном, краевом и городском уровнях. Наша организация стала участвовать в конкурсах и выигрывать грантовые проекты, которые были направлены на улучшение жизни семей, имеющих инвалидов Хабаровского края.

В 2005 году по инициативе нашей организации была создана Хабаровская коалиция общественного движения «МЫ – вместе!», которая объединила 17 детско-молодежных, инвалидных организаций Хабаровского края. Целью коалиции стало объединение усилий для защиты прав семей, имеющих инвалидов. На заседаниях коалиции руководители НКО делятся опытом, планируют совместные мероприятия по решению общих проблем. Девиз коалиции: «Вместе мы сможем больше!»

За 26 лет работы сотрудниками организации накоплен бесценный опыт работы по социальной адаптации людей с нарушением слуха. Реализовано более 80 грантовых проектов таких, как:

- «Поддержка детско-молодежных и инвалидных НКО Хабаровского края»;
- «Жизнь без барьеров – создание безбарьерной среды»;
- «Дети должны учиться вместе» - развитие инклюзивного образования;
- «Духовно-нравственное воспитание детей, подростков и молодежи Хабаровского края» - в партнерстве с Хабаровской Епархией;
- «Доброта спасет мир» - развитие толерантного отношения к людям с инвалидностью;
- «Я нужен обществу» - профориентация и трудоустройство лиц с инвалидностью;
- «Знай свои права» - информирование о правах человека и методах их защиты;
- Также в течение 10 лет проводим тренинги «Основы жестовой речи. Для начинающих»;
- В течение девяти лет в День Рождения г. Хабаровска мы проводим для жителей кинофестиваль «Кино без барьеров», а также в других семи городах и населенных пунктах Хабаровского края, охват составляет более 12500 человек;
- В течение последних четырёх лет, наша организация проводит мероприятие «Международный День Глухих» для повышения информированности населения о проблемах с которыми сталкиваются глухие люди.

В связи с выходом Федерального закона от 28.12.2013 № 442-ФЗ «Об основах социального обслуживания граждан в Российской Федерации» наша организация вошла в реестр поставщиков социальных услуг населению. Начиная с 2016 года начали оказывать социальные услуги семьям инвалидов по слуху [6].

Мы организуем и проводим:

— Круглые столы, конференции, семинары по вопросам реабилитации, адаптации, образования, трудоустройства и иной интеграции людей с ограниченными возможностями здоровья в общество;

— Культурно-массовые мероприятия;

— Информационные акции.

Оказываем услуги:

— Сурдоперевод — в штате организации 5 дипломированных сурдопереводчиков;

— Консультация психолога — по вопросам межличностных взаимоотношений;

— Консультация юриста — гражданское и административное право;

— Консультация профконсультанта — выбор профессии;

— Консультация бухгалтера — по вопросам составления и написания финансовой отчетности по грантовым проектам;

— Консультация логопеда — постановка речи, звука (дети и взрослые).

Оказываем содействие по вопросам:

— Организации лечения;

— Организация получения общего, средне-специального и высшего образования;

— Трудоустройства.

На сегодняшний день мы достигли определённых успехов, но впереди еще много дел – это, в первую очередь – улучшение качества доступной среды, инклюзивного образования, профориентации, трудоустройства, распространение успешного опыта нашей организации в другие города России.

Список литературы

1. Закон СССР «Об общественных объединениях».
2. Гражданский кодекс РСФСР.
3. Распоряжение Совмина РСФСР от 11 июня 1991 г.
4. Приказ Минздрава от 4 июля 1991 г/ № 593.
5. Федеральный закон России «Об общественных объединениях» от 19 мая 1995 г.
6. Федеральный закон от 28.12.2013 № 442-ФЗ «Об основах социального обслуживания граждан в Российской Федерации».

УПРАВЛЕНИЕ СПОРТИВНОЙ ДЕЯТЕЛЬНОСТЬЮ САМБИСТОВ. ПРОБЛЕМЫ ПСИХОЛОГИЧЕСКОГО КОНТРОЛЯ

Дятлов И.М.

Дятлов Иван Максимович - студент магистратуры,
кафедра спортивных дисциплин и методики их преподавания,
Институт физической культуры, спорта и здоровья
Федеральное государственное бюджетное образовательное учреждение
высшего профессионального образования
Московский педагогический государственный университет, г. Москва

Аннотация: *в статье выявляются и анализируются проблемы психологического контроля и управления спортивной деятельностью самбистов. Автор характеризует цель, предмет и виды психологического контроля. Описываются формы интеграции физической и психологической подготовки самбистов.*

Ключевые слова: *психологический контроль, управление спортивной деятельностью, самбо, психологическая подготовка.*

В настоящее время в условиях возрастающих психических и информационных нагрузок, человек вынужден искать пути оптимального, гармоничного развития и адаптации к изменяющимся социальным и экологическим условиям жизни.

Неотъемлемой частью развития личности и общественной культуры является спорт, посредством которого помимо физического совершенствования и укрепления здоровья, решаются задачи духовно-нравственного развития, социальной адаптации, ценностно-мотивационной детерминации, достижения высокого уровня мастерства и профессионализма.

Основная цель физической культуры и спорта - достижение единства физических и духовных качеств личности, повышение физического и психического здоровья и совершенствование спортивного мастерства. Стоящая перед нами задача комплексного, гармоничного развития требует нового отношения к спортивной деятельности. Главный акцент делается не на результате, а на всестороннем гармоничном развитии физических, психических и интеллектуальных качеств с учетом индивидуальных особенностей, и изменяющихся социальных условий. Если рассматривать спорт не как самоцель, а как путь самосовершенствования и самореализации, то единоборства в этом отношении занимают особое место и дают уникальную возможность совершенствования и развития.

Борьба предоставляет величайшие возможности для раскрытия, гармоничного сочетания использования всех качеств, необходимых в жизни: физических, психических, духовно-нравственных на предельно высоком уровне. Накал борьбы на соревнованиях, в ситуациях, близких к экстремальным, требует от спортсмена высочайшего проявления волевых и физических качеств, максимальной концентрации и мобилизации.

В связи с изложенным, сегодня большое внимание исследователей привлекает проблема психологического контроля в спорте. Современный спорт широко заимствует методики психологического воздействия. Однако в отличие от медицинских аспектов психотерапии, направленных на подавление и нейтрализацию психологических помех, методы практической психологии спорта делают акцент на развитии психических сил спортсмена. В литературе описан опыт использования психотехнических методов при подготовке сборной команды страны и военизированных подразделений спецназа. Полученные результаты показали увеличение психической устойчивости в предсоревновательном периоде, улучшение способности к сосредоточению внимания и способности к импровизации, к творческому переносу опыта, приобретенного на тренировках, в непредсказуемые, нестандартные ситуации соревнований, а также способствовали созданию доброжелательного, комфортного микроклимата в команде. Однако на уровне спортивных секций и клубов в практике подготовки самбистов психологические методы подготовки спортсменов используются недостаточно. Отсутствие современных программ и методических пособий породило необходимость разработки, и экспериментальной оценки методов интеграции физической и психологической подготовки самбистов на этапе начальной спортивной специализации.

Формы интеграции физической и психологической подготовки самбистов должны основываться на создании целостной системы воспитания и обучения, гармонично охватывающей все сферы развития личности.

Физическая и психологическая подготовка самбистов должна проводиться комплексно, в тесной взаимосвязи двух сторон учебно-тренировочного процесса, в форме психотехнических игр, аутогенной и психорегулирующей тренировки, что позволяет обеспечить тренирующимся формирование устойчивой потребности в систематических занятиях спортом, соблюдение принципов здорового образа жизни, повышение мотивации к работе.

В практике спор та принято выделять три вида контроля - этапный, текущий и оперативный. Каждый из них увязывается с соответствующим типом физи ческ их и психических сост ояни й спортсменов.

Целью контроля является оптимизация процесса подготовки К соревновательной деятельности спортсменов на основе объективной оценки различных сторон их подготовленности и функциональных возможностей организма.

Предметом контроля в спорте является содержание учебно-тренировочного процесса, соревновательной деятельности, состояние различных сторон подготовленности спортсменов, их работоспособность, возможности функциональных систем [4, с. 96].

Этапный контроль позволяет оценить этапное состояние спортсмена, которое является следствием долговременного тренировочного эффекта. Такие состояния спортсмена являются результатом длительной подготовки - в течение ряда лет, года, макроцикла, периода или этапа.

Текущий контроль направлен на оценку текущих состояний, т.е. тех состояний, которые являются следствием нагрузок серий занятий, тренировочных или соревновательных микроциклов.

Оперативный контроль предусматривает оценку оперативных состояний - срочных реакций организма спортсменов на нагрузки в ходе отдельных тренировочных занятий и соревнований.

В зависимости от применяемых средств и методов контроль может носить педагогический, социально-психологический и медико-биологический характер.

В процессе педагогического контроля оценивается уровень технико-тактической и физической подготовленности, особенности выступления в соревнованиях, динамика спортивных результатов, структура и содержание тренировочного процесса и др. [3, с. 98].

Социально-психологический контроль связан с изучением особенностей личности спортсменов, их психического состояния и подготовленности, общего микроклимата и условий тренировочной и соревновательной деятельности и др.

Медико-биологический контроль предусматривает оценку состояния здоровья, возможностей различных функциональных систем, отдельных органов и механизмов, несущих основную нагрузку в тренировочной и соревновательной деятельности. Принципиальным положением медико-биологического контроля является то, что к физическим нагрузкам и соревнованиям допускаются здоровые люди.

Под управлением в спортивной тренировке следует понимать одну из важнейших функций, обеспечивающих поддержание оптимальной структуры, реализацию программ и целей системы спортивной тренировки [5].

Основой для управления процессом спортивной тренировки служат многообразные и постоянно изменяющиеся возможности спортсмена, колебания его функционального состояния, информация о которых поступает от спортсмена при помощи обратных связей четырех типов:

- сведения о состоянии спортсмена (самочувствие, отношение к работе, настроение и т.п.);
- сведения о поведении спортсмена (объём тренировочной работы, её выполнение, замеченные ошибки и т.п.);
- данные о срочном тренировочном эффекте (величина и характер сдвигов в функциональных системах, вызванных тренировочной нагрузкой);
- сведения об отставленном и кумулятивном тренировочном эффекте (изменения в состоянии тренированности и подготовленности спортсмена) [2].

Современный поединок невозможно выиграть, если тренировать только мышцы и технику отдельных приемов. Физическую и психологическую подготовку необходимо проводить параллельно. Тренировка воли начинается с тренировки концентрации внимания, с умения сосредоточиться на поставленной цели. Особое значение имеет психоэмоциональное состояние борца-самбиста перед соревновательным поединком.

Психорегулирующая тренировка базируется в основном на приемах аутогенной тренировки, адаптированной к специфике борьбы самбо. Техника релаксации осваивается как самостоятельный прием саморегуляции и как фундамент для овладения более сложным элементом психорегулирующей тренировки - техникой самовнушения. Структура психорегулирующей тренировки должна включать последовательное освоение таких разделов: концентрация и переключение внимания, расслабление мышц тела, расслабление лица, психоэмоциональная нейтрализация, идеомоторная тренировка, самовнушение, выход из релаксационного состояния и оперативная мобилизация [6, с. 115].

Введение в учебно-тренировочный процесс самбистов психологической подготовки в форме психорегулирующих тренингов и психотехнических игр позволяет повысить интерес к занятиям, выработать устойчивую мотивацию к самосовершенствованию, способствует развитию чувствительности и концентрации внимания, раскрытию внутренних возможностей и способностей к творческой импровизации. Внедрение в учебно-тренировочный процесс интегрированных методик физической и психологической подготовки способствует росту показателей физической подготовленности самбистов и достоверному возрастанию качества соревновательной деятельности.

В тренировке спортсмен закрепляет стереотип двигательной деятельности при заниженном уровне психической нагрузки, тогда как в условиях соревнования этот уровень может даже превысить предельные возможности. Поэтому актуальность проблемы психологического контроля обусловлена возрастающей ролью психической нагрузки [1, с. 379].

Особое значение этот вид контроля приобретает в подготовке спортивного резерва, поскольку высокие психофизические нагрузки на фоне активного биосоциального развития подростка провоцируют возникновение пограничных состояний – невротизации и психопатизации.

Эта проблема отражает также противоречия между требованиями задач психологического контроля подготовленности юных спортсменов и возможностями его реализации при жестком лимите времени, особенно в условиях соревнований. Мы полагаем, что её практ ическ ое решение целесообразно на основе принципа простоты и доступности диагностической процедуры в полевых условиях. То же относится к техникам саморегуляции психической готовности.

Таким образом, компоненты психологического контроля должны включать только психологическую составляющую специальных способностей, т.е. самоконтроль и саморегуляцию: нейропсихическую, перцептивную интеллектуальную, психомоторную, эмоционально-волевую, ментальную (идеомоторика, символизация) и специализированные восприятия как базу координационных способностей.

Список литературы

1. *Володина А.А., Толмачёва А.А., Габидулин О.В., Назарова Н.В.* Психологическая саморегуляция в спорте (на примере баскетбола) // Молодой ученый, 2017. № 10. С. 378-382.
2. *Королева Т.П.* Проблемы психологического контроля подготовки юных спортсменов // Общество: социология, психология, педагогика, 2012. № 2. [Электронный ресурс]. Режим доступа: http://cyberleninka.ru/article/n/problemy-psihologicheskogo-kontrolya-podgotovki-yunyh-sportsmenov/ (дата обращения: 28.03.2017).
3. *Кошбахтиев И.А., Исмагилов Д.К., Кочкаров А.А*. Управление соревновательной деятельностью студентов отделения спортивного совершенствования по футболу // Молодой ученый, 2015. № 2. С. 97-101.
4. *Малкин В.Р.* Психотехнологии в спорте: [учеб. пособие] / В.Р. Малкин, Л.Н. Рогалева [науч. ред. В.Н. Люберцев]. Екатеринбург: Изд-во Урал. ун-та, 2013. С. 96.
5. *Присяжный А.В.* Психическое напряжение и перенапряжение в спортивной деятельности / А.В. Присяжный // Человек, психология, экономика, право, управление: проблемы и перспективы: материалы XIII Международной научной конференции аспирантов, магистрантов и студентов, г. Минск, 19 мая 2010 г. / Минский ин-т управления; под ред. канд. пед. наук В.В. Гедранович. Минск, 2010. [Электронный ресурс]. Режим доступа: http://elibrary.miu.by/conferences!/item.chpepu/issue.xiii/article.285.html/ (дата обращения: 28.03.2017).
6. *Сопов В.Ф.* Структура и методы психической регуляции в спорте высших достижений / В.Ф. Сопов Теория и методика психологической подготовки в современном спорте. М.: Методическое пособие, 2010. С. 115.

ПЕДАГОГИЧЕСКОЕ СОПРОВОЖДЕНИЕ РОДИТЕЛЕЙ ДЕТЕЙ-АУТИСТОВ НА ЗАНЯТИЯХ ПО ИЗОБРАЗИТЕЛЬНОМУ ИСКУССТВУ В РАМКАХ ПРОЕКТА «ТВОРИ СО МНОЙ»

Бушуева М.В.

Бушуева Марина Викторовна – студент магистратуры,
кафедра общей и социальной педагогики,
Тюменский государственный университет, г. Тюмень

Аннотация: *в данной статье авторы рассматривают проблемы педагогического сопровождения родителей детей-аутистов, где выстраивается поэтапное приобщение родителей к творческому сотрудничеству совместно с детьми, что определенным образом будет содействовать социализации в рамках созданного проекта «Твори со мной». В статье рассматривается комплексная программа занятий проекта «Твори со мной». Данный проект предлагается в качестве дополнительных внеучебных занятий с детьми–аутистами, с целью приобщения детей к атмосфере взаимопонимания и поддержки в коллективе и обществе.*
Ключевые слова: *педагогическое сопровождение, дети с аутизмом, родители детей–аутистов.*

В российском инклюзивном образовании возникла острая необходимость в поддержке и помощи ребенку с ограниченными возможностями в здоровье. Однако если углубится в изучение причин возникновения дезадаптации детей-аутистов, то можно выделить проблему необходимости оказания поддержки и помощи родителям педагогами и специалистами, которые помогут в формировании позитивной воспитательной модели и сотрудничеству со своими детьми.

На сегодняшний момент, данной темой занимается ряд как зарубежных, так и российских педагогов, психологов и ученых деятелей: В.А. Айрапетов, О.А. Бакиева, О.А. Власова, Л.Н. Ененкова, С.А.Морозов, К.Молленхауера, В.А. Сластенин, Е.Ю.Чульжанова, И.Л. Шпицберг и другие.

В нашей статье речь пойдет о педагогическом сопровождении в рамках проекта «Твори со мной». Целью данного проекта является создание условий и возможностей для поддержания и помощи родителям, имеющим особых детей, а также создание успешного партнерства и

взаимодействия родителей и детей-аутистов в творческой среде. Эти условия помогут выстроить гармоничные партнерские взаимоотношения родителей и особых детей, которые во многом повлияют на личностное творческое развитие и самореализацию всех участников проекта. Но для начала необходимо определиться с термином педагогическое сопровождение, чтобы в дальнейшем определить направления работы с родителями и их детьми.

По мнению В.А. Айрапетова педагогическое сопровождение – это форма партнерского взаимодействия, в процессе которого согласуются смыслы деятельности и создаются условия для индивидуального принятия решений [1, с. 67], а В.А. Сластенин в это определение вносит более подробное описание действий педагога по отношению к воспитуемому «…это процесс заинтересованного наблюдения, консультирования, личностного участия, поощрения максимальной самостоятельности учащегося в проблемной ситуации при минимальном по сравнению с поддержкой участии педагога [3, с. 129].

Особое значением имеет педагогическое сопровождение родителей и детей–аутистов в художественной деятельности. Поэтому нами был разработан проект «Твори со мной», в рамках которого основными направлениями педагогического сопровождения родителей детей–аутистов являются:

- выбор адекватного варианта образовательного маршрута соответствующего возможностям и способностям аутичного ребенка;
- психологическая помощь родителям, поддержка родителей в организации общего режима, эмоционального климата процесса обучения;
- непосредственные занятия с ребенком, направленные на создание условий перехода к активным контактам с людьми, формирование осмысленной картины мира.

Только такой подход позволяет максимально задействовать все ресурсы ребенка и его ближайшее окружение в решении задач развития и обучения, включает аутичного ребенка в общество, обеспечивает его социальную адаптацию.

Именно поэтому было выбрано педагогическое сопровождение в качестве основного метода работы с родителями так, как этот метод работы направлен на создание условий для личностного творческого развития и самореализации участников проекта, и нацелен на развитие их самостоятельности и уверенности в различных ситуациях жизненного выбора.

Успешное решение задач педагогического сопровождения родителей аутичного ребенка возможно в том случае, когда сопровождение имеет общность усилий, согласованность всех заинтересованных в благополучии взрослых, к которым относятся семья, педагоги, специалисты, включенные в образовательный процесс.

Для решения проблем ребенка необходимы заинтересованность и высокая мотивация всех участников процесса сопровождения: ребенка, родителей, педагогов, специалистов.

Таким образом, педагогическое сопровождение превратится в творческое сотрудничество для оказания действенной помощи родителям и аутичному ребенку.

Предложенный проект предлагает создание системы занятий по изобразительному искусству, включающую руководство по совместной работе родителей и детей в созданных образовательных условиях. В частности предлагается создание в рамках проекта, социальной поддержки, консультирование и психологическая поддержка (выявление возможностей и направлений поддержки).

Реализация указанных инициатив позволяет привлечь к социально значимой деятельности значительное количество семей имеющих особых детей. Так по завершении проекта родители будут иметь практический опыт, узнают новые формы работы с детьми и какой способ взаимодействия с ребенком будет наиболее эффективен и поможет ребенку в дальнейшем развитии. В таблице «Тематический план проекта» нами представлен ряд тем практических мероприятий, из которых состоит проект «Твори со мной».

Таблица 1. Тематический план проекта

№	Мероприятие
1	Беседа с родителями детей–аутистов на тему «Формирование мотивации в творческом развитии ребенка-аутиста»
2	Занятие по арт-терапии: «Магия новогодних желаний»
3	Занятие по лепке: «Новогодний праздник»
4	Занятие по лепке: «Мир сказки»
5	Занятия по сказкотерапии: «В стране незнайки»
6	Занятие по изучению гимнастикотерапии по системе «Пять жемчужин»
7	Занятие на тему: «Роль цвета в создании гармонии»
8	Занятие по цветотерапии: «Путешествие в оранжевую страну»
9	Занятие по цветотерапии: «Полет на планету Красных человечков»
10	Занятия по цветотерапии: «Зеленый» день»
11	Занятие на тему: «Использование различных видов искусств в сохранении здоровья детей»
12	Занятие по гимнастикотерапии по системе «Пять жемчужин»
13	Занятие по закреплению пройденного материала и выполнение заданий «Колесо достижений» и «Древо семьи»
14	Оформление выставки проекта «Твори со мной»

В проекте предлагается ряд занятий с использованием различных видов терапий. Так, например, первые занятия посвящены теме прошедших новогодних праздников, с целью создания положительной атмосферы и эмоционального подкрепления в процессе реализации обучения. Эти занятия помогут вызвать мотивацию к посещению такого небольшого курса, а самое важное вызовут желание развиваться и совершенствоваться как родителей, так и детей–аутистов.

А на занятии «Роль цвета в создании гармонии» ставится задача, которая рассматривает процесс формирования чувства цвета и взаимосвязь со способностями наблюдать, выделять цвета и оттенки, сравнивать предметы и явления по цвету. При выполнении задания на занятии можно выявить творческие задатки, которые выражаются в самостоятельно добавленных элементах в рисунке. Например, деревья на дальнем плане, лодочка с рыбаком. В завершении задания дети и родители высказывают свое отношение к этой работе и объясняют появление в рисунках дополнительных деталей.

Использование такого педагогического метода как сказкотерапия позволит родителям узнать, что через сказку ребенок может получить знания о мире, о философии жизни, которые испокон веков передавались из уст в уста.

Затем будет проведено занятие по выполнению гимнастикотерапии по системе «Пять жемчужин». Во время этого занятия у родителей может появиться мотивация к физическим занятиям совместно с ребенком, к соблюдению режима дня.

На завершающем этапе будет проведено диагностико-аналитическое мероприятие, где родителям будет предложено принять участие в совместных с детьми, творческих заданиях на ассоциации с цветом, темой которых будут «Колесо достижений» и «Древо семьи». После чего будет проведен анализ работ, на котором будут заслушиваться рассказы о своих достижениях, чувствах и отношениях к семье, к друг другу, к окружающим.

Проведенный анализ также покажет, каких результатов добились родители и их особые дети, как в творческой сфере, так и во взаимоотношениях между участниками проекта. По окончанию системы занятий проекта организуется выставка «Твори со мной».

Таким образом, в конце этой системы занятий, как закрепление изученного и пройденного, дети и родители могут визуально оценить сои творческие труды, а также оценить свое сотрудничество во время посещения занятий на проекте.

Педагогическое сопровождение характеризуют как процесс, который имеет определенную динамику: направление и протяженность. То есть, в конечном счете, оно помогает добиться сопровождаемому поставленных перед собой целей.

В целом, надо отметить, что, выполняя творческую работу, деятельность родителей направляется на оказание помощи ребенку. Родители начинают принимать индивидуальность ребенка, одобряют проявления его самостоятельности, радуются его успехам. У ребенка формируются адекватная самооценка, товарищеские отношения со сверстниками, чувство привязанности к близким и уважение к старшим.

Такая модель взаимоотношений формирует творческое сотрудничество между родителями (другими близкими) и ребенком. Это позволяет оптимизировать социальную адаптацию таких детей.

Очень важно, динамичный процесс педагогического сопровождения завершить «самоанализом» деятельности самих родителей, которому сопутствует честность и правдивость суждений и выводов. При этом у родителей необходимо сохранить веру в себя и в своего ребенка.

В качестве ощутимого результата будет являться проведенная художественная выставка, которая покажет, каких творческих успехов, добились участники проекта. Тем самым, по окончанию проекта родители сами начнут лучше понимать ребенка, искать творческое разрешение возникающих проблем, что послужит хорошими предпосылками для дальнейшего активного участия родителей самостоятельно.

Таким образом, можно сказать, что педагогическое сопровождение способствует созданию комфортного сотворчества родителей и детей-аутистов, и в свою очередь влияет на выстраивание гармоничные партнерские взаимоотношения родителей и особых детей, а также во многом влияет на личностное творческое развитие и самореализацию всех участников проекта.

Список литературы

1. *Айрапетова В.А.* Педагогическое сопровождение духовного становления старшеклассников в процессе их приобщения к русской художественной культуре // Диссертации России // Педагогические науки // [Электронный ресурс], 2005. Режим доступа: http://www.dissercat.com/content/pedagogicheskoesoprovozhdeniedukhovnogostanovleniyastarsheklassnikov-v-protsesse-ikh-pri/ (дата обращения: 26.11.2017).
2. *Власова О.А.* Валеолого-педагогическое сопровождение учащихся с синдромом дефицита внимания и гиперактивностью // Библиотека диссертаций // Педагогические науки // [Электронный ресурс], 2012. Режим доступа: http://iovrao.ru/uf/editor/File/contents/dissfund/AR_VlasovaOA_Kand_2012.pdf/ (дата обращения 25.11.2017).
3. *Колесникова И.А.* Педагогическая поддержка ребенка в образовании: учебное пособие для студентов высших учебных заведений. Под редакцией Сластенина В.А., Колесниковой И.А. М.: Издательский центр «Академия», 2006. 240 с.

КОНСТИТУЦИОННО-ПРАВОВЫЕ ОСНОВЫ ФИЗИЧЕСКОЙ КУЛЬТУРЫ И СПОРТА В РОССИИ

Тумасян А.В.

Тумасян Анна Викторовна – студент,
юридический факультет,
Институт сервиса, туризма и дизайна (филиал)
Федеральное государственное автономное образовательное учреждение высшего образования
Северо-Кавказский федеральный университет, г. Пятигорск

Аннотация: *в статье раскрываются конституционно-правовые основы физической культуры и спорта в Российской Федерации, а также их конкретизация в других нормативно-правовых актах России, определяется значение физической культуры и спорта в современном мире, важность грамотного правового регулирования и обеспечения населения всем необходимым для занятий физической культурой и спортом. Рассматриваются этапы становления федерального законодательства о физической культуре и спорте, органы, обеспечивающие развитие отрасли.*

Ключевые слова: *Конституция РФ, физическая культура, спорт, правовое регулирование.*

УДК 342.415

Важность физической культуры и спорта в современном мире неоспорима. Спорт помогает человеку поддерживать физическую форму в нужном состоянии и является залогом здоровой нации. Необходимо прививать любовь к занятиям спортом с ранних лет.

Далеко не последнюю роль в этом вопросе играет государство, в частности, правовое регулирование физической культуры и спорта. Оно закладывает основы для дальнейшего развития спорта в стране, и именно от него зависит, будет ли население совершенствовать свои

физические данные. В связи с этим, важно не создавать препятствия, а наоборот обеспечивать все условия для занятий физкультурно-оздоровительной деятельностью [5].

В России формированию базы для физической культуры и спорта уделяется особое внимание.

В своем послании Федеральному собранию от 12 декабря 2012 года Президент России Владимир Путин назвал развитие физической культуры и спорта важнейшим направлением. Он отметил, что для побуждения людей к занятиям спортом, для повышения престижности физкультуры в стране организовываются международные соревнования. Но этого, по его мнению, мало. Необходимо создавать новые формы работы, расширять выбор спортивных и оздоровительных занятий, прежде всего для детей, так как именно в детстве на всю жизнь закладываются привычки и интересы [4].

Без грамотного правового регулирования невозможно совершенствование данной сферы. Кончено, базой для дальнейшего развития права в той или иной области является Основной закон. Для России – это Конституция.

В ней физической культуре и спорту уделяется особой внимание. В соответствии с ч. 1 ст. 41 Конституции РФ, каждый имеет право на охрану здоровья и медицинскую помощь. Согласно ч. 2 ст. 41 Конституции, в Российской Федерации финансируются федеральные программы охраны и укрепления здоровья населения, принимаются меры по развитию государственной, муниципальной, частной систем здравоохранения, поощряется деятельность, способствующая укреплению здоровья человека, развитию физической культуры и спорта, экологическому и санитарно-эпидемиологическому благополучию. Эти нормы распространяются на всех граждан.

Также регулируются действия лиц, получающих образование в сфере физической культуры и спорта. Ст. 46 Конституции РФ предусматривает, что каждый имеет право на образование, гарантируются общедоступность и бесплатность дошкольного, основного общего и среднего профессионального образования в государственных или муниципальных образовательных учреждениях и на предприятиях, каждый вправе на конкурсной основе бесплатно получить высшее образование в государственном или муниципальном образовательном учреждении и на предприятии.

В Конституции прописаны права тех, кто преподает физическую культуру, а также тренеров, спортсменов и всех, кому спорт приносит доход. В отношении данных лиц ст. 37 Конституции РФ предусматривает следующую норму: «Труд свободен. Каждый имеет право свободно распоряжаться своими способностями к труду, выбирать род деятельности и профессию».

Большое значение для спорта имеет деятельность частных лиц, а именно тех, кто открывает и обеспечивает спортивные залы, бассейны, оборудованные по последнему слову техники, спортивные кружки. Конституция защищает права этих лиц. Ст. 8 Основного закона гарантирует свободу экономической деятельности, в Российской Федерации признаются и защищаются равным образом частная, государственная, муниципальная и иные формы собственности. В ст. 34 Конституции РФ закреплено право каждого на свободное использование своих способностей и имущества для предпринимательской и иной не запрещенной законом экономической деятельности. Не допускается экономическая деятельность, направленная на монополизацию и недобросовестную конкуренцию [1].

Безусловно, любые нормы требуют конкретизации в федеральном законодательстве.

Первые шаги в данной области в постсоветской России были предприняты в 1993 году. Именно этот год ознаменовался принятием Основ законодательства Российской Федерации о физической культуре и спорте. Однако после этого федеральное законодательство стало претерпевать ряд изменений, появилась необходимость в принятии нового закона.

Федеральный закон от 29 апреля 1999 г. № 80-ФЗ «О физической культуре и спорте в Российской Федерации» внес существенные изменения в правовое регулирование данной области, и прежде всего, усилил в нем роль государства.

Со временем он стал показывать свою несостоятельность. Большое количество декларативных норм, а также ряд противоречий федеральному законодательству мешали развитию физической культуры и спорта. В связи с этим, по поручению Президента России разработан и принят в марте 2008 года Федеральный закон от 4 декабря 2007 года № 329-ФЗ «О физической культуре и спорте в Российской Федерации» [6].

Он продолжает мысль, заложенную в ч.2 ст. 41 Конституции РФ, и рассматривает физическую культуру и спорт как одно из средств профилактики заболеваний, укрепления здоровья, поддержания высокой работоспособности человека, воспитания патриотизма граждан, подготовки их к защите Родины, развития и укрепления дружбы между народами и

гарантирует права граждан на равный доступ к занятиям физическими упражнениями и спортом (п. 2 ст. 1) [2].

Однако правовое регулирование физической культуры и спорта не останавливается лишь на одном законе. В целом данная сфера регулируется Конституцией РФ, федеральными конституционными законами, федеральными законами, указами и распоряжениями Президента Российской Федерации, постановлениями и распоряжениями Правительства Российской Федерации, нормативными правовыми актами федеральных органов исполнительной власти, законами и иными нормативными правовыми актами высших органов государственной власти субъектов Российской Федерации, нормативными правовыми актами органов местного самоуправления, локальными нормативными актами, общепризнанными принципами и нормами международного права и международных договоров Российской Федерации.

Отдельно стоит сказать об органах власти, в сферу ответственности которых входит развитие физической культуры и спорта. Согласно ст. 72 Конституции РФ, в совместном ведении Российской Федерации и субъектов Российской Федерации находятся общие вопросы воспитания, образования, науки, культуры, физической культуры и спорта [1]. На федеральном уровне данную деятельность осуществляет Комитет Государственной Думы по физической культуре, спорту, туризма и делам молодежи, а также Министерство спорта Российской Федерации. Именно последний орган вносит в Правительство РФ проекты федеральных законов, нормативных правовых актов и другие документы, являющиеся отправной точкой в развитии физической культуры и спорта. Так, например, постановлением Правительства Российской Федерации от 21 января 2015 года № 30 утверждена Федеральная целевая программа «Развитие физической культуры и спорта в Российской Федерации на 2016-2020 годы». Важность этой Программы состоит в том, что она закрепляет определенные ожидаемые результаты, которые будут достигнуты в ходе ее реализации [3].

Целью программы является создание условий, обеспечивающих возможность гражданам систематически заниматься физической культурой и спортом, и повышение эффективности подготовки спортсменов в спорте высших достижений. Ожидается, что эффективность использования объектов спорта увеличится с 60 процентов в 2015 году до 80 процентов в 2020 году, доля граждан, занимающихся в спортивных учреждениях, в общей численности детей и молодежи в возрасте 6-15 лет - с 35 процентов в 2015 году до 50 процентов в 2020 году. В целом объем финансирования Программы составляет 77,59 млрд рублей.

По словам заместителя министра спорта Марины Томиловой, реализация Федеральной целевой программы «Развитие физической культуры и спорта в Российской Федерации» позволила увеличить количество спортивных объектов в стране до 290 тысяч. Именно Программа стала с 2006 года локомотивом в развитии физической культуры и спорта.

Таким образом, в нашей стране предпринимаются серьезные шаги в обеспечении населения всем необходимым для занятий физической культурой и спортом. Важно продолжать совершенствование правового регулирования в данной сфере, ведь от этого зависит не только здоровье отдельного человека, но и всей нации.

Список литературы

1. Конституция Российской Федерации (принята всенародным голосованием 12.12.1993) (с учетом поправок, внесенных Законами РФ о поправках к Конституции РФ от 30.12.2008 № 6-ФКЗ, от 30.12.2008 № 7-ФКЗ, от 05.02.2014 № 2-ФКЗ, от 21.07.2014 № 11-ФКЗ) // Собрание законодательства РФ. 14.04.2014. № 15. Ст. 1691.
2. Федеральный закон от 04.12.2007 N 329-ФЗ (ред. от 05.12.2017) «О физической культуре и спорте в Российской Федерации» // Собрание законодательства РФ. 10.12.2007. № 50. Ст. 6242.
3. Постановление Правительства РФ от 21.01.2015 № 30 (ред. от 21.12.2017) «О федеральной целевой программе «Развитие физической культуры и спорта в Российской Федерации на 2016 - 2020 годы» // Собрание законодательства РФ. 02.02.2015. № 5. Ст. 810.
4. Послание Президента РФ Федеральному Собранию от 12.12.2012 «Послание Президента Владимира Путина Федеральному Собранию РФ» // Российская газета. № 287. 13.12.2012.
5. *Золотарев Ю.Я.* Конституционные основы российской федерации в системе физической культуры // Научный журнал КубГАУ, 2014. № 102 (08). С. 1-11.
6. *Скоблин И.Т.* Особенности применения Закона «О физической культуре и спорте в Российской Федерации». М.: Ника, 2013. 320 с.

ОСОБЕННОСТИ ДИСПАНСЕРНОГО НАБЛЮДЕНИЯ ЖЕНЩИН РЕПРОДУКТИВНОГО ВОЗРАСТА ПОСЛЕ ЛЕЧЕНИЯ ЗЛОКАЧЕСТВЕННЫХ НОВООБРАЗОВАНИЙ ЖЕЛУДОЧНО-КИШЕЧНОГО ТРАКТА

Симонян Е.Э.

Симонян Елена Эрнстовна – студент,
кафедра клинической онкологии и лучевой диагностики, лечебный факультет,
Северный государственный медицинский университет, г. Архангельск

Аннотация: *в настоящее время сохранение у пациенток со злокачественными новообразованиями желудочно-кишечного тракта репродуктивного здоровья, в частности, репродуктивной функции после лечения основного заболевания, – одна из важных задач здравоохранения и государства [4]. Целью исследования было уточнить особенности диспансеризации женщин репродуктивного возраста со злокачественными новообразованиями (ЗН) желудочно-кишечного тракта (ЖКТ).*
Ключевые слова: *онкология, женщины, репродукция.*

К органам желудочно-кишечного тракта относят пищевод, желудок, тонкую и толстую кишку, ободочную кишку, прямую кишку, печень и поджелудочную железу [3]. Кардиоэзофагеальный рак – это злокачественное новообразование, поражающее нижние отделы пищевода и кардиальный отдел желудка. Рак пищевода – группа злокачественных опухолей, которые образуются из слизистой оболочки пищевода (плоскоклеточный рак пищевода – наиболее распространенная форма рака пищевода). Рак кишечника – составляет лишь около 3% от всех онкологических заболеваний желудочно-кишечного тракта [1]. Карциноид – представляет собой гормонально-активную опухоль, которая состоит из нейроэпителиальных клеток. Рак толстой кишки – диагностируют у 15% всех онкологических больных, это группа злокачественных новообразований, которые образуются на слизистой, выстилающей толстый кишечник [3]. Колоректальный рак – представляет собой опухолевое заболевание, поражающее различные отделы толстой кишки. Рак ободочной кишки – стоит на 3 месте по частоте распространенности среди злокачественных новообразований желудочно-кишечного тракта [2]. Синдром Гарднера – характеризуется появлением аденоматозных полипов в сочетании с опухолями кожи и остеомами черепа.

Опухоли органов ЖКТ растут медленно и обычно сложно выявить их на раннем этапе из-за ослабленной симптоматики [2]. Среди причин развития опухолей пищеварительной системы специалисты выделяют ряд факторов: курение; злоупотребление алкоголем; воздействие химических агентов – употребление соленой, острой, консервированной пищи с высоким содержанием красителей, ароматизаторов и других искусственных добавок; воздействие биологических агентов – бактериальное и вирусное поражение стенок желудочно-кишечного тракта и пищеварительных желез; воздействие физических агентов – влияние ионизирующего излучения, употребление горячей и грубой пищи; генетические заболевания – семейный полипоз кишечника и другие наследственные синдромы; особенности питания – употребление большого количества животных жиров и простых углеводов; хронические заболевания – хронический гастрит, язвенная болезнь, неспецифический язвенный колит, болезнь Крона [1, 5].

Материал и методы исследования: проанализированы 23 амбулаторные карты и истории болезни женщин репродуктивного возраста (средний возраст 36,5 лет), которые обращались в поликлинику ООКОД по поводу ЗН ЖКТ с 2000 по 2014 годы. Из них на момент исследования живы 15 человек. Структура ЗН распределилась следующим образом: ЗН желудка - 53,33%, ЗН ободочной кишки – 20%, ЗН прямой кишки – 26,67%. Из всей выборки 33,33% женщин имели метастазы в регионарных лимфатических узлах, а также отдаленные метастазы.

В ходе исследования установлено, что женщины репродуктивного возраста с ЗН ЖКТ имеют нарушенную менструальную функцию. После проведенного лечения ЗН ЖКТ менструальный цикл сохранился у 13,3% женщин. 33,3% женщин не были обследованы онкологом-гинекологом в послеоперационном периоде и отсутствуют сведения осмотра гинекологом в ЖК по месту жительства.

Перед операцией по поводу ЗН ЖКТ 5 женщин детей не имели. В позднем послеоперационном периоде беременность не наступила. У двух бездетных пациенток были безуспешные попытки зачатия ребенка.

Выводы: Возникновение вторичного бесплодия связанно как с распространенностью злокачественного процесса, так и характером специального лечения. Усилия врачей должны быть направлены не только на своевременную диагностику и радикальное излечение онкологического заболевания, и увеличение продолжительности жизни пациентов, но и улучшение качества жизни с восстановлением репродуктивной функции. Необходимо улучшить качество и преемственность диспансерного наблюдения женщин репродуктивного возраста как в условиях онкологического диспансера, так и в ЛПУ по месту жительства.

Список литературы

1. Беременность и опухолевый рост: взаимосвязи в клинической и экспериментальной медицине / Реутин М.А., Кравцова А.А. // Педиатр, 2012. № 2. С. 57.
2. Рак и беременность / Серов В.Н., Шмаков Р.Г., Полушкина Е.С., Волочаева М.В. // Русский медицинский журнал, 2015. Т. 23. № 20. С. 95.
3. Рак молочной железы и беременность / Л.Ю. Дымарский // Злокачественные опухоли и беременность, 1981. № 5. С. 122-134.
4. Рак молочной железы и беременность / Луд Л.Н., Луд Н.Г. // Вестник Витебского государственного медицинского университета, 2008. № 2. С. 1-13.
5. Рак шейки матки и беременность / Коломиец Л.А., Асташкина М.Г. // Сибирский онкологический журнал, 2003. № 4. С. 21-22.

О РОЛИ ЭСТРАДНОГО ИСПОЛНИТЕЛЬСТВА НА ФОРТЕПИАНО В СТАНОВЛЕНИИ И РАЗВИТИИ ЭСТРАДНОГО МУЗЫКАЛЬНОГО ИСКУССТВА УЗБЕКИСТАНА

Садыкова З.С.

Садыкова Зухра Сотволдиевна – преподаватель,
кафедра эстрадного исполнительства,
Государственная консерватория Узбекистана, г. Ташкент, Республика Узбекистан

Аннотация: *в статье анализируется понятие «Эстрадное музыкальное искусство в Узбекистане» и история появления узбекского джаза. А также эта статья информирует фортепианную школу Узбекистана.*
Ключевые слова: *эстрада, джаз, этноджаз, фортепиано, музыка, исполнительство, лауреат.*

Социальный и культурный взлёт Узбекистана – одна из характерных черт жизни нашей страны в годы независимости. Революционные преобразования страны за 26 лет обусловили знаменательный перелом в судьбе узбекской национальной культуры. Чрезвычайно интенсивен оживленный диалог традиций в сфере музыкального искусства. Можно говорить о своеобразном ренессансе узбекской музыки, ее активном и многообразном функционировании в нашу эпоху, явной актуализации ее стилистических и выразительных возможностей [1].

Понятие «Эстрадное музыкальное искусство в Узбекистане» появилось в середине прошлого столетия. И око связывалось с тем явлением музыкального исполнительства, которое было зачато на почве узбекского национального музыкального творчества представителями европейского и в частности джазового направления музыки. Этот сложнейший «вживание» джазового музыкального мышления начался на рубеже XIX - XX столетий, когда в европейской части Ташкента стали проходить концерты с участием джазовых исполнителей. В последствии, были организованы многочисленные джазовые коллективы (в основном из исполнителей на духовых инструментах). Фортепианное исполнение джазовых произведений или лёгкое музыцирование в этом направлении являлось неотъемлемой частью данного процесса. Это проявлялось на всём протяжении истории музыкального исполнительства с незапамятных времен. Джазовое искусство - одна из своеобразных сфер современной музыкальной культуры. Джаз оказывает особенно большое влияние на духовный мир молодежи, мировосприятие которой формируется под воздействием окружающей среды.

Джаз необычное, во многом парадоксальное явление, аналогов которому нет. Очаровывая одних, отталкивая других, то принимая форму развлекательно-эстрадную, то углубляясь в сферу утонченных экспериментов, философских размышлений, джаз живет бурной, насыщенной жизнью [2]. Молодежь интуитивно чувствует в нем свежесть, избыток динамического импульса мощной жизненной энергии и силы, которые не столь ярко выражены в других областях современной музыки. Магнетически притягательная импровизационная природа джаза способствует развитию творческих способностей личности, музыкального мышления, возможности более глубокого восприятия мира.

В Узбекистане джаз оказался в необычной для него среде обитания и ассимилировался с национальными формами музыкального творчества, вызвав к жизни узбекскую модель этноджаза. Он органично соединился с различными формами современного фольклора и образовал интереснейший музыкально-культурный феномен - узбекский джаз. Фольклор и джаз сближает их общий специфический признак - способность к импровизации, что отличает народного певца и джазового музыканта от музыканта академического плана. Фольклор оказал на джаз в Узбекистане благотворное воздействие. Народная песня по-новому раскрывается в контексте джазовой музыки [2].

Это склонность и потребность общества к легкой музыке, и сиюминутный ответ со стороны композиторов разного толка проявлялась на всём протяжении истории музыкального исполнительства с незапамятных времен. Особенно перспективно развивается в Узбекистане фортепианный джаз. Предпосылки к этому были заложены фундаментальным базовым фортепианным образованием, имеющим в Узбекистане давние традиции. В РСМАЛ имени В. Успенского и в Государственной Консерватории Узбекистана воспитывают талантливых

джазовых пианистов, обучая их искусству импровизации, умению различать джазовые стили, свободно ориентироваться в его современных течениях.

Школа фортепианного исполнительства Узбекистана была повсеместно известна в прошлом веке. Имена прославленных пианистов окончивших школу Успенского или Ташкентскую Консерваторию украшают афиш самых престижных конкурсов и концертов по всему миру. В этой связи хочется особо упомянуть имя гениального пианиста Алишера (Алексей) Султанова безвременно ушедшим от нас. Говорят, человек жив, пока жива память о нем. Подобно рано ушедшим В.А. Моцарту, Ф. Шуберту, В. Беллини, Алишер Султанов прожил короткую, но безумно яркую жизнь, наполненную триумфальными взлётами и победами, признанием и любовью публики, встречами с яркими творческими личностями. В первую очередь это его легендарные педагоги - Тамара Афанасьевна Попович и Лев Николаевич Наумов, благодаря которым он достиг вершин в фортепианном искусстве. Они стали для него не только наставниками, проводниками в мир таинств музыки, но и мудрыми старшими друзьями, которых Алишер Султанов боготворил до конца жизни [3].

Вся жизнь Алексея Султанова – борьба, борьба за свою индивидуальность, борьба за справедливость, борьба за фортепианный Олимп. Достаточно вспомнить участие 16-летнего Султанова в VIII Международном конкурсе имени Чайковского в Москве, когда крышка рояля упала и сломала ему палец. Но пианист, превозмогая боль, выступал и играл под анестезией, которой хватало на пару минут. Публика, узнав о случившемся, все два тура долго ему аплодировала после выступлений. Однако жюри решили, что нельзя рисковать рукой и отстранили музыканта от финала [3].

Улугбек Полвонов выпускник Республиканского музыкального академического лицея имени В. Успенского являющейся кузницей талантливых музыкальных кадров республики Узбекистан. Он учился в классе фортепиано у известного педагога Тамары Афанасьевны Попович, маститого педагога, куда попасть всегда было не просто, и в котором учились многие блестящие пианисты. Улугбек Полвонов является победителем и призером ряда международных конкурсов пианистов. Еще во время учебы в Ташкентской государственной консерватории он участвовал в международных конкурсах в Германии, Италии, Португалии, Израиле, США, странах СНГ, где демонстрировал высокое исполнительское мастерство.

Фазлиддин Сайфиддинович Хусанов родился 2 июля 1978 года в Зангиатинском районе Ташкентской области в семье музыкантов. Первые навыки игры на фортепиано получил в 4-х летнем возрасте. В 1985 г. поступил в РСМАЛ им. В.Успенского в класс педагога специального фортепиано, Заслуженного учителя Республики Узбекистан Попович Тамары Афанасьевны. А с 1995 г. продолжил обучение в Германии. В 2002 году стал лауреатом Государственной премии «Нихол». Фазлиддин – лауреат многих крупных международных музыкальных конкурсов. Среди них: Международный конкурс пианистов Центральной Азии и Казахстана (Ашхабад, Туркменистан), V Международный конкурс пианистов Junior Gina Bachauer (Солт-Лейк-Сити, США), Международный фестиваль de St. Pons (Франция), Международный конкурс пианистов (Лондон, Великобритания), Международный конкурс (Неаполь, Италия), Международный конкурс пианистов (Германия), I место и «Абсолют»; Международный конкурс им. Shizuoka (Япония); Международный конкурс пианистов (Сицилия, Италия), III Международный конкурс пианистов им. С.В. Рахманинова (Лос-Анджелес, США) и др.

Бекзод Абдураимов молодой и талантливый пианист назван сенсацией фестиваля Radio France, который состоялся во французском городе Монпелье. Несмотря на свой юный возраст, он уже добился значительных высот и мирового признания, в частности является победителем Международного Конкурса пианистов в Лондоне 2009 года. Он начал заниматься музыкой с 6 лет. Он посещал занятия по классу фортепиано в школе Успенского, обучаясь у педагога Попович. В 2007 году юный музыкант едет продолжать обучение в США, где поступает в Центр Музыки при Канзасском Парк-Университете. Его учителем становится выходец из Ташкента Станислава Юденич. Виртуозную игру Абдураимова высоко ценят во всем мире. Ему уже присвоены эпитеты «пианист демонической силы», «невероятный талант» и даже «новый Горовиц» [4].

Будучи учеником прославленной Попович Тамары Афанасьевны Алишер Султанов а потом и многие последующие пианисты Фазлиддин Хусанов, Улугбек Полвонов, Бекзод Абдураимов и другие пианисты своим исполнительским мастерством поставили «золотую печать» в музыкальной истории Узбекистана.

Список литературы

1. *Янов-Яновская Н.* Узбекская музыка и XX век. Ташкент, 2007.
2. *Гилёв Сергей.* «Беседы о джазе». Ташкент, 2008.
3. *Хамзина Зарина.* Алексей Султанов – Навсегда.// Культура.уз 2015.20.10. [Электронный ресурс]. Режим доступа: http://www.kultura.uz/view_8_r_5594.html/ (дата обращения: 02.01.2018).
4. Liberation: Молодой узбекский музыкант Бекзод Абдураимов – «пианист демонической силы» // centrasia.ru 30.06.2013. [Электронный ресурс]. Режим доступа: http://www.centrasia.ru/newsA.php?st=1372579620/ (дата обращения: 02.01.2018).

СОЦИОЛОГИЧЕСКИЕ НАУКИ

ПРОБЛЕМА ЗДОРОВОГО ПИТАНИЯ В УНИВЕРСИТЕТАХ НА ПРИМЕРЕ РЭУ ИМЕНИ Г.В. ПЛЕХАНОВА

Горонкова А.А.[1], Панченко И.А.[2], Сазанова М.С.[3], Волянюк Г.С.[4]

[1]Горонкова Алина Алексеевна – студент;
[2]Панченко Ирина Анатольевна – студент;
[3]Сазанова Мария Сергеевна – студент;
[4]Волянюк Григорий Сергеевич – студент,
факультет менеджмента,
Российский экономический университет им. Г.В. Плеханова,
г. Москва

Аннотация: *в статье анализируется проблема улучшения системы общественного питания в университетах на примере исследования, проведённого в РЭУ имени Г.В. Плеханова. Рассматривается отношение студентов к здоровому питанию и предлагается ряд рекомендаций по улучшению систем питания в вузах для привлечения внимания учащихся к данному аспекту жизни.*

Ключевые слова: *здоровый образ жизни, здоровое питание, система общественного питания, РЭУ имени Г.В. Плеханова.*

УДК 331.225.3

Сегодня всё больше студентов задумываются о вопросах правильного и здорового питания. Но, к сожалению, у многих молодых людей отсутствует возможность питаться правильно постоянно. Однако помочь им уделять больше внимания планированию здорового образа жизни и питанию в частности могут помочь вузы. Но иногда система питания в университетах требует изменений, направленных на удовлетворение потребностей учащихся.

В период с 01.10.2017 по 01.11.2017 в РЭУ имени Г.В. Плеханова было проведено исследование, связанное с изучением степени удовлетворённости студентов действующей системой общественного питания учебного учреждения [1].

Данная проблема является актуальной, потому что в основном московском представительстве РЭУ им. Г.В. Плеханова обучается порядка 17 000 студентов. Ежедневно, в одно и то же время, несколько тысяч обучающихся, преподавателей и представителей обслуживающего персонала нуждаются в качественном обеспечении питания на территории учебного заведения. Поэтому было так важно разобраться в том, на сколько баллов по пятибалльной шкале упомянутые выше люди оценивают предоставляемые столовыми, кофейными точками услуги.

В ходе исследования было опрошено 100 студентов РЭУ им. Г.В. Плеханова в возрасте от 17 до 29 лет и выше.

Перед началом работы была сформулирована гипотеза о том, что студенты РЭУ им. Г.В. Плеханова оценивают работу системы общественного питания вуза положительно и отдают предпочтение потреблению пищи в стенах университета в учебное время.

Учащимся было предложено пройти анкетирование, включающее в себя вопросы об оценке системы общественного питания РЭУ, среди которых: соотношение «цена-качество», скорость и качество обслуживания, ассортимент предлагаемой продукции.

Анализ опроса показал, что проблемами питания в РЭУ в большей степени интересуются девушки, которые представили 75% респондентов, а 25% опрошенных составили юноши.

Проверив данные, полученные в ходе проведения анкетирования, был сделан вывод, что степень удовлетворённости работой системы общественного питания в РЭУ им. Г.В. Плеханова среди студентов на тот момент достигала уровня выше среднего (с тенденцией к разбросу от 2,97 до 3,60 балла при оценке по пятибалльной шкале).

Большинство опрошенных (42%, 28% и 31%, соответственно) оценили работу столовых по всем трём представленным критериям: соотношение «цена-качество», скорость и качество обслуживания, ассортимент предлагаемой продукции с помощью оценки «4». 37% респондентов оценило аналогичным образом качество и ассортимент кофейных точек, а также уровень и скорость обслуживания в них. Соотношение «цена-качество» получило более низкую оценку («3»).

На вопрос о предпочитаемом месте питания в течение учебного времени лишь 31% опрошенных выбрал вариант ответа «Университет». В связи с тем, что рядом с РЭУ имени Г.В. Плеханова расположено множество точек быстрого питания (фастфуда), продуктовых магазинов и кафе, остальные 69% респондентов выбрало другие варианты ответов, так как чаще пользуются их услугами.

Таким образом, исходя из полученных в ходе исследования данных, был сделан вывод, что гипотеза исследования не справедлива и не оправданна, так как средний показатель удовлетворённости по различным критериям в работе всех точек питания в совокупности не превышает 3 – 3,5 балла. А это значит, что многие студенты не довольны качеством предоставляемых точками питания услуг в стенах вуза. Следовательно, был предложен ряд рекомендаций по улучшению системы общественного питания.

Среди них:

1. Пересмотреть и обновить ассортимент предлагаемых блюд и товаров. Необходимо включить в ассортимент больше продуктов, относящихся к категории «здорового питания».
2. Рассмотреть возможность открытия большего количества новых кофейных точек и буфетов, предоставляющих более широкий ассортимент продуктов категории «здоровое питание».
3. В столовых предлагается ввести систему разделения меню по типам питания: вегетарианское, диетическое, спортивное и прочие.
4. Введение точек по продаже свежевыжатых соков так же будет способствовать популяризации здорового образа жизни.
5. Проведение мероприятий для ознакомления учащихся со способами ведения здорового образа жизни.

Данный пример ярко демонстрирует возможности и перспективы развития системы общественного питания в университетах и популяризации здорового образа жизни. Он может послужить стимулом для других высших учебных заведений в проведении подобных исследований и реализации проектов по улучшению системы общественного питания.

Список литературы

1. РЭУ имени Г.В. Плеханова. [Электронный ресурс]. Режим доступа: /https://www.rea.ru/ (дата обращения: 10.01.2018).

ИСПОЛЬЗОВАНИЕ ИНФОРМАЦИОННО-КОММУНИКАТИВНЫХ ТЕХНОЛОГИЙ В ПРОЦЕССЕ ФОРМИРОВАНИЯ ИСТОРИКО-КУЛЬТУРНОЙ КОМПЕТЕНЦИИ СТУДЕНТОВ

Трифанов С.И.

Трифанов Сергей Иванович – старший преподаватель,
кафедра гуманитарных наук,
Институт педагогического образования и менеджмента (филиал)
Федеральное государственное автономное образовательное учреждение
Крымский федеральный университет им. В.И. Вернадского, г. Армянск

Аннотация: *в статье показано многообразие дидактического потенциала учебно-методических комплексов по курсу культурологи в организации самостоятельной работы студентов - будущих педагогов. Раскрывается органическая связь информационно-коммуникативных технологий в формировании их историко-культурной компетенции. Анализируются линии детерминации различных форм и методов организации познавательной деятельности студентов в условиях многоплановых информационных потоков их достижениями в области теории и истории культуры.*

Ключевые слова: *дидактический потенциал, учебно-методический комплекс, культурология, теория и история культуры, дезадаптация, историко-культурный стандарт, компетенции, информационно-коммуникативные технологии.*

УДК 1174

Вызовы, которые стоят перед современным обществом, достаточно сложны, противоречивы и динамичны. Их многообразие охватывает практически все сферы человеческой жизнедеятельности: экономическую, политическую, духовно-нравственную, культурную, коммуникативную, психологическую информационную, личной безопасности, бытовую и другие области.

В этих условиях особую важность приобретает проблема подготовки подрастающего поколения к глобальным вызовам современности, адаптации к быстро меняющимся условиям среды обитания и роль в этом процессе педагога трудно переоценить. Как отмечают исследователи [1, с. 22], нарастает дезатаптация школьников в современном мире: рост открытости общества приводит к тому, что человек находится в зоне межкультурных контактов и влияний; жизнь преимущественно в рукотворной среде обитания, виртуальной реальности, погружение его в искусственные технологии ведет к отрыву от естественных, культурных и природных корней; неспособность человека в короткие сроки адаптироваться к новым условиям через выработку и овладение соответствующей системой ценностей и нравственных абсолютов.

Но чтобы педагог был готов к эффективным ответам на стоящие перед обществом вызовы, необходимо подготовить будущих специалистов не только с точки зрения профессиональных (глубокие знания и широкая эрудиция в научно-предметной области, нестандартное творческое мышление, владение инновационной стратегией и тактикой, методами решения творческих задач), педагогических (знания основ педагогики и психологии, медико-биологические аспекты интеллектуальной деятельности), коммуникативных (развитая литературная письменная и устная речь, владение несколькими иностранными языками, современные технологии, методы и приемы межличностного общения) качеств, но и сформировать социально-экономические (знание глобальных процессов развития цивилизации функционирования современного общества, а также основ социологии, менеджмента, права), культурологические (знание теории и истории культуры) компетенции и духовно-нравственные характеристики. Это невероятно трудный процесс, но практика показывает, что достичь высокого результата вполне возможно.

Предметом настоящей статьи является определение роли и места во всей архитектуре современной дидактики информационно-коммуникативных технологий как потенциала разнообразия приема и методов подготовки студентов – будущих педагогов в рамках создания учебно-методических комплексов на конкретном примере освоения курса культурологии.

Проблемы дидактики, организации самостоятельной работы студентов, применение информационно-коммуникативных технологий в учебном процессе достаточно глубоко изучены в научной литературе. Из современных разработок следует, на наш взгляд,

выделить исследования Ф.Н. Алипхановой, Э.А. Атаевой [2], Ч. Кларка [3], Ю.Р. Шафрина [4]. Однако сегодня нет научных разработок, которые бы на примере конкретной научной дисциплины показали единство следующей схемы: «дидактический потенциал – информационно-коммуникативные технологии – учебно-методический комплекс - самостоятельная работа студентов».

Методологическим источником исследования явился Историко-культурный стандарт, одной из основных задач которого состоит требование разработать новый подход к истории российской культуры как к непрерывному процессу обретения национальной идентичности, не сводящемуся к перечислению имен и творческих достижений, а логически связанному с политическим и социально-экономическим развитием страны.

Прежде всего, необходимо раскрыть содержанием основных дефиниций статьи. На наш взгляд, они могут быть сформулированы следующим образом:

Дидактический потенциал культурологии – колоссальный резерв форм, методов, приемов и средств воспитания Человека Культуры, человека нравственности [5, с. 17]: от анализа текста источника до создания проекта модели единого культурного мирового пространства.

Информационно-коммуникативные технологии – совокупность методов обучения культурологии и программно-технических средств, интегрированных с целью сбора, обработки, хранения, распространения, отображения и использования информации по теории и истории культуры в интересах студентов – будущих педагогов, которые могут быть использованы в их дальнейшей практической деятельности [4, с. 21].

Информационно-коммуникативные технологии по культурологии разрабатываются непосредственно студентами, преподавателями с привлечением опыта и продукта ведущих высших учебных заведений мира и составляют единый информационный ресурс Института и по типологии представляют следующую систему:

- электронные учебники;
- обучающие системы;
- системы контроля знаний;
- видео- аудиолекции;
- мультимедийные учебные семинары и практикумы;
- энциклопедии, словари, презентации, электронные телеконференции;
- коллекции (фотографии, репродукции картин, иллюстрации, видео экскурсии, интерактивные модели и др.);
- примерные схемы-образцы рефератов, докладов, эссе;
- ресурс выполненных студентами творческих исследовательских работ;
- электронные каталоги по предмету.

Учебно-методический комплекс для студента – это совокупность систематизированных материалов, необходимых для осуществления учебного процесса по культурологии, обеспечивающих высокую эффективность в познавательной, творческой, коммуникативной и других видах деятельности. Задачей комплекса является, прежде всего, активизация самостоятельной работы студента.

В структуру комплекса включены следующие компоненты:

- учебные программы и планы;
- курс лекций преподавателя (электронный вариант);
- алгоритмы и образцы подготовки и оформления различных исследовательских работ (рефератов, докладов, эссе и др.);
- планы семинарских занятий с подробными методическими рекомендациями по каждому вопросу и списком обязательной и дополнительной литературой, а также дискуссионными проблемами науки на современном этапе;
- темы рефератов, докладов, эссе, презентаций, воспитательных мероприятий для школьников, конспектов уроков по мировой художественной культуре для учащихся общеобразовательных школ, путеводителей по достопримечательностям истории мировой культуры и т.д.;
- примерные вопросы для промежуточных и итоговых зачетов (экзаменов);
- варианты тестовых заданий по дисциплине;
- познавательные задачи: анализ культурологического текста;
- индивидуальные консультации по наиболее сложным проблемам курса;
- примеры студенческих исследовательских работ (электронный вариант);
- система контроля и оценивая познавательной деятельности студента;
- адреса передового опыта самостоятельной работы студентов по курсу культурологии.

Такой подход к обучению основам культурологи позволяет активизировать самостоятельную познавательную деятельность студентов.

Разработанный курс лекций в соответствии с учебной программой студенты получают в электронном виде еще до начала чтения курса. Каждая лекция снабжена списком обязательной и дополнительной литературы. К курсу прилагается словарь-справочник основных понятий и кратких биографий персоналий. Это дает возможность избежать механического конспектирования лекции, остановиться лектору на наиболее сложных и дискуссионных проблемах курса, а также значительно разнообразить информационные потоки по отдельным темам, шире применять мультимедийные технологии, показать многие вопросы теории и истории культуры на стыке таких дисциплин как философия, социология, антропология, история.

Каждый студент получает перечень индивидуальных заданий, с которыми он в течение семестра должен публично выступить и защитить на семинарских занятиях, научно-практических конференциях, на заседаниях дискуссионного клуба, на уроках в школах при изучении мировой художественной культуры. Это мотивирует их на самостоятельное и более глубокое изучение курса. Все задания и инструкции по их выполнению студенты получают в электронном виде.

Индивидуальные задания определяются на первом же занятии и включают в себя различные виды. Подготовка и защита доклада как самостоятельной исследовательской работы, в которой автор раскрывает сущность исследуемой проблемы, приводит различные точки зрения, также собственный взгляд на нее. Именно выступление с докладом позволяет студенту приобрести умение работать с литературой, обосновать актуальность темы и продемонстрировать общую культурологическую подготовку. Темы докладов, как правило, касаются творчества конкретных художников, скульпторов, архитекторов, других деятелей мировой культуры.

Подготовка и представление презентаций, темы которых призваны раскрыть определенный этап истории культуры, предполагают глубокое освоение компьютерных технологий. Темы могут быть такие: «Титаны Возрождения», «Философы эпохи Просвещения» и др. Каждая презентация состоит из не менее 20 слайдов.

Работа над рефератом предполагает защиту данного исследования по узловым и актуальным проблемам культуры: «Проблемы культуры современной молодежи», «Влияние мультимедийных технологий на образ жизни человека», «Особенности культурной социализации в современной России» и др.

Эссе как вид самостоятельной работы студента с целью углубления и закрепления теоретических знаний и освоения практических навыков, ставит задачу – развить самостоятельное творческое мышление и умение письменно излагать свои мысли. Например: «Мое путешествие по «Золотому храму» - сокровищу сикхов», «Мое впечатление от дворцово-паркового ансамбля Петергофа» и др.

Разработка конспекта урока и его реализация на практике на базе школьного класса в рамках курса «Мировая художественная культура» готовит будущего педагога к работе со школьниками. Темы уроков могут быть самыми различными: «Романтизм в зарубежной музыке. Творчество Гектора Берлиоза», «Художественные промыслы народов России», «Символика цвета в различных культурах» и др.

Путеводитель по культурным достопримечательностям составляется кратко оформленное красочное справочное издание. Темами могут служить достопримечательности городов, отдельных локальных цивилизаций, исторических памятных ансамблей и др.

Воспитательное мероприятие по теме культуры разрабатывается и проводится базе школы, группы, курса, института, учреждения дополнительного внешкольного образования. Темы воспитательных мероприятий называют сами студенты. Вот, например, предложенные и проведенные ими праздники: «Костюмы народов Крыма», «Все Музы в гости к нам».

Таким образом, в течение семестра студенты должны, кроме обсуждения программных вопросов на семинарских занятиях, выполнить шесть индивидуальных заданий. Все выполненные работы концентрируются и хранятся в электронном ресурсе Института.

Подобный подход способствует:

1. В мотивационной сфере - максимально учесть индивидуальные возможности и интересы студента, раскрыть его творческий потенциал, позволяет овладеть современными информационными технологиями.

2. В содержательной сфере – создать широкий электронный ресурс по курсу культурологии.

3. В контрольно-оценочной сфере – исключить субъективный фактор в оценке работы студента и достаточно объективно оценить его познавательную деятельность.

Список литературы

1. *Мишина И.А., Цыренкова М.Г.* Проблема профилактики дезадаптации личности школьника в системе поликультурного и духовно-нравственного образования. // Вестник Бурятского государственного университета, 2016. № 4. С. 20-29.
2. *Алипханова Ф.Н., Атаева Э.А.* К вопросу о формировании информационной культуры будущего педагога профессионального обучения // Вестник университета (Государственный университет управления), 2014. № 4. С. 215-217.
3. *Кларк Ч.* Информационные и коммуникационные технологии: революция в оборудовании // Информатика и образование, 2003. № 4.
4. *Шафрин Ю.Р.* Информационные технологии: учеб. пособие / Ю.Р. Шафрин. М.: Лаборатория базовых знаний, 2005. 516 с.
5. *Бахтин М.М.* Эстетика словесного творчества / Сост. С.Г. Бочаров. М.: Искусство, 1979. 424 с.

ИЗМЕНЕНИЯ КЛИМАТА, ПРИЧИНЫ И ПОСЛЕДСТВИЯ

Картунова Л.С.

Картунова Людмила Савельевна - доктор архитектуры, член правления,
Общество с ограниченной ответственностью «Урбоэкология плюс», г. Рига, Латвийская Республика

Аннотация: *статья посвящена анализу причин и последствий изменения климата Земли и опирается на исследования в астрофизике. Данные, полученные современными космическими аппаратами, указывают на тесное взаимодействие отдельных составляющих нашей Галактики. В настоящий исторический период Солнечная система и её планета Земля движутся сквозь плазменные структуры «рукава» Ориона Галактики. Горячая плазма влияет на биосферу и все среды Земли, вызывая их изменения, в том числе, изменение климата. В статье раскрывается сущность этих изменений и намечены некоторые пути улучшения ситуации.*
Ключевые слова: *история общества и природы, биосфера Земли, излучения, водород, плазма, климат, облачность и осадки, наводнения, дегазация ядра, апвелинг, экранирование излучений.*

Уважаемый читатель! Хочу поделиться с Вами мыслями, которые возникают после знакомства с обширной информацией об изменениях в окружающей среде. Хочется разобраться и понять, что же происходит? Человечество, конечно, сознаёт, что мир не стоит на месте, что всё постепенно меняется. Но современные изменения не постепенны. Они приходят быстро, ощутимо и везде! Возникает вопрос - каковы их причины, и к чему они приведут завтра? Понять причину – очень важно. Также важно, как и поставить правильный диагноз больному. Важно также продумать и узнать, каковы возможные последствия этих изменений. Как они отразятся на нашей жизни и здоровье. Известно, что параметры жизненной среды уже изменились и продолжают меняться *(я имею в виду газовый состав воздуха, интенсивность магнитного поля, уровень радиации, влажность и др. жизненно важные показатели).* Надо знать, как эти процессы будут развиваться дальше. И только зная причину изменений, просчитав возможные варианты последствий – мы сможем подобрать методики приведения параметров среды до значений, приемлемых для дальнейшей жизни и развития.

Анализируя изменения, каждый исследователь находит им своё объяснение. Это разнонаправленные «альбедный» и «парниковый» эффекты в радиационном режиме Земли, неправильная хозяйственная деятельность предпринимателей, приводящая к загрязнению окружающей среды, бурное развитие новых технологий и т. д. Но что характерно. Все известные, официально озвученные объяснения, имеют антропогенную основу. То есть, декларируется, что источник изменений – человек. Мысль о том, что во всех наблюдаемых процессах первую скрипку играет природа, обычно отбрасывается, как не верная, хотя человечество представляет лишь часть биосферы. Его возможности влияния на природные процессы несоизмеримы с возможностями космоса. Нам представляется, что поиски причин внутри социума без учёта природных процессов, ведут в тупик.

Владимир Иванович Вернадский, в своей книге «Биосфера и ноосфера», отмечал, что она «*рассматривается как единое целое, как закономерное проявление механизма планеты, её верхней оболочки – земной коры»* [1]. То есть, наша цивилизация – это не вещь в себе, а часть природы. И биосфера, и Земля в целом представляют собой подсистемы более крупных природных комплексов, подчиняющихся общим законам космоса. Именно эти законы диктуют изменения в соответствующие моменты развития. Это касается и природы, и общества. В данной статье сделана попытка объяснить причины климатических перемен с точки зрения изменений положения Солнечной системы в Галактике Млечный путь. Это влечёт за собой не только изменение климата, но и условий существования человечества, ставя перед нами ряд серьёзнейших вопросов (*в данной статье основное внимание уделено причинам климатических изменений и их эволюции).*

Вернемся к середине 18-го века - концу второго тысячелетия. Люди стали замечать, что в мире происходят странные изменения окружающей среды. Недоумение людей, их беспокойство и даже шок от происходящих событий красочно описал в своей книге «Величайшие природные катастрофы» английский исследователь Ричард Хемблин (*это Лиссабонское землетрясение, извержение вулкана Кракатау, другие «странности» погодных условий и атмосферы, см.* [11]). Экстремальные события середины 18-го века

были только началом. Они продолжились в 19-м веке и до наших дней, как в природной среде, так и в обществе. Это проявлялось как в нарастании экстремальных природных явлений, так и в беспрецедентно быстром развитии общества - произошёл прыжок от средневекового феодализма к капитализму, от раздробленности – к государственности, от отсталости – к образованности.

С середины 19-го века получают развитие транспорт, строительство, добывающая промышленность, энергетика, системы связи и т.д. Процесс урбанизации и индустриализации сопровождался повсеместным загрязнением окружающей среды (*воздушной, водной и поверхности Земли).* Возникает движение «енвайроменталистов», которое призывало охранять природу от необдуманных действий человека. Появляется новое научное направление «охрана природы». Для контроля изменений среды создаются различные мониторинговые системы, такие как наблюдение за изменениями температуры воздуха, придонного водного слоя морей и океанов, температуры мантии, радиотелескопный мониторинг литосферных плит, и многое другое.

Конец 19-го и начало 20-го века стали временем бурного развития науки, искусства, культуры. Учёные открывают микромир, знакомятся со строением атома и атомного ядра, узнают о существовании излучений и элементарных частиц. В 20-м веке человек начал осваивать космическое пространство. Значительным событием в научных исследованиях начала 20-го века стала книга Александра Чижевского «Земное эхо солнечных бурь», в которой автор пишет: «Причиной бурь, торнадо, цунами, ураганов и наводнений является солнечная активность. Она вызывает и ряд других экстремальных природных явлений». Чем выше солнечная активность, тем больше экстремальных явлений происходит на Земле [2].

На развитие астрономии и климатологии в значительной мере повлияло появление новой точной аппаратуры и дистанционного зондирования объектов из космоса, которые подняли на новый уровень наблюдения за Солнцем и атмосферой Земли, а также позволили решить ряд новых и специфических задач космонавтики. Непрерывные измерения Солнечной активности в Великобритании показали, что за 20-й век она выросла в 2,3 раза и продолжает расти. Режим деятельности Солнца становится всё более непредсказуемым *(рис.1)* [3, 12].

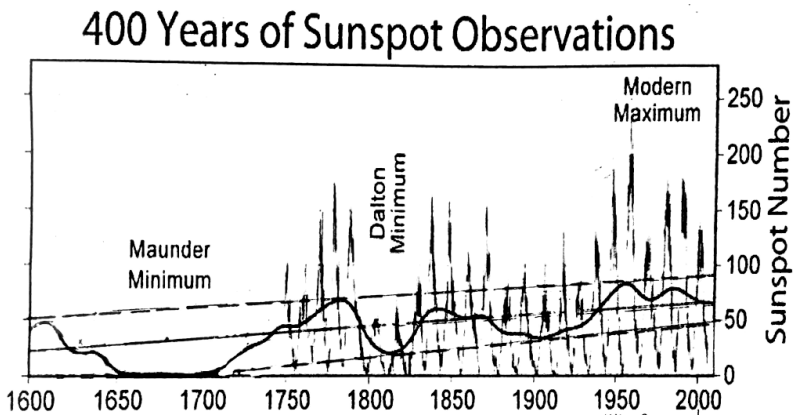

Рис. 1. Солнечная активность за последние 400 лет наблюдений

Возникает вопрос, какие факторы внешней среды воздействуют на Солнце и вызывают его непрерывную активизацию? Ответить на этот вопрос, можно только рассмотрев, где движется Солнечная система и какая среда её окружает.

Солнечная система – часть системы более высокого ранга – Галактики «Млечный путь». Она располагается на периферии этого огромного, вращающегося диска. В 20-м веке после создания мощных телескопов, человек получил возможность увидеть свою Галактику и изучить её строение. Выяснилось, что наша Галактика «Млечный путь» является спиральной Галактикой, и вокруг её «ядра» вращаются пять спиральных «рукавов» (рис. 2) [4, 5].

Солнечная система проходит через три рукава, а мимо двух «проскакивает». Путь от рукава к рукаву занимает 72 миллиона лет. Для пересечения рукава требуется 7 миллионов лет. Полный оборот вокруг Галактики, Солнечная система совершает за 250 миллионов лет (*рис.* 2). Этот оборот астрономы называют «*галактическим - тектоническим годом».* Такое название

дано в связи с тем, что Солнечная система совершает полный оборот вокруг Галактики, а в конце оборота на Земле начинаются катаклизмы и меняется её география [4].

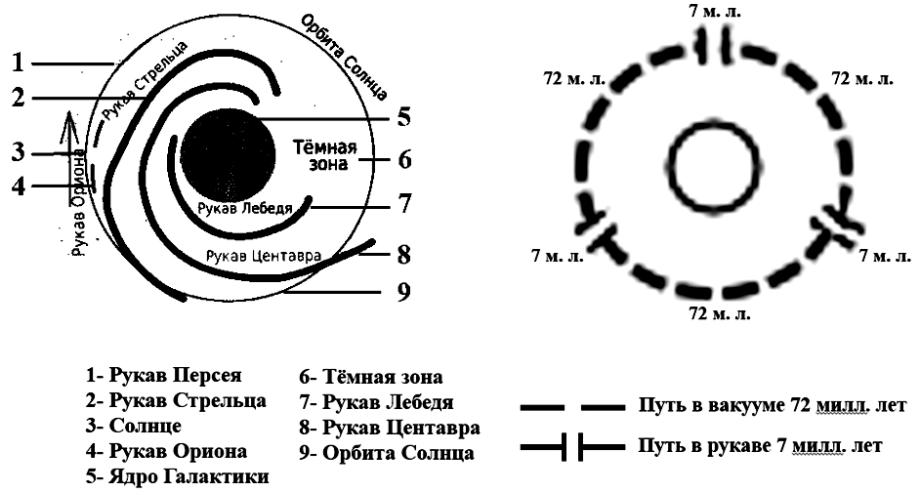

Рис. 2. Схема Галактики Млечный путь

Известно, что путь Солнечной системы в «вакууме» благоприятен для планеты и организмов. Это путь эволюции. Вход в рукава и движение в них сопряжены с большими сложностями, в рукавах эволюция завершается. Согласно исследованию американских и русских астрофизиков *(Дж. Аллена, М. Нельсона, В. Измоденова и др.)*, Солнечная система вошла в рукав Ориона около двух миллионов лет тому назад [4].

Известно, что каждый рукав Галактики окружён плотной оболочкой из метеоритной пыли. Преодоление пыльной оболочки Солнечной системой сопровождается экранированием пылью солнечного излучения. Слой пыли не позволяет солнечному свету освещать планеты. В результате наступает ледниковый период. На Земле он закончился около миллиона лет назад. Солнечная система преодолела оболочку и вошла в рукав Ориона.

Чем же отличается внутреннее пространство рукава от внешней, вакуумной зоны? В первую очередь плотностью материальных объектов. Астрофизики называют рукава – *«зонами плотной материи»,* так как они содержат много различных материальных объектов: звёзд, планет, комет, астероидов и др. Есть здесь и туманности из метеоритной пыли, плазменные пузыри и плазменные облака [7, 8, 13].

Мы постоянно слышим сообщения об астероидах, которые во множестве пролетают мимо Земли, угрожая ей. Для борьбы с астероидной опасностью разработана программа исследований, в которой принимают участие все страны, в т.ч. и Латвия. Однако это не единственная проблема, которую предлагает решить человечеству рукав Ориона.

Исследования Е. Паркера, В. Измоденова и других, основанные на данных, полученных космическими исследовательскими аппаратами «Вояджер-1», «Вояджер-2» и другими, показали, что Солнечная система находится в, так называемом, локальном гипотетическом плазменном пузыре, наполненном плазменными облаками. В одно из них она вошла в 1859 году *(рис.* 3) [9, 7]. Важно отметить, что с 1750 года окружающая среда Солнечной системы существенно изменилась. Если до этого Солнечная система двигалась в вакууме, то войдя в локальный плазменный пузырь, она окунулась в горячую плазму, что было отмечено на Земле многими катастрофами и аномалиями. Это события, описанные в книге Ричарда Хемблина, магнитная буря 1859 г., и современные наводнения в разных странах, бури, ураганы и тайфуны [10].

О новой плазменной среде Солнечной системы учёные узнали благодаря данным, полученным двумя исследовательскими аппаратами. «Вояджер-1» и «Вояджер-2» которые были запущены в 1977 г. для изучения дальних планет Солнечной системы (Нептуна и Урана). Аппараты не только выполнили свою миссию, но и продолжили свой путь, приблизившись к границам гелиосферы. То есть, информация о том, что Солнечная система движется в плазменной среде, поступила на Землю в начале третьего тысячелетия. 12 января 2003 г. ракета-носитель Дельта II вывела в космос астрономический спутник CHIPS (*спектрометр горячего межзвёздного газа).* На аппарате установлен панорамный спектрометр,

предназначенный для изучения горячего газа, заполняющего межзвёздное пространство в радиусе нескольких сотен световых лет от Солнца [12, 13].

Главным объектом исследования спутника CHIPS является Местный межзвёздный пузырь. Учёные считают, что пузырь был «выдут» одной или несколькими сверхновыми звёздами в момент их образования. Сейчас в этом пузыре движется Солнечная система. Локальный межзвёздный пузырь заполнен ионизированной плазмой (*температура* 10^6 *К, концентрация частиц - около 0,002 см*^{3}) и вмещает ряд плазменных облаков. В одном из них – Локальном межзвёздном облаке (ЛМО) движется Солнечная система *(рис. 3)* [7, 13]. По данным астрофизиков Солнечная система пересечёт ЛМО через 3000 лет и окажется или в горячем плазменном пузыре, или в облаке «G». Температура плазмы облаков близка к температуре плазмы Солнца и составляет 6-8 тыс. С° [4].

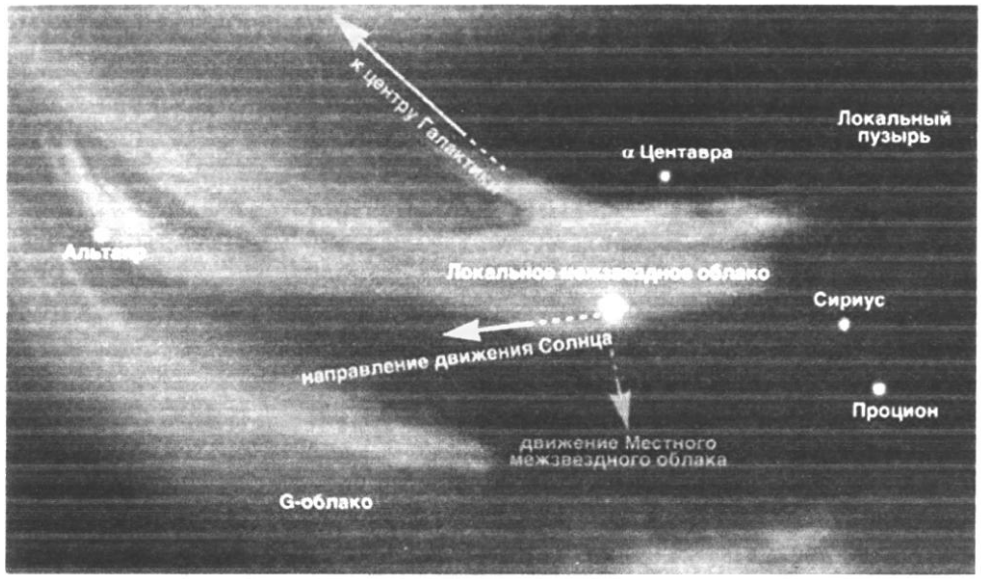

Рис. 3. Структура межзвёздной среды в окрестностях Солнца

Астрофизик В. Измоденов, описывая ЛМО, указывает, что оно состоит в основном из водорода (90%). Кроме водорода имеется 9,9% гелия. Остальные газы составляют менее 0,1%. Степень ионизации водорода в ЛМО - 15-20%. Потоки водорода ведут себя как излучение. Пространство между газами занимают потоки элементарных частиц, создающих магнитное и другие излучения [7].

Солнце имеет магнитное поле, которое образует вокруг него и планет гелиосферу, имеющую вид купола, вершина которого направлена в сторону встречного облака. Концепция гелиосферы формируется с 60-х годов 20-го века, благодаря работе многих учёных, в основном, из США и России (Е. Паркер, В. Баранов и др.). Е. Паркер (США) высказал предположение о существовании потока излучений, испускаемых плазмой Солнца, так называемого, «солнечного ветра», который представляет собой высокоскоростной поток полностью ионизированной плазмы [9]. В настоящее время свойства солнечного ветра хорошо изучены, благодаря успешным космическим программам: IMP-8 («Эксплорер-50») 1973-2000 г.г., «Улисс» с 1990 г., «SOHO» с 1995 г., «Интербол» 1995 - 1998 г.г. и др. Теория, сформулированная Е. Паркером, подтверждена экспериментально. Более того в сентябре 2004 г. на Землю впервые доставлены в капсуле частицы солнечного ветра для исследования. Область взаимодействия солнечного ветра с межзвёздной средой называют *«гелиосферным интерфейсом»* [7, 13].

Потоки ЛМО вынуждены обтекать гелиосферу. В районе интерфейса их попадание в гелиосферу невозможно, но на наиболее удалённых участках гелиосферы потоки водорода и магнитного излучения всё же проникают в межпланетное пространство Солнечной системы, изменяют его физические параметры и режим функционирования планет, в т.ч. и Земли. Находиться в среде и быть от неё независимым – невозможно.

Плазменные структуры встретили Солнечную систему мощными излучениями, нарушившими работу магнитного поля Солнца и планет. Началась инверсия магнитного поля

Земли. Вход в плазменное облако ознаменовалось мощной магнитной бурей (1859г.), наибольшей из известных человечеству. Магнитная буря бушевала трое суток и утихла, но наш мир после этого события изменился [16].

Посмотрим, как космическое излучение проникает в атмосферу Земли и каков его состав а также, как меняется газовый состав атмосферы. Подходит ли новый состав для нас?

Войти излучению из космоса в Земную атмосферу – совсем не просто, так как есть только два входа-выхода на полюсах. Остальные зоны земной поверхности защищены радиационными поясами, через которые пройти невозможно (рис.4). Посмотрим, что происходит в атмосфере в результате вторжения в неё космического излучения.

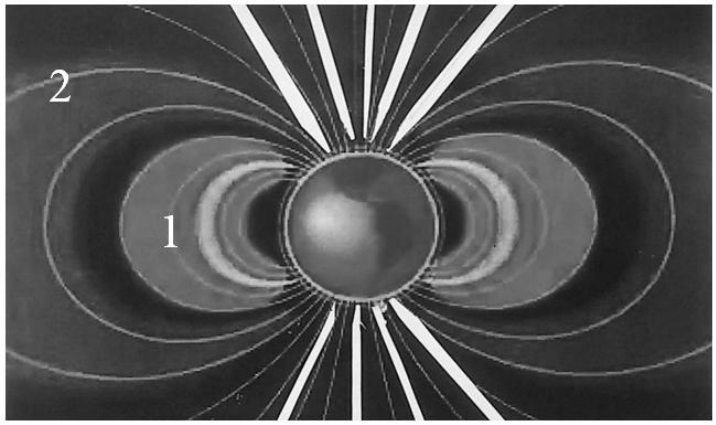

1. Внутренний-протонный пояс.
2. Внешний-электронный пояс.

Рис. 4. Радиационные пояса Земли

Наша жизненная среда - атмосфера. Атмосферу называют голубой кровлей Земли. Её масса составляет примерно одну миллионную часть от массы Земли. Атмосфера имеет огромное значение для жизни всех в организме планеты. Для человечества - это среда его обитания, к которой он приспособился за три миллиона лет своего существования [15].

Атмосфера состоит в основном из трёх газов: азота (78,08%), кислорода (20,95%) и аргона (0,93%). Кроме этих трёх основных газов, составляющих в сумме 99,96%, имеется 0,03% - углекислого газа и 0,0018% - неона. Но газы - не единственная составляющая атмосферы. Пространство между молекулами и ионами газов заполнено излучениями - магнитными, электромагнитными, радиационными и др. [18].

Напряжённость излучений не постоянна и колеблется в широких пределах. Степень насыщенности атмосферы излучениями зависит от объёма поступающей в неё космической плазмы.

Однородна ли атмосфера? Атмосфера совсем не однородна, ни по температуре, ни по составу, ни по влажности и т.д. Это слоистая структура, состоящая из пяти различных слоёв, разделённых переходными зонами (паузами) [15]. В атмосфере выделяют следующие слои (*от поверхности Земли)* как «тропосфера» , «стратосфера «, «мезосфера «, «ионосфера» и «экзосфера». Самый плотный нижний слой атмосферы – тропосфера. В ней сосредоточены 4/5 веса атмосферы. Общая толщина тропосферы составляет 12 км и в тропосфере находится основная масса кислорода. Именно в тропосфере образуются облака. Водород, необходимый для образования молекул воды и электроны, играющие роль связующих, «склеивающих» элементов молекул, поступают из космоса. Облака образуются на высоте 3-5 км от Земли**.** В стратосфере количество азота и кислорода значительно ниже, чем в тропосфере, несмотря на большую толщину. Плотность этих газов убывает с высотой, но растёт количество космических газов - водорода и гелия. Между тропосферой и стратосферой располагается защитный озоновый слой.

В мезосфере плотность кислорода и азота резко уменьшается. Температура составляет минус 70°-80° С. Растёт содержание водорода и гелия. Ионосфера или термосфера - наиболее разряжённый слой атмосферы, с высокой температурой, которая получается при разрушении молекул и атомов газов космическими излучениями. В свою очередь, экзосфера - самый верхний слой атмосферы, расположенный на расстоянии около 1000 км от поверхности Земли. Газы в экзосфере находятся преимущественно в атомарном состоянии и их плотность чрезвычайно мала. Это зона поступления в атмосферу Земли космических потоков *(газов, пыли, излучений).*

Роль атмосферы, и прежде всего её нижнего слоя тропосферы, огромна для всех процессов, протекающих на поверхности Земли. От содержания кислорода, количества и периодичности осадков, от силы ветров, от температуры воздуха, от напряжённости магнитного, электрического и других полей зависит очень многое, и в первую очередь, жизнь на планете.

С момента входа Солнечной системы в плазменные космические структуры в атмосфере наблюдаются следующие изменения: растет содержание водорода и облачность [20]. Увеличивается количество осадков . Сокращается содержание кислорода [21, 22]. Увеличивается интенсивность электромагнитного полей атмосферы [24, 25, 18]. Идёт нарастание экстремальных атмосферных явлений.

В 1985 г. в научной литературе стали появляться статьи, сообщающие о росте концентрации водорода в атмосфере. Учёные штата Орегон (США) Холл Мун и Расмундсен проверили пробы воздуха из 6 разных мест мира и констатировали, что в 3500 пробах, отобранных с 1985 по 1989 г.г. содержание молекул водорода в воздухе увеличивается в среднем в год на 0,6%. Если раньше основным поставщиком водорода и магнитного излучения являлось Солнце, то с момента входа в плазменные структуры добавляется мощный поток водорода и электромагнитного излучения из плазменного облака. Кроме того, появился ещё один источник потоков водорода – ядро Земли *(рис. 5)* [20].

Рис. 5. Источники водорода, поступающего на Землю

Согласно современным воззрениям физиков ядро Земли представляет собой гидрид железа. Кроме водорода и железа в ядре имеется небольшое количество никеля. Исследования физика В. Ларина показали, что идёт непрерывная дегазация , водород выходит из ядра. В мантии он соединяется с кислородом, образуя воду, которая по разломам в коре поступает на поверхность Земли, пополняя океаны.

Однако, с середины 20-го века ядро Земли начало вести себя аномально. Большие массы водорода начали вырываться из ядра, пробивая мантию и кору, и мощными потоками «вторгаться» в атмосферу. При этом в коре Земли стали образовываться крупные отверстия и водовороты. Спутники Земли засняли ряд больших водоворотов в океане, которые являются результатом дегазации ядра.

Залповая дегазация водорода из ядра Земли создаёт много проблем. Это и обеспечение безопасности населения от взрывов, и проблема прогнозирования мест выхода водорода и проблема утилизации больших объёмов газа. А пока водород поступает в атмосферу, увеличивая облачность и количество осадков.

Раньше в верхних слоях тропосферы облака не образовывались. Сейчас же облака стали формироваться и в верхних слоях тропосферы на высоте 7-10 км. То есть, облачный слой возрос с двух километров до семи - восьми. В связи с возросшим поступлением водорода в атмосферу, для синтеза молекул воды используется всё больше кислорода.

Как изменяется содержание кислорода в атмосфере? Исследования динамики содержания кислорода в атмосфере показало, что его количество начало сокращаться с момента входа Солнечной системы в плазменные структуры рукава Ориона. Расчёты специалистов Харьковского медицинского университета в 2013 году свидетельствуют о том, что годичные потери кислорода атмосферой составляют около 14 -20 ГтО2 [6]. Земная «биота» компенсирует в настоящее время лишь около 13% от антропогенного потребления кислорода, связанного со сжиганием ископаемого топлива. В результат имеет место постоянное снижение запасов молекулярного кислорода [22, 6].

Годовое антропогенное потребление кислорода составляет 0,0019% от его запаса в атмосфере, а снижение запаса близко к этой цифре и составляет 0,0016%. То есть, медленно, но непрерывно атмосфера теряет кислород. В медицине разработана классификация типов погоды,

среди критериев которой используется и весовое содержание кислорода, выраженное в граммах на кубометр воздуха. Выделяют три основные типа погоды: благоприятную *(колебания весового содержания кислорода не превышает 5 г. на куб. м),* умеренно неблагоприятную *(снижение весового содержания кислорода на 5-10 г. на куб. м при его содержании менее 275 – 280 г. на куб. м)* и неблагоприятную (*падение весового содержания кислорода до270 г. на куб. м и менее или его уменьшение более чем на 15 г. на куб. м)* [22, 6, 21].

Попадание плазменных излучений в атмосферу, с одной стороны, создаёт благоприятные условия для формирования прочных молекул воды, с другой стороны, способствует росту напряжённости электромагнитного поля атмосферы и порождает многочисленные аномалии (*ураганы, тайфуны, смерчи, северные сеяния, гало, мощные грозы и др.)* [15, 26, 28]. Вторжение космической плазмы в атмосферу зафиксировали английские учёные. В статье «Атмосферные свисты» приводятся данные показаний антарктической станции HOLLI о реакции магнитосферы на входящую в неё космическую плазму [19]. Учёные из Новосибирска - В. Казначеев, А. Дмитриев указывают на то, что сегодня однозначно установлено, что последние крупные землетрясения, начиная с Лиссабонского, а также извержения вулканов, торнадо, ураганы, цунами и др. являются ничем иным, как реакцией планеты на значительные поступления вещества и энергии в межпланетное пространство Солнечной системы. Эта энергия имеет галактическое происхождение, что уже зарегистрировано дальними астрофизическими зондами. Это вещество и эта энергия принадлежат космическим плазменным структурам, в чьей среде в настоящее время движется Солнечная система. Чем выше напряжённость магнитного и электромагнитного полей атмосферы, тем больше гроз, выше сила ветра, активнее проявление аномальных атмосферных явлений [26].

Израильские учёные из фирмы «ORMAT TURBINES LTD» исследовали причину неравномерности выпадения осадков в стране в разные годы и пришли к выводу, что рост ветровой активности над поверхностью океанов и морей способствует перемешиванию слоёв воды (*апвеллинг*) [28]. При этом. нагретые летним солнцем верхние слои «загоняются» ветром на большую глубину океана, обеспечивая прогревание толстого слоя воды. В холодные периоды года, пары нагретой воды поднимаются в атмосферу и создают облачность. Облачность в прибрежных районах в значительной мере усиливает «апвеллинг» морских вод. Сильные ветры являются дополнительным фактором увеличения облачности.

Начиная с конца 19-го века по настоящее время в мире наблюдается увеличение облачности и дождей. В тех районах, где почва уже не способна впитывать воду, начинаются наводнения. Так в 1931 г. в Китае в районе рек Янцзы и Хуанхэ затяжные, проливные дожди вызвали крупные наводнения. Уровень рек повысился на 15 метров. В результате этого стихийного бедствия погибло около 4 миллионов человек. В 1989 г. ливни обрушились на столицу Японии, Токио и Китайскую провинцию Джецдзянь. В США в 1990 г. ураган «Чентал» в штатах Луизиана и Техас вызвал крупное наводнение. Пришлось эвакуировать 11 тыс. человек.

В 2002 г. в августе в Европе неделю шли непрекращающиеся ливни. Больше всех пострадала Чехия. Река Влтава вышла из берегов. Самый сильный ливень в Турции отмечен в 2009 году. Вода отрезала город от аэропорта. Образовались потоки грязевых селей, унёсшие в Мраморное море сотни автомашин. Нанесённый ущерб оценивается в 170 миллионов долларов. Крупнейшее наводнение 21-го века произошло в Таиланде в 2011 году. Проливные дожди заливали королевство 6 месяцев. Под воду ушли целые провинции. Стране был нанесён ущерб в 16 миллиардов долларов США.

Общие выводы. Солнечная система в середине 18-го века вошла в зону плазменных структур, поставляющих в межпланетное пространство Солнечной системы большое количество водорода и энергии, и движется в горячей плазменной среде, пересекать которую ей предстоит ещё многие тысячи лет. Потоки космической и солнечной плазмы поступают в атмосферу Земли, вызывая: активное образование облаков, осадков, наводнений; рост энергонасыщенности атмосферы и формирование мощных грозовых фронтов, ураганов, тайфунов, смерчей; снижение инсоляции поверхности Земли в результате облачности; постепенное снижение содержания кислорода в атмосфере и нарастание опасности землетрясений и извержений вулканов (*например, Йеллоустона*)

Изменение климата, имея глобальный характер, видимо, сколько-либо существенно не связанно с деятельностью человека. Источник поступления космической плазмы многократно превышает размеры Солнечной системы. Его воздействие растягивается на несколько тысячелетий, в результате чего возникает проблема приспособления к условиям изменённой среды. К этому надо быть готовыми и учитывать при составлении перспективных планов всех отраслей. Сложные задачи выживания, поставленные космосом, можно решить только двумя

способами: или бороться с последствиями поступления плазмы в атмосферу, или же ликвидировать саму причину нарушений.

Ещё Никола Тесла отмечал, что необходимо контролировать потоки космической энергии, поступающие на Землю в зонах полюсов, а также научиться экранировать избыточные потоки излучений с Земли. В настоящее время в научной литературе уже появляются публикации с предложениями экранировать космическое излучение. Например, проф. Корнуэльского университета Ричард Лавлей считает, что в астрофизике можно использовать принцип экранирования космического излучения электромагнитным излучением, направленным с Земли [29]. Это надо научиться делать, так как космические лучи нашей Галактики значительно отличаются по составу от лучей Солнца, к которым мы привыкли [30].

С избыточным космическим излучением можно бороться также посредством его утилизации.

Обильные осадки уже беспокоят умы населения. Тема защиты территории от повышенного количества осадков и роста напряжённости электромагнитных полей в атмосфере актуальны и для Латвии, и для России, хотя эти страны и не находится в зоне экстремальных осадков. Климат изменился. Мир вступает в полосу длительных обильных осадков и экстремальных погодных условий. И эти новые условия требуют корректировки нормативных документов и технологий. Жить, работать и развиваться в дальнейшем можно будет только, приспособившись к новым природным условиям или найдя способ изменить эти условия в соответствии с нашими потребностями.

Какой путь изберёт человечество - путь экранирования водородных и электромагнитных потоков или путь использования космических поступлений водорода и энергии, которые нам «дарит» рукав Ориона для нужд мировой экономики, или человечество придумает какие-то новые пути - покажет будущее. Ясно одно – мир готов бороться и искать решение задач, поставленных природой.

Комментарий Центра социальных исследований (ЦСИ) «ПАРДАУГАВА» (Рига)

В 1975 году усилиями академика Б.М. Кедрова и других учёных были изданы архивные рукописи и материалы В.И. Вернадского под названием «Размышления натуралиста» - «Пространство и время в живой и не живой природе» (1-й том) и «Научная мысль, как планетарное явление (2-й том). Они заставили нас вновь вернуться к космогонии таких учёных как К.Э. Циолковский, В.И. Вернадский и Тейяр де Шарден, где эволюция планеты рассматривается как эволюция единого целостного планетарного живого организма, имеющего вокруг планеты единую сферу живого космического вещества. Историзм (или системность) мышления позволили философу - естественнику В.И. Вернадскому последовательно перейти от «*геохимии»* к «*биосфере»* и, далее, к «*ноосфере»* Земли и *«ноосферному мировоззрению»* [33-35].

Однако эволюция человеческого разума не движется по тем принципам, которые вытекают из обобщений, сделанных В. И. Вернадским и другими космологами. Человечество устремляется в колоссальные концентрации мегаполисов и противоречия, вызванные их опасными воздействиями. Сохранение атмосферной и водной оболочек планеты, а также всех геологических ресурсов Земли находится под угрозой. Накапливается всё больше противоречий в процессах эволюции и становится очевидным, что классическая формула создания ноосферы в космическом пространстве, в которой человеческий разум сумеет изменить космопланетарные природные свойства биосферы в пользу выживания, сохранения жизни и эволюции человека на планете Земля, не подтверждается практикой [33].

Вступив в новое тысячелетие, человечество обнаружило себя в ситуации, подобной которой не было никогда. Перед человечеством во весь рост встала огромная задача поиска выхода из надвигающихся кризисов, как социальных (*углубление социального неравенства, миграция больших масс населения, распад традиционных семейных отношений, рост агрессии во всём мире и др.)*, так и природных (*изменение климата Земли, увеличение сейсмической активности, сокращение кислорода в атмосфере и увеличение углекислого газа, рост числа аномальных явлений и др.)* [34, 35].

Одна из важнейших задач современной климатологии – верно определить параметры и смоделировать атмосферные процессы. Задача решается в двух направлениях: появляются всё более совершенные системы наблюдений, включая пассивное и активное зондирование облаков, и с другой стороны, растёт разрешение глобальных климатических моделей, упирающееся сегодня в недостаточные компьютерные мощности. Более того, число глобальных наблюдений за облаками всё ещё недостаточно и не даёт ответа на вопрос о величине преимущественно положительных «обратных связей» облаков, под которыми

климатологи обычно понимают «чувствительность облачно - радиационного воздействия к изменению приземной температуры воздуха» [36, с. 76].

Эти оценки порога потепления по разным моделям (а их в мире насчитывается около 30) имеют разброс от 2 град. до 4 град.*С. Разные модели, в зависимости от своей чувствительности, показывают разную концентрацию углекислого газа (CO2) в атмосфере для преодоления порога потепления в 2 град.*С, определённого как критический в Парижском соглашении по климату 2015 года [36, с. 74]. И возможно, что уже в ближайшем будущем учёные смогут сузить разброс оценок чувствительности климата к удвоению CO2.

Технические возможности нашей цивилизации в принципе позволяют осуществить грандиозные глобальные проекты, но этому мешает множество противоречий между государствами. Крупнейшие страны мира стремятся к мировому доминированию, и это отвлекает правящую элиту от решения проблем, создаваемых природными изменениями. Всегда бесконечно далёкий космос неожиданно оказался рядом с нами и своими воздействиями непрерывно напоминает о себе. Изменения атмосферы носят угрожающий характер и требуют незамедлительного внимания. Необходимы единая мировая стратегия поведения человечества в условиях изменённых параметров сред и принятие глобальных решений по этому актуальному вопросу.

Список литературы

1. *Вернадский В.И.* Биосфера и ноосфера //«Айрис Пресс». М, 2013. 270 с.
2. *Чижевский А.Л.* Земное эхо солнечных бурь/ «Мысль». М., 1973. 335 с.
3. Наблюдения солнца // БИНТИ № 34 (1966), 30.08.1980. С. 97 / «New Scientist» (Англия). № 6 (120), 26.06.1980. С. 394.
4. *Смотрин Е.Г.* Путешествия по Млечному пути. Ритмы Земли в Галактике, 2012 // [Электронный ресурс]. Режим доступа: planeta.may.su>Главная>2012>июнь>4/ (дата обращения: 29.01.2018).
5. Место солнечной системы в нашей Галактике. Мир тайного: [Электронный ресурс]. Режим доступа:sal/746.ru/…/novosti/mesto-solnechn.746.ru/ (дата обращения: 29.01.2018).
6. *Сыровая А.О.* Кислород - основа жизни. Харьков, 2013. 232 с.
7. *Измоденов В.В.* Граница гелиосферы // «Земля и Вселенная», 2005. № 4. С. 34-45.
8. *Котушкина О.А., Измоденов В.В., Александр Д.Б.* Рассеянное солнечное Лаймон – альфа излучение вблизи границы гелиосферы (анализ данных аппарата «Вояджер-1») // доклад на 10 конф. «Физика плазмы в Солнечной системе», 16.02. - 20.02.2015.
9. *Parker E.* Dinamics of the interplanetary gas and magnetic fields //Astrophys. J., 1958. V. 128. № 3, P. 664-676.
10. *Хемблин Ричард*. Величайшие природные катастрофы (пер. с англ. Ю. Миронова). «Экспо», 2011. М. 100 с.
11. Солнечная активность и климат на Земле // БИНТИ. № 20 (2422), 17.05.1989. С. 41 / «New Scientist» (Англ.). Т. 121. № 657, 25.03.1989. С. 28.
12. *Lallement R.* Relation Between ISM Jnside and Outside the Heliosphere Space Sci. // Rev., 1996. V. 78. P. 361-374.
13. *Якимова Н.Н.* К созвездию Ориона // «И звезда со звездою говорит» (сборник). «Делфис», 2007. М. С. 95-103.
14. Влияние геомагнитного поля на климат // БИНТИ. № 34, 1982 г. С. 41 / «New Scientist» (Англия). Т. 94. № 1310, 17.04.1982. С. 775.
15. *Чандлер Т.* Воздух вокруг нас (пер. с англ.). «Гидрометео», 1974. 135 с.
16. *Тясто М.Ч., Плицина М.Т., Василевский И.С., Яковчук О.С.* Экстремально сильная магнитная буря 1859 года 2-3 сентября (русский архив данных).
17. Страны и народы. Земля и человечество (общий обзор), под ред. С.И. Брук и В.В. Покишевский. «Мысль», 1978. 351 с.
18. Атмосферные свисты // БИНТИ. № 12, 1970. С. 41/ «Spectrum» (Англия). № 157, 1978. С. 2.
19. *Алексеева Н.А.* Стихийные явления в природе. «Мысль». М., 1988. 234 с.
20. В атмосфере растёт концентрация водорода // БИНТИ-2. № 4. / «Science News» (ASV), 27.10.90. Т. 138. № 17. С. 261.
21. *Добродеев О.П.* Баланс и ресурсы свободного кислорода биосферы // Вестник МГУ. Сер. «География», 1977. № 12.
22. *Замолодчиков Д.Г.* Недостаток кислорода: миф или реальность? // Использование и охрана природных ресурсов России, 2005. № 3. С. 122.

23. *Застенков Г.Н.* Солнечные магнитные облака атакуют Землю. // Земля и Вселенная. № 5, 1990. С. 46-55.
24. *Колоколов В.П.* Грозы идут по планете. «Гидрометео..», Л., 1965. 125 с.
25. Вначале было… [Электронный ресурс]. Режим доступа: http://hydrogen-future.com/list-c-larin-html/ (дата обращения: 29.01.2018).
26. *Клеймёнова З.П.* Об изменении грозовой активности в солнечном цикле // Метеорология и гидрология, 1987. № 8. С. 64-68.
27. *Моисеев А.П.* Зависимость числа бурь от деятельности Солнца // журнал «Мироведенье». № 5. М., 1928.
28. *Пшеничный В.П., Даинзон Э.Б.* Ветер и волны вызывают дождь. // журнал «Энергия». № 11, 1992. С. 16.
29. Магнитное экранирование в космосе // БИНТИ. № 44, 31.10.1979. С. 37/ «Science News» (ASV). Т. 115. № 25, 1979. С. 410.
30. Детекторы космических лучей // БИНТИ. № 21, 1984. / «Ueclip sheet» (ASV). Т. 58. № 19, 05.04.1983.
31. *Dobrodushin P., Kartunova L., Stengrevics A.* Tectonics. Radiation. Cancer // International Conference „Radiation interaction with and its use in Technologies". Kaunas. Lithuania, 24-27.09.2008.Technologija – published., 2009. 287 p.
32. *Kartunova L.* Effect of Solar Radiation on demographic rate in Latvia // International Conference „Radiation interaction with and its use in Technologies", Kaunas, Lithuania, 20-23.09.2010.
33. *Казначеев В.П.* Проблемы биосферы и современность // Здоровье нации, культура, футурология XXI века (сб. статей). Новосибирск. ЗСО МСА, 2012. С. 199–216. [Электронный ресурс]. Режим доступа: http://slavzso.narod/ (дата обращения: 29.01.2018). .
34. *Гумилёв Л.Н.* Этногенез и биосфера Земли. Соч. в 15 т. Т. 3. Минск, 1997. 640 с. [Электронный ресурс]. Режим доступа: https://mybook.ru / (дата обращения: 29.01.2018).
35. *Цветков Г.С.* Ещё раз о «некоторых» аспектах истории современного общества // Наука, образование и культура. М., 2018. № 1 (25). [Электронный ресурс]. Режим доступа: http://scientificarticle.ru e-mail: info@p8n.ru / (дата обращения: 29.01.2018).
36. *Чернокульский А.* Климат как отражение облаков // Наука и жизнь, М., 2017. № 10. С. 70-77. [Электронный ресурс]. Режим доступа: www.nkj.ru e-mail: mail@nkj.ru/ (дата обращения: 29.01.2018).

КОМПЛЕКСНЫЕ ТЕРРИТОРИАЛЬНЫЕ КАДАСТРЫ ПРИРОДНЫХ РЕСУРСОВ

Фурман Д.В.

Фурман Дмитрий Викторович – студент магистратуры,
кафедра землеустройства и кадастра,
Академия биоресурсов и природопользования
Крымский федеральный университет им. В.И. Вернадского, г. Симферополь

Аннотация: *статья посвящена вопросам организации комплексных территориальных кадастров природных ресурсов. Рассматривается понятие комплексных территориальных кадастров природных ресурсов.*
Ключевые слова: *землепользование, кадастр, природные ресурсы, интегрированный, территориальный.*

Несколько лет назад разговоры о комплексном территориальном кадастре природных ресурсов принимались с недоумением и раздражением почти всеми федеральными ведомствами. Признавалась только компетенция федеральных служб на их создание и ведение [4].

Кадастрами природных ресурсов называется свод экономических, экологических, организационных и технических показателей, характеризующих количество и качество природного ресурса, состав и категории природопользователей. Данные кадастров лежат в основе рационального использования природных ресурсов, охраны природной среды, на их базе определяется денежная оценка природного ресурса, его продажная цена, система мер по восстановлению и оздоровлению окружающей среды [2].

Единого кадастра природных ресурсов не существует. Кадастры представлены по видам природного ресурса. По общим их целям и структуре все они образуют единую экономико-правовую схему. Кадастры бывают двух видов: территориальные и отраслевые [1].

Территориальные кадастры - это кадастры, которые ведутся в отдельной территории и охватывают все элементы окружающей среды в данной территории. А отраслевые кадастры ведутся уже по отдельным элементам [2].

Система комплексных территориальных кадастров природных ресурсов и объектов (далее КТКПР) формируется для обеспечения органов исполнительной власти и органов местного самоуправления достоверной информацией о состоянии природно-ресурсного потенциала в Российской Федерации [3].

КТКПР является частью территориальной информационной системы и представляет собой государственный свод системно-организованных данных о природных ресурсах и природных объектах в границах административной территории (субъект Российской Федерации, округ, район), предназначенных для обеспечения процесса принятия управленческих решений по вопросам охраны окружающей среды, использования природных ресурсов и обеспечения экологической безопасности [3].

Комплексность информации в КТКПР достигается путем использования расчетных интегральных показателей, итеративных экспертных оценок на основе анализа кадастровых и других данных по учету отдельных природных ресурсов, а также данных экологического мониторинга и государственной статистики. Информация КТКПР используется органами исполнительной власти и органами местного самоуправления, юридическими и физическими лицами, общественными объединениями в целях:

• разработки стратегии устойчивого социально-экономического развития территорий и обеспечения экологических приоритетов этого развития;

• гармонизации природно-ресурсных отношений между городскими и окружающими их сельскими территориями;

• выравнивания уровня социально-экономического развития районов в пределах территории субъекта Российской Федерации;

• определение стратегических направлений для государственных и частных инвестиций на территорию субъекта Российской Федерации, гарантирующих не истощаемое использование его природно-ресурсного потенциала;

• в других целях, направленных на сохранение окружающей среды и природных ресурсов [4].

Список литературы

1. *Волков С.Н.* Землеустройство. Теоретические основы землеустройства. Т. 1. М.: Колос, 2001. 496 с.
2. Земельный кодекс Российской Федерации: Федеральный закон от 25 октября 2001 года № 136-ФЗ // Собрание законодательства Российской Федерации, 2001. № 44. Ст. 4147.
3. *Золотова Е.В.* Основы кадастра. Территориальные информационные системы. М.: Академический Проект. Фонд «Мир», 2012. 316 с.
4. *Долганова Н.С., Зюзин В.А., Королев А.Н., Назимова А.А.* Комментарий к Федеральному закону от 24 июля 2007 г. № 221-ФЗ «О государственном кадастре недвижимости» (постатейный). М.: Юстицинформ, 2008. 320 с.

НАУЧНОЕ ИЗДАНИЕ

ИЗДАТЕЛЬСТВО
«ПРОБЛЕМЫ НАУКИ»

АДРЕС РЕДАКЦИИ:
153008, РФ, Г. ИВАНОВО, УЛ. ЛЕЖНЕВСКАЯ, Д. 55, 4 ЭТАЖ
ТЕЛ.: +7 (910) 690-15-09.

HTTPS://SCIENTIFICARTICLE.RU
E-MAIL: INFO@P8N.RU

ТИПОГРАФИЯ:
ООО «ПРЕССТО».
153025, Г. ИВАНОВО, УЛ. ДЗЕРЖИНСКОГО, Д. 39, СТРОЕНИЕ 8

ИЗДАТЕЛЬ:
ООО «ОЛИМП»
УЧРЕДИТЕЛЬ: ВАЛЬЦЕВ СЕРГЕЙ ВИТАЛЬЕВИЧ
117321, Г. МОСКВА, УЛ. ПРОФСОЮЗНАЯ, Д. 140

РОСКОМНАДЗОР
СВИДЕТЕЛЬСТВО ПИ № ФС 77-63076

НАУЧНО-ТЕОРЕТИЧЕСКИЙ ЖУРНАЛ
ИЗДАТЕЛЬСТВО «ПРОБЛЕМЫ НАУКИ»
HTTP://WWW.SCIENCEPROBLEMS.RU

CC BY